АКАДЕМИЯ НАУК СССР
ИНСТИТУТ РУССКОЙ ЛИТЕРАТУРЫ (ПУШКИНСКИЙ ДОМ)

Русская литература

№ 2 ИСТОРИКО-ЛИТЕРАТУРНЫЙ ЖУРНАЛ 1970

Год издания тринадцатый

СОДЕРЖАНИЕ

Стр.

Л. И. Тимофеев. Ленинское наследие и пути советской литературы 3

А. Ф. Бритиков. Ленин и Уэллс (Личность Ленина в восприятии Уэллса. Марксизм-ленинизм и утопический роман-предостережение. Воздействие Октябрьской революции на Уэллса) 14

С. Д. Лищинер. Герцен и Тургенев (тема преемственности передовых поколений) 35

Б. П. Гончаров. О паузах в стихе Маяковского 47

Роланд Опитц (ГДР). Идейно-композиционная структура романа Леонида Леонова «Скутаревский» 62

А. В. Калинин. Письмо в редакцию (к спорам о «Тихом Доне») 76

ПУБЛИКАЦИИ И СООБЩЕНИЯ

Н. Н. Петрунина. К творческой истории «Капитанской дочки» 79

В. М. Сенкевич. Н. Ф. Бунаков — пропагандист творчества А. С. Пушкина 92

Т. А. Никонова. Тургенев и Гончаров (один полемический эпизод) 96

Н. А. Горбанев. Плеханов в борьбе за идейное наследие Герцена 101

А. И. Васина, Т. И. Лысенко. Материалы о Герцене в Архиве Академии наук СССР 110

Р. Г. Назиров. Герои романа «Идиот» и их прототипы 114

Отрывок из романа «Братья Карамазовы» перед судом цензуры (публикация В. К. Лебедева) 123

В. Н. Коновалов. Неопубликованный отрывок из повести Н. Г. Чернышевского «История одной девушки» 125

(см. на обороте)

ИЗДАТЕЛЬСТВО «НАУКА»
ЛЕНИНГРАДСКОЕ ОТДЕЛЕНИЕ
ЛЕНИНГРАД

Письма Я. П. Полонского к А. В. Жиркевичу (публикация И. А. Покровской) 126
М. Горький в письмах современников (публикация Н. Г. Розенблюма, вступительная заметка К. Д. Муратовой) 134
А. И. Мацай. Донской казак М. Мошкаров и его литературные произведения (у истоков творческой биографии М. А. Шолохова) 141
Р. Б. Заборова. Из архивных разысканий о Сергее Есенине 150
В. С. Румянцева. Неизвестные материалы о семье протопопа Аввакума 156

ТЕКСТОЛОГИЯ И АТРИБУЦИЯ

В. А. Западов. Работа А. Н. Радищева над «Путешествием» (еще раз о проблемах радищевской текстологии) 161
Ю. Д. Левин. О рукописных стихотворениях М. Л. Михайлова 1853—1855 годов 173
Б. А. Базилевский. Кто такой Грачиоли? (К вопросу об атрибуции статей П. Н. Ткачева) 175

ЗАМЕТКИ, УТОЧНЕНИЯ

Б. Л. Бессонов. О цитировании трудов Ленина (критические заметки) . . . 182
О. В. Творогов. К вопросу о ленинских цитатах из памятников древнерусской литературы 186
М. Н. Ласкина. «Разлука» А. В. Кольцова 187
М. Д. Эльзон. К истории издания произведений А. И. Герцена в России . . 189
Н. И. Хомчук. Досадная неточность (по поводу сообщения Н. А. Такташевой «Автобиография С. М. Городецкого») 191
Д. А. Рачков. Н. Асеев об А. Блоке 192

ОБЗОРЫ И РЕЦЕНЗИИ

Н. И. Желтова. Новое издание сборника «В. И. Ленин и А. М. Горький» 194
В. А. Ковалев. Верность жизненной правде, ясность идеологии 197
Л. Ф. Ершов. Проблемы русской литературы в журнале «Przegląd humanistyczny» 199
Э. С. Литвин. «Брюсовские чтения» 204
Я. Л. Левкович. Две работы о дуэли Пушкина 211
Е. М. Добрушкин, Я. С. Лурье. Историк-писатель или издатель источников? (К выходу в свет академического издания «Истории Российской» В. Н. Татищева) 219

ХРОНИКА 225

Редакционная коллегия:

В. В. ТИМОФЕЕВА (главный редактор)

В. Г. БАЗАНОВ, А. С. БУШМИН, Б. П. ГОРОДЕЦКИЙ, Л. Ф. ЕРШОВ, В. А. КОВАЛЕВ, К. Д. МУРАТОВА, Ф. Я. ПРИЙМА, Н. И. ПРУЦКОВ

Отв. секретарь редакции М. Д. Кондратьев

Адрес редакции: Ленинград, В-164, наб. Макарова, д. 4. Тел. 12-42-24

Журнал выходит 4 раза в год

lib.pushkinskijdom.ru

Л. И. ТИМОФЕЕВ

ЛЕНИНСКОЕ НАСЛЕДИЕ И ПУТИ СОВЕТСКОЙ ЛИТЕРАТУРЫ

Ленинское наследие глубоко и разносторонне соотносится с самыми различными сторонами советской культуры и — в частности — с советским искусством и литературой. Оно в такой мере неотрывно от их теории, их практики, их формирования, развития и перспектив, их связей и взаимодействий, что изучение его различных граней — задача поистине неисчерпаемая. Я. Эльсберг очень верно заметил, что «тема „Ленин, жизнь и литература" огромна по охвату и могла бы даже превратиться в историю советской литературы, рассматриваемую под таким углом зрения».[1]

Ленин прежде всего выступает перед нами как мыслитель, чья философско-политическая концепция оказалась адекватной сущности всемирно-исторического процесса, нами переживаемого, и тем самым приобрела основополагающее значение для понимания и тех эстетических закономерностей, которые присущи этому процессу. Самый образ Ленина как индивидуальное воплощение идеалов эпохи социалистического переустройства мира с первых же шагов Октябрьской революции вошел в художественное творчество многих народов Советского Союза. Он стал, по выражению Н. Тихонова, «во главе главных героев» советской литературы.[2] Он и до сих пор воплощается во все новых и новых произведениях советских писателей.

Но Ленин был и среди тех, кто непосредственно созидал социально-исторические основы самой эпохи, в которую вступило человечество в конце XIX—начале XX века. Он не только слышал, говоря его же словами, «мерную поступь железных батальонов пролетариата». Он вел их вперед.

Бился
об Ленина
темный класс,
тек
от него
в просветленьи,
и, обданный
силой
и мыслями масс,
с классом
рос
Ленин.

(*Маяковский*)

Итак, Ленин был участником формирования самого исторического процесса, он находил вместе с тем наиболее соответствующие этому процессу формы его идеологического осмысления, и, наконец, он сам становился предметом художественного изображения эпохи и этим

---

[1] Я. Эльсберг. Ленинское наследие, жизнь и литература. Изд. «Художественная литература», М., 1969, стр. 18.

[2] Первый Всесоюзный съезд советских писателей. Стенографический отчет. Гослитиздат, М., 1934, стр. 505.

lib.pushkinskijdom.ru

опять-таки непосредственно влиял на становление и развитие художественного метода познания революционной действительности новым искусством.

В ленинском наследии слиты логика развития самой жизни, логика принципиально адекватной ей передовой революционной мысли и тем самым логика творчества, вырастающего на этой основе.

Многократно повторявшиеся слова Ленина о том, что в творчестве Л. Толстого эпоха подготовки первой русской революции сделала шаг вперед в художественном развитии человечества, имеют, конечно, общеметодологическое значение, они определяют историческую основу новаторства в искусстве. И наша эпоха всеми своими основными чертами связана с Лениным.

Очевидно, в какой мере различными могут быть пути подхода к столь многосторонней теме.

Нет, конечно, возможности говорить здесь о конкретных формах исторического развития советской литературы, о тех или иных его этапах. Задача наша состоит лишь в том, чтобы попытаться осмыслить органичность основных его тенденций в свете ленинских характеристик процесса общественного развития конца XIX и XX веков, позволяющих понять сущность творческих принципов советской литературы.

Вряд ли может возникнуть сомнение в том, что одним из решающих вопросов в этом отношении является вопрос об историзме советской литературы. Историзм находит свое выражение в отборе жизненных конфликтов, событий, ситуаций, в освещении тех или иных сторон участвующих в этих конфликтах характеров, их качеств, целей и идеалов, социальной природы, моральной и эмоциональной атмосферы, в которой они выступают. Нам важно понять связь этого историзма с практикой и теорией процесса развития нашей страны, осуществленными и сформулированными Лениным и подтвержденными всем ходом истории первых трех четвертей XX века.

Понятие партийности в этом смысле является и понятием философско-политическим и понятием эстетическим, определяющим правильное отражение советским искусством закономерностей исторического процесса современности. Таким образом, понятие историзма становится центральным для понимания развития искусства вообще, но историзм каждый раз по-своему проявляется в каждом периоде развития искусства, обладает своим особым содержанием.

Б. Сучков справедливо писал, что «качественно новым принципом, отличающим социалистический реализм... стал осознанный историзм художественного мышления, синтетический подход к человеку... как к действенной силе исторического процесса».[3] Здесь лишь нужно добавить, что для нас важен вопрос о самом качестве историзма, о том содержании, которым наполняет его именно данная эпоха. Особенности своей эпохи Ленин видит прежде всего в том, что ей присуща «головокружительная быстрота развития».[4] «История, — отмечает он, — идет вперед неуклонно» (т. 35, стр. 383). «Теперь, — повторяет он, — история шагает вперед еще быстрее» (т. 35, стр. 383). И далее — «История шагнула вперед, за эти дни, на несколько ступенек вверх сразу» (т. 35, стр. 395). «...Выиграть время. В этом вся суть, и только в этом», — писал он о Брестском мире и еще раз: «История шагает быстрее» (т. 36, стр. 27; т. 35, стр. 420).

---

[3] Б. Сучков. Ленинизм и современный литературный процесс. «Коммунист», 1969, № 10, стр. 61.

[4] В. И. Ленин, Полное собрание сочинений, т. 45, стр. 390 (далее ссылки на это издание приводятся в тексте).

lib.pushkinskijdom.ru

Эти характеристики исторического процесса говорят о понимании его в динамичности, требуют видеть его перспективу, прогресс. Известны слова Ленина: «Мы... знаем, как трудна дорога, ведущая от капитализма к социализму, но мы обязаны сказать, что наша республика Советов есть социалистическая потому, что мы на этот путь вступили» (т. 35, стр. 271), слова, несущие в себе отражение именно этой перспективы, этой динамики, присущих новому этапу истории. Особенно поучительна в этом отношении ленинская характеристика полосы, «когда декреты служили формой пропаганды»: «...простому рабочему и крестьянину мы свои представления о политике сразу давали в форме декретов... это была полоса, которая была необходима в начале революции, без этого мы бы не стали во главе революционной волны, а стали бы плестись в хвосте» (т. 45, стр. 111).

Еще в 1901 году Ленин одновременно подчеркивает и то, что «наша партия только еще складывается», и вместе с тем уже видит «всемирное значение, которое приобретает теперь русская литература» (т. 6, стр. 24, 25); почти одновременно говорит он и о «слабых ростках» нового, о «ростках коммунизма» (т. 39, стр. 20, 23), и о том времени, когда будет «открыта настежь дверь к переходу» к высшей стадии коммунизма (т. 33, стр. 102).

Речь, таким образом, должна идти не только о чувстве историзма как таковом, а об особом качестве этого историзма, вытекающем из своеобразия самого исторического содержания эпохи, об историзме, так сказать, уплотненном, вобравшем в себя новый, ускоренный темп движения жизни, когда — по выражению Ленина — «основные движущие силы, которые определяют всемирную историю, становятся очевидными» (т. 40, стр. 167).

Нельзя не привлечь (хотя здесь мы вторгаемся в область, непосредственно подлежащую ведению историков) в качестве уже реальных примеров этого уплотненного историзма в самой политической практике таких внешне невыгодных и опасных, казалось бы, решений, как, скажем, созыв Учредительного собрания, заключение Брестского мира, принятие в 1919 году предложения о созыве конференции на Принцевых островах или мирных предложений Буллита (т. 39, стр. 209; т. 38, стр. 134) и многих, им аналогичных. Во всех этих случаях Ленин исходил из мысли о том, что «история шагает быстрее», и она никогда его не обманывала.

Самый ход истории как бы подсказывал методологию познания общественного процесса, а эта методология в свою очередь находила выражение в реальной исторической практике. Тем самым создавалась нерушимая основа для развития нового искусства: методология определяла развитие новой эстетики, историческая практика — развитие искусства в целом, своеобразие того творческого художественно-мыслительного процесса, который вбирал в себя, так сказать, живую материю социалистической действительности. Это означает, что он воспроизводил ее в присущих именно ей формах конкретной жизнедеятельности, в живых художественных картинах — в сюжетике, характерологии, эмоциональной и речевой атмосфере эпохи.

Ускоренность исторического процесса выражается в сокращении исторического расстояния — времени — между различными его точками. С особенной полнотой и ясностью насыщенность, убыстренность, наращивание темпа исторического процесса были раскрыты Лениным в его учении об ускоренном развитии отсталых национальностей, приходящих к социализму, минуя капиталистическую стадию развития. Постановка этого вопроса была намечена еще в работах Маркса и Энгельса,[5] но

[5] См: К. Маркс и Ф. Энгельс, Сочинения, т. 22, стр. 445—446; т. 19 стр. 305.

lib.pushkinskijdom.ru

Ленин не только дал ему широкую теоретическую разработку, но и заложил основы для перехода теории в историческую действительность, обусловив колоссальный приток новых творческих сил и в социалистическое искусство. Речь здесь идет не только и не столько, грубо говоря, о количественной стороне явления — росте этого искусства за счет творчества представителей многих десятков народов, освобожденных революцией и включенных ею в творческий процесс, но и о том, что каждый народ входит в этот процесс со своим неповторимым художественным опытом, своими традициями и тем самым необычайно расширяет и углубляет пути художественного осмысления и изображения все новых и новых граней жизни советской страны.

Если русские писатели говорили, например, о революции как о борьбе за землю, то у писателей Средней Азии эта же тема выступает и как борьба за воду, и облик революции, борющейся за землю, за воду, за волю, сразу же обретает новые грани, становится еще более многомерным. Вступают в литературу писатели народов Дальнего Севера — чукотские (Рытхэу), нанайские (Ходжер), мансийские (Шесталов), нивхские (Санги) и другие, — и они вносят каждый свою краску, свою черту, свой опыт в общее творческое дело развития единой советской литературы.

«Идея советской организации проста, — писал Ленин, — и может быть применяема не только к пролетарским, но и к крестьянским феодальным и полуфеодальным отношениям... крестьянские Советы, Советы эксплуатируемых, являются средством, пригодным не только для капиталистических стран, но и для стран с докапиталистическими отношениями...» Неправильно полагать, «что капиталистическая стадия развития народного хозяйства неизбежна для... отсталых народов... Если революционный победоносный пролетариат поведет среди них систематическую пропаганду, а советские правительства придут им на помощь всеми имеющимися в их распоряжении средствами... с помощью пролетариата передовых стран отсталые страны могут перейти к советскому строю и через определенные ступени развития — к коммунизму, минуя капиталистическую стадию развития» (т. 41, стр. 244—246).

Теперь совершенно ясно, в какой мере оправдалось это предвидение, это предвосхищение темпов исторического процесса в развитии советской литературы: за 50 лет Советской власти было издано 213 000 художественных произведений тиражом в 7 млрд. экземпляров более чем на 70 языках народов СССР.[6]

Нет, конечно, никакой возможности говорить здесь подробно о неисчерпаемом многообразии многонациональной советской литературы, развитие которой является одним из ярчайших примеров торжества ленинской национальной политики. Ленинское учение об ускоренном приобщении отсталых народов к социалистическому строю определяет в этом смысле одну из важнейших сторон советской литературы. «Без национальных особенностей... людей нет», отмечал Ленин, подчеркивая, что «разные нации идут одинаковой исторической дорогой, но в высшей степени разнообразными зигзагами и тропинками» (т. 38, стр. 184). В основе творчества лежит национально-исторический опыт, которым располагает художник, художественно-мыслительный процесс не может проявиться вне подсказанных национально-исторической средой художественных средств.

Но вместе с тем речь идет об *одинаковой* исторической дороге: «Пока существуют национальные и государственные различия между

[6] Печать СССР за 50 лет. М., 1967, стр. 7, 171—172 (до Октября книги издавались только на 24 языках народов царской России).

lib.pushkinskijdom.ru

народами и странами... единство интернациональной тактики коммунистического рабочего движения всех стран, — писал Ленин, — требует не устранения разнообразия, не уничтожения национальных различий... а такого применения *основных* принципов коммунизма... которое бы *правильно видоизменяло* эти принципы *в частностях*, правильно приспособляло, применяло их к национальным и национально-государственным различиям» (т. 41, стр. 77).

Таким образом, национальное не мыслилось Лениным вне его единства с интернациональным, ни в какой мере не приобретало самодовлеющего значения.

Мы говорим о развитии социалистического реализма в литовской и в грузинской литературе, в азербайджанской и в казахской,[7] но отчетливо представляем себе, что каждая из этих литератур идет по одному пути с другими, их объединяют общие творческие тенденции развития метода социалистического реализма, связанные с пониманием основных конфликтов общественной жизни, концепцией человека, характером эстетических идеалов.

Об этом важно помнить, поскольку мы и до сих пор иногда встречаем у наших критиков тенденцию к излишней генерализации понятий и национального и народного характера. Ленин говорил о народном характере, указывая, например, на близость русского и украинского народа «по характеру и по истории» (т. 32, стр. 342), но вкладывал в понятие народного характера строго социально-историческое содержание, последовательно дифференцируя его.

«... Во всем народе, — писал он в 1906 году, — ... есть люди, забитые физически, запуганные, люди, забитые нравственно, например, теорией о непротивлении злу насилием, или просто забитые не теорией, а предрассудком, обычаем, рутиной, люди равнодушные, то, что называется обыватели, мещане... Вот почему диктатуру осуществляет не весь народ, а только революционный народ, нисколько не боящийся, однако, всего народа» (т. 41, стр. 383).[8]

Вопрос о чертах народного характера и его национальной окраске решается Лениным в строгой социальной дифференциации и с учетом соотношения частных национальных черт и основных принципов коммунизма, в них видоизменяющихся, между тем мы и сейчас встречаем попытки уравновесить эти категории: «Интернациональные цели борьбы рабочего класса не сглаживают национально-русские черты характера» — говорится, например, в уже цитированной статье.[9]

Этот вопрос, который в конечном счете подводит нас к проблеме народности и партийности советской литературы, важен прежде всего потому, что позволяет от общего представления о динамичности, ускоренности исторического развития эпохи обратиться к тому ее социальному содержанию, которое вызывало к жизни этот динамизм.

Здесь следует оговорить могущее возникнуть сомнение относительно того, что динамизм присущ эпохе в целом и, так сказать, автоматически. Это, в частности, видно как будто на примере научно-технического прогресса во всем мире. Однако научно-технический прогресс не существует сам по себе, он входит в общественную систему и лишь в ней обретает определенное содержание. «... Собственность разъединяет

[7] См., например, материалы конференции «Ленинизм и развитие метода социалистического реализма в литературах народов СССР» (Киев, 1969).

[8] В последнее время в качестве представителей русского национального характера выдвигают не только Вассу Железнову, но даже и таких праведников, «рожденных ожиданием „чуда“ и „ласкового добра“», как Иоанн Кронштадтский (В. Чалмаев. Великие искания. «Молодая гвардия», 1968, № 3, стр. 291 и 278). Ряд подобных выступлений свидетельствует о том, что ленинское понимание народного характера дошло далеко еще не до всех деятелей нашей критики.

[9] «Молодая гвардия», 1968, № 3, стр. 286.

lib.pushkinskijdom.ru

и превращает людей в зверей, а труд объединяет, — говорил Ленин. — И труд объединил не только рабочих и крестьян России, но объединил их с рабочими и крестьянами всех стран» (т. 41, стр. 356; см. также т. 40, стр. 241). Атом работает и на мир и на войну, в зависимости от того, кому он служит, в какой объединяющий или разъединяющий процесс он включен. Вот почему многим зарубежным мыслителям — от Шпенглера до Тойнби — чуждо представление о прогрессе: мир для них повторяем и замкнут, а не находится в прогрессирующем развитии. И в зарубежной эстетике мы встречаем ту же концептуальную статичность, очень ярко выраженную в юнгианском учении об «архетипах», которое основано на положении, что «главнейшие мифологические мотивы всех рас и эпох являются общими». К. Юнг полагает, например, что «ряд мотивов греческой мифологии „можно обнаружить" в сновидениях и фантазиях душевно больных чистокровных негров».[10]

Нужны были поэтому конкретные исторические условия, реальное соотношение социальных сил, для того чтобы исторический процесс обрел эту способность «шагать на несколько ступенек вверх».

Замкнутость есть не общее свойство, а стадия развития человеческой культуры, способность к поступательному развитию, к последовательному прогрессу, к эстафетности, есть новая черта исторического движения нашей эпохи. Наша эпоха обрела эту способность прежде всего благодаря тому, что движущим ее началом во все большей мере оказывалось движение самих масс, «сознание, воля, страсть, фантазия — по словам Ленина — десятков миллионов» (т. 41, стр. 81). Они становились субъектом истории в еще невиданном ранее качестве. «Революция была пробуждением к новой жизни миллионов... эти десятки миллионов людей на собственном опыте увидели, что помещиков и капиталистов они сбросили сами, что строится новая жизнь, что они начали ее сами строить» (т. 37, стр. 123).

«...Мы не можем, — писал Ленин, — в точности даже представить себе в настоящее время, какие богатые силы таятся в массе трудящихся, в разнообразии трудовых коммун большого государства, в интеллигентских силах, которые до сих пор работали, как мертвые безгласные исполнители предначертаний капиталистов, какие силы таятся и могут развернуться при социалистическом устройстве общества. Наше дело состоит только в том, чтобы расчистить дорогу всем этим силам» (т. 36, стр. 153).

Здесь по сути дела определено и содержание исторического процесса как «создания самих народных масс» (т. 35, стр. 57), и природа его динамичности, быстроты его шага, что требовало в изображение настоящего включать и ведущие тенденции его развития: «Перед тем, кто хочет изобразить какое-либо живое явление в его развитии, — писал Ленин еще в 1899 году, — неизбежно и необходимо становится дилемма: либо забежать вперед, либо отстать. Середины тут нет» (т. 3, стр. 322).

Если учение об ускоренном развитии народов было одной из коренных основ интернационализма как существеннейшей черты художественного метода советской литературы, то характеристика смысла и социальной природы уплотненности исторического процесса освещает сущность той стороны художественного метода социалистического реализма, которая, не получив и по сие время общепринятого определения, свидетельствует тем не менее об ином характере этого реализма, воспринятого от классики, но основанного на новой качественно природе реальности самой эпохи. Еще 12 сентября 1922 года «Правда» писала о реалистическом романтизме нашей литературы; критики и писатели

[10] К. Г. Юнг. Психологические типы. ГИЗ, М., [б. г.], стр. 92.

lib.pushkinskijdom.ru

20-х годов в поисках определения своеобразия изображения жизни советскими писателями говорили о неореализме, о преображенном реализме, о реализме пролетарском, тенденциозном, монументальном, героическом, романтическом, синтетическом, социальном, о реалистической социальной романтике, о сочетании реализма с романтикой и т. д. В конечном счете эти терминологические поиски и завершились приходом к формулировке о социалистическом реализме, но и в наши дни мы то и дело возвращаемся к спорам об особом романтическом стиле, течении, методе в советской литературе.

Но суть дела остается той же: речь идет о новом качестве историзма советского искусства, который вытекал из новой природы самой действительности и нового, в глубинной своей основе ленинского ее понимания. Поражение революционеров и нарастающее ощущение приближения революции в романе Горького «Мать», разгром отряда Левинсона и уверенность в его грядущей победе в романе Фадеева, самое понятие оптимистической трагедии, сложившееся в советском искусстве и выраженное в самых различных планах Шолоховым и Островским, Тычиной и Мусой Джалилем, Кербабаевым и Айтматовым, — все это — из бесчисленного их ряда — примеры того исторического оптимизма, того динамического подхода к действительности, чувства прогресса, уверенности в победе нового, которые несет в себе советское искусство в его принципиальной адекватности эпохе социалистических революций, искусство, выросшее на основе ленинской концепции современного исторического процесса.

«Мерная поступь железных батальонов пролетариата», о которой говорил Ленин, зазвучала начиная с «Железного потока» Серафимовича в советской литературе. Достаточно сказать, что у нас насчитывается на русском только языке, включая переводы на него с языков других наших народов, около четырех тысяч изданий, воспроизводящих годы гражданской войны, начальные шаги Октября во всем их национально своеобразном опыте.

Но все это бесконечное разнообразие железного потока революции выражало вместе с тем и «безусловное и строжайшее *единство воли*, направляющей совместную работу сотен, тысяч и десятков тысяч людей» (т. 36, стр. 200). А это определяло новый характер эпичности советской литературы в охвате исторического процесса движения масс. Здесь не приходится говорить о столь характерном для советской литературы развитии эпопеи (Горький и Шолохов, Айни и Ауэзов). Споры о «судьбе романа», об отмирании его или о его расцвете являются, по сути дела, спорами о понимании жизненного процесса советскими и многими зарубежными писателями, а отнюдь не только разговором о судьбе конкретного жанра. И полярность ответов на вопрос о судьбе романа передавала в конечном счете различие трактовки природы и темпа исторического процесса по обе стороны идеологического рубежа. Эпичность советской литературы — это одна из сторон ее народности, взятой опять-таки в ее историческом своеобразии применительно к условиям XX века, т. е. прежде всего в плане взаимоперехода понятий народности и партийности. «...Никогда, — писал Ленин, — миллионы людей не будут слушать советов партий, если эти советы не совпадают с тем, чему их учит опыт собственной жизни» (т. 32, стр. 178). «В народной массе мы все же капля в море, — повторял он, — и мы можем управлять только тогда, когда правильно выражаем то, что народ сознает. Без этого коммунистическая партия не будет вести пролетариата, а пролетариат не будет вести за собою масс» (т. 45, стр. 112).

В свое время Ленин говорил, что «Чернышевский... не видел и не мог в 60-х годах прошлого века видеть, что только развитие капитализма и пролетариата способно создать материальные условия и общественную

lib.pushkinskijdom.ru

силу для осуществления социализма» (т. 20, стр. 175). Применительно к области искусства это означало, что в действительности не было еще необходимых условий для возникновения художественно-мыслительного процесса, который мог бы воспроизвести, выразить, воспринять перспективы борьбы за осуществление социализма, для него не было, так сказать, творческой материи, художественной реальности, которая могла бы претвориться в конкретную образную форму.

Они возникли в новом историческом периоде.

Ленинское понятие партийности искусства именно и включало в себя те основные черты реальности, в которых мог воплотиться творчески-мыслительный процесс художника, передавая ведущие особенности общественной жизни новой эпохи, главное направление ее движения. Положение о том, что новая, свободная литература прежде всего связана с «опытом и живой работой социалистического пролетариата», с «последним словом революционной мысли человечества», с «настоящей борьбой товарищей рабочих» (т. 12, стр. 104) применительно к художественному творчеству необходимо предполагало развитие новой характерологии, сюжетики, тематики, стилистики, всего арсенала художественных средств литературы и — шире — искусства.

Развитие советской литературы сразу же после Октября в самых различных областях страны (как это, в частности, показано в выходящем из печати первом томе истории многонациональной советской литературы, подготовленном в Институте мировой литературы) с необычайной убедительностью говорит о том, в какой мере органично, еще в условиях незаконченшейся гражданской войны, независимо друг от друга, вне какого-либо централизованного воздействия, писатели различных национальностей Советского Союза в еще зачастую наивных формах обращались к тому, что можно назвать общесоветской проблематикой: к изображению непримиримой борьбы двух миров, к образу коммуниста и — прежде всего — к образу Ленина, к теме раскрепощения женщины, к величественной мечте о грядущих победах революции буквально во всех краях нашей страны, от среднеазиатских республик до Белоруссии, от Якутии и до Осетии. Их произведения восходили в конечном счете к общему для всех наших литератур художественному методу социалистического реализма в формах, исторически возможных для него в те годы и отвечающих именно тому направлению литературного движения, которое Ленин предвидел еще в 1905 году, говоря об основных чертах новой, свободной литературы.

Было бы вместе с тем неправильно ограничивать кругозор нового искусства художественным отражением борьбы рабочего класса во главе с Коммунистической партией за торжество социалистической революции. Здесь нельзя забывать о словах Ленина, сказанных еще в 1902 году: «Сознание рабочего класса не может быть истинным политическим сознанием... если рабочие... не научатся наблюдать *каждый* из других общественных классов во *всех* проявлениях умственной, нравственной и политической жизни этих классов; — не научатся применять на практике материалистический анализ и материалистическую оценку *всех* сторон деятельности и жизни *всех* классов, слоев и групп населения... самопознание рабочего класса неразрывно связано с полной отчетливостью... представлений о взаимоотношении *всех* классов современного общества... рабочий должен ясно представлять себе экономическую природу и социально-политический облик помещика и попа, сановника и крестьянина, студента и босяка, знать их сильные и слабые стороны... А это „ясное представление“... могут дать только живые картины и по горячим следам составленные обличения того, что происходит в данный момент вокруг нас» (т. 6, стр. 69—70).

lib.pushkinskijdom.ru

Отражение борьбы рабочего класса является, конечно, первостепенной проблемой, но прежде всего как угол зрения, под которым художник воспринимает взаимоотношения всех классов современного общества; это позволяет понять круг мыслей Ленина о задачах нового искусства, обусловленных убыстрением темпа исторического процесса, о котором уже говорилось, сокращением исторического пространства, сближением отдаленных друг от друга его точек; от первых ростков коммунизма до распахнутых настежь в него дверей.

Это опять-таки раскрывает новый характер эпичности социалистического реализма, включая в его пределы и историческую романистику и жанр научной фантастики, где убыстренное восприятие времени выступает с особенной ощутимостью, хотя, к сожалению, не всегда с равноценной художественной убедительностью.

Характер эпичности социалистического реализма, вытекающей из движения самих масс, определяющего основу исторического процесса, обусловлен в своем качестве еще и тем, что «только борьба воспитывает эксплуатируемый класс, только борьба открывает ему меру его сил, расширяет его кругозор, поднимает его способности, проясняет его ум, выковывает его волю» (т. 30, стр. 314). Здесь мы подходим к вопросу о гуманизме советской литературы и о новом его содержании, поскольку движению масс сопутствует героическое начало. «...Пролетарская революция, — пишет Ленин, — впервые дала прежним одиночкам, героям революционной борьбы, настоящую почву, настоящую базу, настоящую обстановку, настоящую аудиторию и настоящую пролетарскую армию, где эти вожди могли проявить себя» (т. 38, стр. 75). Теперь, подчеркивает он, наступило время, когда «Россия способна давать не только одиночек-героев — ...Россия даст таких героев из массы... Россия сможет выдвинуть этих героев сотнями, тысячами» (т. 42, стр. 4). Героическое начало, присущее столь многим произведениям советской литературы, восходит опять-таки в своей основе к природе нового исторического процесса, раскрытой Лениным. Говоря об «Уроках Московского восстания» (т. 13, стр. 376), он видел их, в частности, в массовом героизме, в том, что «презрение к смерти должно распространиться в массах и обеспечить победу»; ту же мысль он еще более полно выразил после Октября в «Речи при открытии мемориальной доски борцам Октябрьской революции 7 ноября 1918 г.»: «На долю павших в Октябрьские дни прошлого года товарищей досталось великое счастье победы. Величайшая почесть, о которой мечтали революционные вожди человечества, оказалась их достоянием: эта почесть состояла в том, что по телам доблестно павших в бою товарищей прошли тысячи и миллионы новых борцов, столь же бесстрашных, обеспечивших этим героизмом массы победу» (т. 37, стр. 171).

Споры о героизации и дегероизации в литературе идут у нас и по сей день. Они связаны, естественно, со сложностью осмысления общественного процесса, требующего понимания всех его сторон и — в особенности применительно к задачам искусства — отображения их в живых картинах. Но очевидна вместе с тем и доминанта этого отображения, т. е. общий принцип оценки всех явлений под углом зрения борьбы рабочего класса. Эта борьба порождала и порождает героизм массы; тем самым и определяющее героическое начало гуманизма советской литературы связано не только с непосредственным предметом художественного изображения, но и с общим принципом оценки, с которым писатель подходит к изображению любой стороны действительности.

И эта сторона советской эстетики непосредственно соотносится с тем, что в социалистическом обществе — как говорит Ленин — «сила примера впервые получает возможность оказать свое массовое действие»

lib.pushkinskijdom.ru

(т. 36, стр. 191). В этом смысле само гуманистическое содержание советского искусства приобретает новое историческое содержание. «...Главная ценность — человеческие жизни» (т. 45, стр 305) — эта ленинская мысль получает наиболее полное развитие, обращаясь к той высшей цели, которой эти жизни посвящены. «Надо, — говорит Ленин, — уметь проявить самопожертвование в одной стране... чтобы неслыханные жертвы окупились сторицей» (т. 40, стр. 242). В жизни народных героев, подобных И. Бабушкину, он видел основу для создания книг, которые будут учить тому, «как надо жить и действовать» (т. 20, стр. 83). Жизнь Свердлова являлась для него примером, руководствуясь которым «широкие массы... пойдут вперед и вперед» (т. 38, стр. 79).

Перед нами опять-таки сокращение исторического расстояния от действительности до идеала. Массовое значение примера возможно лишь при том условии, если он, с одной стороны, уже проявляется в жизни, а вместе с тем и относится к ней как норма, реализуя представление о тех или иных сторонах общественных идеалов. Здесь заложена основа развития в советской литературе того широкого течения, которое связано с документальным началом, от романа Горького «Мать» через «Чапаева», «Железный поток», «Педагогическую поэму», «Как закалялась сталь» к «Молодой гвардии», «Всем смертям на зло» и богатейшей документально-художественной литературе наших дней.

Говоря о Бабушкине: «...он знал, что дело, которому он отдал всю свою жизнь, не умрет, что его будут делать десятки, сотни тысяч, миллионы других рук, что за это дело будут умирать другие товарищи рабочие, что они будут бороться до тех пор, пока не победят» (т. 20, стр. 81), Ленин рассматривал его жизнь и как идеал поведения революционера и как осуществление этого идеала в реальном жизненном процессе. Не приходится говорить и о том, что все эти общие черты эстетики советской литературы в свою очередь надо понимать динамически, каждый раз в том новом содержании, в тех новых формах, которыми насыщает их данный исторический момент. Советская литература многогеройна и в смысле того, что за ее героикой стоит героизм массы и в смысле многообразия форм и путей того героизма, которые подсказывает ей время и которые тем самым требуют раскрытия новых сторон характера и новых путей его деятельности, начиная с образа Павла в романе М. Горького «Мать».

Выразительный пример тех перестроек, которых требует время у казалось бы уже определившегося характера, мы находим у Ленина, когда он говорит о новых задачах, вставших после победы в гражданской войне перед коммунистами: «Он, коммунист, революционер, сделавший величайшую в мире революцию, он, на которого смотрят если не сорок пирамид, то сорок европейских стран с надеждой на избавление от капитализма, — он должен учиться от рядового приказчика, который бегал в лабаз десять лет, который это дело знает, а он, ответственный коммунист и преданный революционер, не только этого не знает, но даже не знает и того, что этого не знает» (т. 45, стр. 82).

Эта острейшая характеристика по сути дела представляет собой сжатую формулу сюжета романа, набросок истории образа, которые и находили творческую реализацию в советской литературе, начиная с «Повольников» Яковлева и кончая «Необыкновенными москвичами» Березко. И в этом отношении ленинское наследие несет в себе неослабевающий заряд для советских писателей.

Эта, если так можно сказать, неустанная историчность в подходе к жизни требует от советской эстетики необычайной гибкости и динамизма. Умножаясь на многообразие национального опыта, который несет в себе каждая литература советской страны, воспринимая этот опыт во всем многообразии тех творческих сил, которые таятся в социали-

lib.pushkinskijdom.ru

стическом обществе, она и определяет разнообразие творческих форм, свойственное социалистическому реализму, вернее — являющееся необходимым условием его развития.

Понятно, что различные грани ленинского наследия в области развития советской литературы мы здесь могли затронуть лишь крайне сжато, далеко и далеко неполно, но и из этого сжатого обзора видно, какой огромный творческий импульс оно несет в себе для ее развития, определяя логику жизни, логику мысли, логику творчества.

Художественный метод советской литературы, ее творческие направления, ее жанры, ее историзм, ее героика, ее динамизм в изображении действительности, воодушевляющее ее чувство прогресса в движении человечества к высоким целям коммунизма — все это черпается ею в жизненном процессе, просветленном для нее ленинским делом и ленинской мыслью.

lib.pushkinskijdom.ru

А. Ф. БРИТИКОВ

ЛЕНИН И УЭЛЛС

(ЛИЧНОСТЬ ЛЕНИНА В ВОСПРИЯТИИ УЭЛЛСА. МАРКСИЗМ-ЛЕНИНИЗМ И УТОПИЧЕСКИЙ РОМАН-ПРЕДОСТЕРЕЖЕНИЕ. ВОЗДЕЙСТВИЕ ОКТЯБРЬСКОЙ РЕВОЛЮЦИИ НА УЭЛЛСА)

В творчестве Уэллса литература неотделима от политики, социология от фантастики. Автор популярных научно-фантастических романов, он со временем все больше раскрывается как глубокий и остро политический мыслитель. Он сознательно отдавал свое перо публицистике и одним из первых на Западе написал правду о Советской России, оказав немалую услугу нашей революции.

Вождю большевиков отдавали должное и враги. Уэллс был нашим попутчиком и другом. Но если с иными друзьями этот необузданный полемист бывал несправедлив до жестокости,[1] по отношению к Ленину он стремился быть максимально объективным. Страницы о Ленине проникнуты искренним уважением к его личности и убеждениям. Встреча в Кремле оставила в жизни писателя неизгладимый след. Через призму этой встречи ясней видятся свет и тени его Утопии — так называл он идеальное будущее человечества.

Тема «Ленин и Уэллс» актуальна не только потому, что до сих пор недостаточно прояснены обстоятельства путешествия Уэллса в Советскую Россию. Почти не изучены некоторые важные литературоведческие ее аспекты, особенно ленинский подход к фантастическому роману-предостережению — жанру, который создал Уэллс. Ленин выделял эту разновидность утопии, и она до сих пор играет заметную роль в идеологической борьбе. Из поля зрения исследователей, как это ни странно, выпал образ Ленина в мемуарно-публицистическом творчестве Уэллса. Между тем этот образ, его эволюция, по нашему мнению, позволяют глубже понять идейно-политическое развитие Уэллса. Пришла также пора поставить вопрос о методологическом сопоставлении предвидений Ленина и Уэллса, одинаково важный для анализа как художественного, так и теоретического мышления писателя.

1

Ко времени приезда в Советскую Россию эклектичность мировоззрения Уэллса определялась тем обстоятельством, что в эпоху марксизма и пролетарской революции он оставался утопистом. Отсюда «непримиримая война» с марксистской теорией и недооценка теоретических работ Ленина. По мнению Уэллса, ленинские труды «вряд ли отражают даже частицу подлинного ленинского ума».[2] Уэллс скорей драматизировал, чем беспристрастно описал состояние руководимого Лениным молодого государства.

---

[1] См., например: Б. Шоу. Герберт Уэллс. (Каким я знал его). В кн.: Прометей, 2. Изд. «Молодая гвардия», М., 1967, стр. 340.

[2] Герберт Уэллс. Россия во мгле. Госполитиздат, М., 1958, стр. 66 (далее ссылки на это издание приводятся в тексте).

lib.pushkinskijdom.ru

И тем удивительней, что он верно схватил истинные черты Ленина — мыслителя и государственного деятеля.

Независимо от противоречий политического мышления (мы к ним еще вернемся) здесь действовала та особенность, что выдающийся *художник* не мог не разглядеть в вожде революции, как он сказал, «изумительного *человека*»; человеческое же обаяние Ленина нередко привлекало к его идеям самых упорных противников. К тому же мемуарные и публицистические страницы о Ленине принадлежат художнику-утописту, перед чьим внутренним взором никогда не мерк идеал Человека. С наибольшей силой этот идеал отразился в романе «Люди как боги» (1923), написанном по возвращении из России. И когда в книге «Россия во мгле» Уэллс подчеркивает простоту и естественность Ленина, отсутствие малейшего намека на сознание собственной значимости, его симпатия к «кремлевскому мечтателю» восходит к его собственной мечте об идеальном политическом деятеле.

За шесть лет до встречи в Кремле Уэллс в утопическом романе «Освобожденный мир» (1914) размышлял о тех нравственных качествах, которые поднимают вождя и политика на уровень стоящей перед ним высшей задачи — помочь человечеству шагнуть в новый мир. «Именно потому, что он прост, что в нем нет ничего сложного, ничего сверхчеловеческого, ничего из ряда вон выходящего, — рисовал Уэллс нравственный облик своего героя Леблана, — и оказалось возможным совершить все то, что он совершил».[3] Портрет был не совсем отвлеченным. Уэллс отнес Леблана «с его прозрачно чистой, как у ребенка, душой, с его полной отрешенностью от личных интересов» к тем людям, какими «были Авраам Линкольн и Гарибальди».[4] Он противопоставлял этих народных деятелей «энергичным, честолюбивым, недальновидным, ограниченным»[5] политиканам, выдвинутым на историческую сцену современным капитализмом. Глядя на этих последних, он прорицал даже, что в двадцатом веке мир окончательно растеряет великих вождей.

И вот в книге «Россия во мгле» он пишет: «...я встретился с личностью, совершенно непохожей на то, что я себе представлял» (стр. 66). «Мне говорили, что Ленин любит поучать людей, но он, безусловно, не занимался этим во время нашей беседы» (стр. 69—70); Ленин «говорил быстро, с увлечением, совершенно откровенно и прямо, без всякой позы, как разговаривают настоящие *ученые*» (стр. 70; курсив мой, — *А. Б.*).

Отметим эту мимолетную ассоциацию: она напоминает о главном свойстве ленинского ума — научной глубине революционных убеждений. Еще до встречи с Лениным Уэллс обратил внимание на решительное преимущество большевистских лидеров перед немецкими и английскими буржуазными деятелями как в общей культуре, так и в общественных знаниях.[6] В «России во мгле» он помножает ум и науку на человеческое благородство Ленина.

Много лет спустя, в «Опыте автобиографии» (1934) (законченной, кстати сказать, после еще одного свидания с Лениным, уже в Мавзолее), Уэллс развил намеченную раньше антитезу: Ленин — Бальфур. Сравнению дало толчок некоторое внешнее сходство. Увлекающийся писатель когда-то назвал Артура Бальфура, лидера консерваторов и премьер-министра, соратника У. Черчилля по антисоветской интервенции, — великим. Теперь, говорит он, «когда я ставлю на чаши весов этих двух людей, нет никакого сомнения, чья перевесит... Скромно одетый малень-

---

[3] Герберт Уэллс. Собрание сочинений в пятнадцати томах, т. 4, изд. «Правда», М., 1964, стр. 407 (Библиотека «Огонек»).

[4] Там же, стр. 386.

[5] Там же, стр. 347.

[6] См.: Н. Кузьмин. Реконструкция, а не революция. «Петроградская правда», 1918, № 115, 5 июня (23 мая).

lib.pushkinskijdom.ru

кий человек в Кремле превзошел его и умом, и делами. Ленин оставался деятельным до конца дней, тогда как Бальфур кончил тем, что стал в позу».[7]

Уэллс не терпел позеров, но здесь он подмечает нечто более важное — истинное подвижничество подлинного революционера, которое Ленин так высоко ценил в Н. Г. Чернышевском и в героях его романа «Что делать?» и которое передал как эстафету поколению пролетарских революционеров.

В трактате «Открытие Будущего» Уэллс говорил, что нравственным критерием *созидательного* ума должно быть не отвлеченное понимание добра и зла (из которых исходит ум созерцательный), а те поступки и действия человека, которые приближают лучшее будущее. Встреча с Лениным оказалась практическим уроком нравственного превосходства социализма действия над социализмом слова (Уэллс был слишком хорошо с ним знаком на Британских островах).

Публицистика «России во мгле» — беглые зарисовки и выношенные проекты, уничтожающие характеристики мучителей России и откровенная критика большевиков — все это объединено лейтмотивом созидания. Революционное созидание, говорит Уэллс, воплощено в творческой мощи ленинского ума и, в свою очередь, освещено его светом. Здесь, по нашему мнению, — самая важная и самая личная причина поворота Уэллса к Октябрьской социалистической революции. Ведь из Англии она казалась ему чем-то «непонятным, удивительным и страшным» (из письма Горькому от 11 II 1920),[8] и он сгоряча даже советовал своему правительству вооружаться. Он и поехал в Россию не без задней мысли найти там средство от «грозившего» Европе революционного потопа.[9] И неожиданно для себя открыл в первом большевике великого мечтателя и творца.

2

Встреча с Лениным обозначила сдвиг во взгляде Уэллса на историческую роль личности. В «Открытии Будущего» он еще пренебрегал субъективным воздействием людей на историю, веря лишь в объективные силы, которые стоят за людьми. В романе «Освобожденный мир» Уэллс поставил свою Великую Перемену в зависимость от «обезличенной воли и чувства необходимости, которые отчетливее всего и типичнее всего выражены в науке».[10] В «Опыте автобиографии», как бы вспоминая обо всем этом, Уэллс уже вносит поправку: «Я редко соглашаюсь с общепринятым понятием „великий человек“, но если говорить о величии отдельных представителей рода человеческого, то я должен признать, что Ленин, во всяком случае, был подлинно великим человеком».[11] Подытоживая сравнение с Бальфуром, Уэллс подчеркивает, что период, когда Ленин осуществлял руководство, длился «менее 5 напряженных лет. Тем не менее за это время он внес в русскую действительность целеустремленность и созидательное отношение ко всем трудностям, которое сохранилось до настоящего времени... Он продолжал действовать как фермент еще долго после своей смерти. Может быть, и сейчас он действует так же сильно, как и прежде».[12]

---

[7] H. G. Wells. Experiment in Autobiography, vol. II. London, 1934, pp. 778—779.

[8] См. в кн.: Переписка А. М. Горького с зарубежными литераторами. Изд. АН СССР, М., 1960, стр. 65.

[9] См.: Ю. Кагарлицкий. Герберт Уэллс. Очерк жизни и творчества. Гослитиздат, М., 1963, стр. 239.

[10] Герберт Уэллс, Собрание сочинений в пятнадцати томах, т. 4, стр. 406.

[11] H. G. Wells. Experiment in Autobiography, vol. II, p. 778.

[12] Там же, стр. 779.

lib.pushkinskijdom.ru

Теперь, в удалении времени, Уэллсу отчетливей видны слагаемые ленинской силы как государственного деятеля: «Основой его личного престижа были трезвость суждений и дальновидность, проявленные им во время революционного кризиса... Силу его составляла ясность цели в сочетании с остротой мысли».[13] Он углубляет характеристику ленинского интеллекта: «Его ум никогда не оставался косным, и он переключался от революционной деятельности к социальным преобразованиям с удивительной гибкостью».[14] Теперь нет и следа самодовольной иронии, с которой он сопоставлял (в связи с планом электрификации) ленинское «сверхвоображение» с собственным пророческим даром. Уэллс теперь — чего он, кажется, никогда не делал — даже оправдывается: мол, он не учел тогда водных ресурсов России...

В «Опыте автобиографии» Уэллс завершал страницы о России рассказом о посещении Мавзолея (он поспешил туда прямо из аэропорта) и вновь — в который раз — обращался к нравственному облику Ленина: «Его лицо было исполнено достоинства и немного трогательно; в нем было *что-то детское и вместе с тем мужественное* — высшие человеческие качества».[15] Тот, кто внимательно читал роман «Люди как боги», отметит в этих чертах нечто родственное гражданам Уэллсовой Утопии. В их простодушии заключена зрелая мощь, в их внешней простоте скрыта громадная сложность интеллекта.

В этом романе на виду больше, быть может, конкретные русские впечатления (Уэллс упоминает о революции и гражданской войне, о разбойничьей интервенции и голоде). Однако наиболее знаменательной представляется внутренняя перекличка персонажей с образом Ленина, каким он запечатлен в публицистике и мемуарах Уэллса. Может быть, не случайно люди и человеческие отношения в этой книге оказались, по признанию И. Ефремова, самым сильным литературным импульсом для создания образа человека коммунистического будущего в его романе «Туманность Андромеды» (1957).

Конечно, дело обстоит не так, что Ленин непосредственно послужил прообразом гражданина Утопии. Возможно, что художественный опыт изображения человека будущего помог сперва Уэллсу верно увидеть ленинские черты, уже затем публицистический образ «изумительного человека» осветил истинное и лучшее в мечте писателя о «людях как богах».

Публицистика могла послужить своего рода призмой, которая повернула воображение от утопии к реальности и затем — уже под новым углом зрения — вновь к утопии. Ленин, отмечая в «Маленьких философских работах» И. Дицгена известную аксиому: «Фантастические представления взяты из действительности»,[16] подчеркивает в другом месте, что вообще «снятие слепка (=понятия)» с вещи «*не есть* простой, непосредственный, зеркально-мертвый акт, а сложный, раздвоенный, зигзагообразный».[17] Тем более это верно для фантастических образов.

Когда Уэллс в 1932 году в ответ на просьбу журнала «Литература мировой революции» высказать свое мнение об Октябрьской революции писал: «Она коренным образом изменила идеологию всего мира; все вышедшие (после нее, — *А. Б.*) романы, пьесы, публицистические и исторические труды написаны под ее влиянием»,[18] — он мог сослаться и на свое творчество. Если в романе «Люди как боги» революции еще не признаются «локомотивами истории» (выражение Маркса), то в романе

[13] Там же, стр. 777.
[14] Там же, стр. 779.
[15] Там же (курсив мой, — *А. Б.*).
[16] В. И. Ленин, Полное собрание сочинений, т. 29, стр. 441.
[17] Там же, стр. 330.
[18] «Литература мировой революции», 1932, № 9/10, стр. 145.

lib.pushkinskijdom.ru

«Божье наказание» (1939) уже прорицается победа будущей мировой революции, несмотря даже на автократические попытки некоторых ее вождей.

Менее очевидно, но не менее важно для Уэллса как художника косвенное развитие под воздействием Октября, о чем справедливо говорит Ю. Ковалев,[19] — когда политическая позиция писателя менялась в тесной связи с его литературно-эстетическими и нравственными идеями. Именно на эту, внутреннюю сторону эволюции и проливает свет публицистический образ Ленина. Личность Ленина помогла Уэллсу, в частности, понять и принять моральную — очень важную для него как художника — сущность большевизма.

3

Отвечая клеветникам нашей революции, Уэллс писал в «России во мгле», что большевистское правительство «самое бесхитростное из всех правительств, существующих сейчас в мире» (стр. 93). В английском издании книги, которое читал Ленин, ленинский карандаш пометил эту мысль,[20] а также и на другой странице: «Большевистское правительство неопытно и неумело до крайности; у него бывают периоды насилия и жестокости, но по существу своему оно честно» (стр. 95). Перегибы большевиков в борьбе с врагами, продолжает Уэллс, не имеют «ничего общего с бессмысленной резней деникинского режима» (стр. 38). Именно большевикам, подчеркивает он, удалось восстановить в стране законность и правопорядок, и сам Ленин открыто выступил «с резкой критикой экстремистских заскоков в своей собственной партии» (стр. 53).

Своим соотечественникам Уэллс напомнил, что если в России действуют карточная система и ЧК, то во время мировой войны британское правительство тоже ввело жесткое нормирование продуктов и Закон о защите государства от спекулянтов и шпионов. Если «спекулянта в России не штрафуют, а расстреливают», говорил он, то это потому, что (следующие далее строчки Ленин подчеркнул и пометил NB) «то, что в Англии ощущалось как неудобство, в России разрослось до масштабов бедствия. Вот и вся разница» (стр. 89).

«Сомнительные авантюристы, терзающие Россию при поддержке западных держав,... не руководствуются никакими принципиальными соображениями... По существу — это просто бандиты. Коммунисты же, что бы о них ни говорили, — это люди идеи... Сегодня коммунисты *морально стоят выше всех своих противников*» (стр. 37; курсив мой, — *А. Б.*). Меры, которые должно было бы предпринять на их месте любое другое правительство, они честно и открыто проводят как свою идею. И для Уэллса особенно важно, что принципы ленинского правительства нравственны потому, что направлены на созидание, тогда как его враги только разрушают. Способность созидать для будущего Уэллс еще до событий в России расценивал как моральный критерий.

Уэллс говорил Западу: большевики — это патриоты, защищающие свою родину. Каждый непредубежденный человек должен понять (Ленин подчеркнул и пометил NB эти строки): «Не коммунизм вверг эту огромную, трещавшую по швам, обанкротившуюся империю в изнурительную шестилетнюю войну. Это дело рук европейского империализма» (стр. 87). «Непосредственной причиной ее крушения была война современного типа, физически ее изнурившая» (стр. 94) (последние слова

[19] Ю. В. Ковалев. Герберт Уэллс и Великая Октябрьская социалистическая революция. В кн.: Великий Октябрь и литература. Тезисы докладов... Северо-Западное книжное издательство, 1966, стр. 34—35.

[20] Ссылки на ленинские пометы в книге Г. Уэллса «Россия во мгле» приводятся по цитируемому нами русскому изданию 1958 года.

lib.pushkinskijdom.ru

Ленин подчеркнул дважды). В этом повинен «мстительный французский кредитор» и «тупой английский журналист» (стр. 87), — вроде того, что поразил читателей лондонской «Times» сенсацией о супе с человеческими пальцами, якобы поданном ему в петроградской столовой.[21]

Писатель не только негодовал против лжи: он хотел донести до западного читателя и ту правду, что «в Советской России непрерывно идет грандиозная работа по народному просвещению и..., несмотря на всю тяжесть положения в стране, количество школ в городах и качество преподавания неизмеримо выросли со времен царского режима» (стр. 57). Уэллс писал, что Ленин поддерживает усилия Горького по спасению культуры, а ученым в голодном Петрограде «знание дороже хлеба». В доме отдыха на Каменном острове, говорил Уэллс, большевики заботятся не только о здоровье, но и о перевоспитании трудящихся. «Можно оспаривать их идеи и методы, называть их планы утопией» (и Уэллс тоже их так называл), «но нельзя отрицать того, что в России сейчас идет *созидательная* работа» (стр. 52; курсив мой, — *А. Б.*).

Многих вещей Уэллс просто не способен был понять. Поразительно, например, как этот принципиальный сторонник *постепенных* преобразований мог ожидать увидеть — и преисполнился иронии, что не увидел, — восстановления производства в обстановке разрухи и еще не остывших фронтов! Но не менее удивительно, что, несмотря на это, Уэллс схватил самое главное: что возрождение в России возможно «только на основе Советской власти» (стр. 50). А ведь он и в «России во мгле» писал: «Марксистский коммунизм всегда являлся теорией подготовки революции, теорией не только лишенной созидательных, творческих идей, но прямо враждебной им» (стр. 30).

И вот: «Разговаривая с Лениным, я понял, что коммунизм, несмотря на Маркса (?!), все-таки может быть огромной творческой силой» (стр. 74). Более того: «только они» — большевики — «могли стать становым хребтом возрождающейся России» (стр. 50).

Мы еще вернемся к ошибочному противопоставлению теории марксизма практике Октябрьской революции. А сейчас отметим, что ирония Уэллса по поводу «негибкости» этого хребта не должна скрыть от нас определенного понимания роли большевиков как социалистической партии нового типа. Более отчетливо Уэллс высказался об этом в «Опыте автобиографии», когда он уже смог оценить исторический опыт советской власти. Размышляя о «Компетентном Преемнике коллективизированного имущества и предприятий», Уэллс говорит, что если бы не созданная Лениным партия, «диктатура пролетариата» оказалась бы недостаточной для этой роли. Он представлял диктатуру пролетариата в виде «необученных людских масс», которые «не могут выполнять административных функций».[22] Но при этом он писал: «Преобразованная Лениным коммунистическая партия явилась более эффективным шагом к организованной преемственности».[23]

Конечно, он заблуждался, утверждая, что ленинские принципы партийного строительства «поразительно сходны» с его, Уэллса, утопическими проектами. Ведь миссию социальной революции он возлагал на интеллектуальную элиту, действующую *над* массами, тогда как Ленин именно в кровной связи с народом видел залог успеха коммунистов. Тем не менее нельзя не отдать должного сочувствию Уэллса таким, например, ленинским принципам, как требование партийной дисциплины («особых правил и ограничений»); тому, что коммунисты должны «жить и тру-

---

[21] Об этой клевете сообщил Уэллсу Горький. См. в кн.: Переписка А. М. Горького с зарубежными литераторами, стр. 67.

[22] H. G. Wells. Experiment in Autobiography, vol. II, p. 732.

[23] Там же.

lib.pushkinskijdom.ru

диться наилучшим образом, не принадлежа к ответственному административному аппарату», и что «в каждом бойце следует развивать умение руководить... Если бы Россия не сделала ничего другого для человечества, — заключал Уэллс, — то уже сам по себе опыт коммунистической партии достаточен, чтобы оправдать русскую революцию и поднять ее на более высокую ступень по сравнению с присущим французской революции эмоциональным хаосом освобождения».[24] Если бы не Ленин «и созданная им организованная коммунистическая партия, — подчеркивал Уэллс в другом месте автобиографии, — русская революция несомненно выродилась бы в варварскую военную автократию и в конечном счете наступил бы полный социальный крах».[25] К тому вели Россию выплеснутые на поверхность буржуазной революцией многочисленные военные «вожди».

4

Открывшаяся Уэллсу через личность Ленина созидательная сущность коммунизма привела его как раз к тем выводам, которые соответствовали самым насущным интересам молодого государства. Советская Россия отбила атаки контрреволюции и интервентов. Но самой надежной гарантией жизненно необходимой передышки были бы экономические контакты. И в этот момент Уэллс наглядно показал Западу, что единственное «юридическое лицо..., с которым можно эффективно вести дела» (стр. 81) в России, не колчаки и врангели, а советская власть, и только она.

Он сделал это тем убедительней, что, как он писал Горькому, «не польстил большевикам. Если бы я сделал это, результат был бы обратный тому, которого я добился».[26] А «добился» Уэллс того, что на него обрушился сам Черчилль.[27] И. Бунин злобно напал на него в белоэмигрантском «Общем деле». Профессор князь Н. Трубецкой и белоэмигрантский писатель А. Амфитеатров назвали книгу вредной.[28]

Уэллс писал Горькому: «Я сделал все возможное, чтобы заставить наше общество понять, что Советское правительство — это правительство человеческое, а не какое-то исчадие ада, и мне кажется, что я много сделал, чтобы подготовить почву для культурных отношений между двумя половинами Европы».[29] Он, в частности, организовал присылку из Англии научной литературы, чему Ленин в то время придавал чрезвычайное значение.[30] Книги, полученные при посредстве Уэллса, положили начало научной библиотеке Ленинградского Дома ученых. В декабре 1921 года Ленин через Горького просил Уэллса содействовать в США помощи голодающим в России.[31] «Я писал ему, — отвечал Горький, — чтоб он повлиял на Гардинга (президента, — *А. Б.*), — чего он, кажется, и достиг».[32]

Но Уэллс сделал и другое, не менее важное: его книга о России опрокидывала тенденциозно извращенную информацию. Посредством ее

---

[24] Там же, стр. 662—663.
[25] Там же, стр. 779.
[26] В кн: Переписка А. М. Горького с зарубежными литераторами, стр. 70
[27] См. об этом там же
[28] См. об этом: Г. А. Менделевич. Герберт Уэллс о Ленине и России. «Вестник истории мировой культуры», 1957, № 6 (ноябрь—декабрь), стр. 90.
[29] Переписка А. М. Горького с зарубежными литераторами, стр. 70.
[30] Ленинский сборник, XXIII. Партиздат, М., 1933, стр. 200.
[31] См.: В. И. Ленин о литературе и искусстве. Изд. 3-е, дополненное, изд. «Художественная литература», М., 1967, стр. 384—385.
[32] В. И. Ленин и А. М. Горький. Письма. Воспоминания. Документы. Изд. 3-е, дополненное, изд. «Наука», М., 1969, стр. 219.

lib.pushkinskijdom.ru

«New York Times», например, систематически внушала, что «большевики не смогут победить. Благоприятные для большевиков факты выглядели как пропаганда, неблагоприятные были представлены как неопровержимая истина».[33] (К такому выводу пришел известный У. Липпман после анализа сообщений этой газеты в 1920 году о русской революции).[34]

Уэллс был одним из немногих литераторов с мировым именем, на чье сочувствие социализму, чью честность и талант могло рассчитывать молодое государство. Из его книги мы знаем, что он получил приглашение посетить Россию через советскую торговую делегацию в Лондоне.[35] (В то время наше правительство не имело с Великобританией дипломатических отношений). В Москве английский гость был поселен в правительственном особняке, где жил американец Вандерлип, который вел переговоры о концессиях. Маловероятно, чтобы официальное приглашение Уэллсу последовало без ведома председателя Совнаркома, лично заботившегося о контактах с заграницей. Литературовед Ю. Ковалев, изучавший обстоятельства его приезда, сообщил автору этих строк, что располагает свидетельством лица, по поручению Ленина сопровождавшего Уэллса в Петроград через русско-эстонскую границу. «Сейчас трудно установить, — пишет Ковалев, — было ли это приглашение следствием просьбы самого писателя или результатом инициативы Горького. Не исключена возможность, что мысль пригласить Уэллса, с тем чтобы он впоследствии информировал английскую и мировую общественность о положении в России, была высказана Владимиром Ильичем Лениным».[36]

В борьбе с ложью и клеветой, которую вело возглавляемое Лениным правительство, политические задачи нераздельно переплетались с экономическими. Ленин подчеркнул в книге Уэллса фразу: «Коммунисты отнюдь не настроены против крупного предпринимательства» (стр. 95). Автор путано объяснял, что монополистический капитал тоже-де ведет к «коллективизму». Но вместе с тем из его книги иностранный капиталист ясно видел, что, во-первых, ключ от громадных русских рынков уверенно держат большевики и что, во-вторых, они ведут реалистическую экономическую политику.

Во время визита Уэллса советское правительство готовило декрет о концессиях. Читатели «Sundy Times», в которой первоначально публиковалась книга Уэллса, первыми, вероятно, узнали, что американец Вандерлип уже начал переговоры. Вывод напрашивался: можно и опоздать... Понятно, почему князь Трубецкой «оскорблялся», будто Уэллс смотрит на Россию глазами английского купца. Белая эмиграция боялась, чтобы иной купец после его книги в самом деле не вздумал торговать с большевиками.

В ряде выступлений о концессиях Ленин объяснял, что советская сторона согласилась с желанием Вандерлипа до времени держать в тайне проект концессии.[37] Вместе с тем в наших интересах было возможно скорей и шире информировать об этом других капиталистов. Если даже они, говорил Ленин, и не пойдут на концессию, само намерение советской власти завязать мирные отношения посеет разброд в их лагере и, стало быть, увеличит шансы на передышку. Мирные предложения окажут

---

[33] Из статьи С. Герсона «Кому служит „Нью-Йорк таймс“» (цитирую по перепечатке: «За рубежом», 1969, № 39, стр. 21).

[34] Там же.

[35] Юрий Ковалев. Уэллс в Петербурге и Петрограде. В кн.: Вторжение в Персей. Лениздат, 1968, стр. 425.

[36] Там же.

[37] В. И. Ленин, Полное собрание сочинений, т. 42, стр. 66 и 96.

lib.pushkinskijdom.ru

также большое пропагандистское действие. На определенном этапе политический аспект концессий перерастал в главный.[38]

Ф. Ротштейн, советский дипломат (впоследствии историк, академик), сопровождавший Уэллса в Кремль и присутствовавший при беседе, рассказывает, что Ленин нарочито, как было задумано, посвятил своего гостя в переговоры с Вандерлипом.[39] Вскоре в Европе узнали, чем занят в России представитель американских деловых кругов. Разумеется, Ленин принял писателя не ради этого дипломатического хода, как получается у Ротштейна. В разговоре был поднят очень широкий круг вопросов. В частности, Ленина интересовали, по словам Уэллса, возможные международные последствия «проекта Вандерлипа». Понравится ли, спрашивал Ленин, американское предложение о дальневосточных концессиях английским капиталистам? «Поможет это укрепить мир? А не явится ли это началом новой всемирной драки?» (стр. 76). (В изложении Уэллса проект включал оборонительный союз против агрессивной Японии). Западный читатель узнал из книги Уэллса, что большевики, несмотря на отчаянное экономическое положение, озабочены прежде всего интересами человечества. Вряд ли кто-нибудь из буржуазных публицистов мог так убедительно показать, что русские коммунисты — люди идеи в самом высоком смысле этого слова.

Концовка «России во мгле» звучала почти трагически: если помощь Запада задержится, крах, постигший бывшую Российскую империю, угрожает Европе и всему миру. Уэллс боялся, чтобы в эту «брешь» не провалилась «вся современная цивилизация» (стр. 96). Пессимистический прогноз привлек особо пристальное внимание Ленина: его карандаш подчеркнул «пророческие» слова, пометил на полях четырьмя чертами и знаменательным NB.

Конечно, Уэллс сомневался в способности большевиков справиться с разрухой собственными силами. Но скептицизм, мрачное пророчество, в котором следует различать и рациональное предостережение, было своего рода литературным приемом. В своих фантастических романах Уэллс намеренно сгущал краски, чтобы заострить внимание на действительно опасной возможности. «Мы, коммунисты, — писал А. Воронский в рецензии на книгу Уэллса, — тоже полагаем, что капитализм в его новейшей империалистической формации грозит гибелью всей цивилизации, всей человеческой культуре».[40] Это с очевидностью показала уже первая мировая война. На социалистическую революцию легла новая ответственность.

Прибегая к литературному заострению, Уэллс пользовался случаем продвинуть свою давнюю утопическую идею соединения наций во всемирное государство, которое положит конец войнам и везде установит социальную справедливость. В «России во мгле» появляется новый оттенок: Воронский обратил внимание, что Уэллс ратует за некое взаимовоздействие коммунизма и капитализма. Он цитировал: «Обе стороны будут взаимно влиять друг на друга. Западные государства, вероятно, начнут прибегать к более коллективистским способам управления и в то же время своим влиянием будут умерять крайности коммунистического строя в России».[41]

---

[38] См. ленинские выступления на эту тему на собрании актива Московской организации РКП(б) и на Фракции РКП(б) VIII Съезда Советов (В. И. Ленин, Полное собрание сочинений, т. 42).

[39] Ф. Ротштейн. Свидание В. И. Ленина с Уэльсом. «Комсомольская правда», 1926, № 17, 21 января.

[40] А. Воронский. Г. Д. Уэллс о советской России. «Красная новь», 1921, № 1 (июнь), стр. 290.

[41] Там же.

lib.pushkinskijdom.ru

Капиталистов Уэллс успокаивал: с их помощью большевики «вероятно» построят «умеренный коммунизм с централизованным управлением транспортом, промышленностью и, позднее, сельским хозяйством» (стр. 80). Большевиков же хотел убедить, что «чем шире становятся... масштабы» крупного предпринимательства, «тем больше оно приближается к коллективизму. Это, — вступал в противоречие Уэллс со своими же представлениями о социализме, — путь немногочисленной верхушки к коллективизму вместо низового пути к нему масс» (стр. 95).

Ленин отчеркнул эту мысль тремя черточками на полях. В беседе с писателем он возразил: «Капитализм... — это вечная конкуренция и борьба за наживу. Он прямая противоположность коллективным действиям. Капитализм не может перерасти в социальное единство или всемирное единство» (стр. 76).

Еще в книге «Империализм, как высшая стадия капитализма» Ленин установил, что в современную эпоху «некоторые основные свойства капитализма стали превращаться в свою противоположность... монополия есть прямая противоположность свободной конкуренции... И в то же время монополии, вырастая из свободной конкуренции, не устраняют ее, а существуют над ней и рядом с ней, порождая этим ряд особенно острых и крутых противоречий...»[42]

Современные антикоммунисты могли бы счесть Уэллса предтечей модной ныне теории конвергенции, если бы не одна «деталь»: он мечтал о превращении капитализма именно в социализм, а не капитализма и социализма в некое «единое индустриальное общество». Конечно, он противоречил самому же себе, полагая, что переход к социализму возможен в рамках буржуазного общества. Ведь он был убежденным сторонником общественной собственности: еще полстолетия тому назад он мечтал о таком мире, где «больше не существует „моего“ и „твоего“, а только „наше“».[43] Ожидать же от буржуазного государства, что оно самопроизвольно откажется от своей частнособственнической природы, столь же нелепо, сколь надеяться, что хищники запишутся в вегетарианцы.

Уэллса вводила в заблуждение, как и сейчас обманывает многих противников капитализма, маскировка его частнособственнической сути формами групповой и даже «народной» собственности. Но он задолго до Хиросимы и Нагасаки понял, какая опасность заключена в государстве, построенном на принципе разобщенности: «...разобщенность всегда таит в себе угрозу войны, а угроза войны, конечно, приводит к накапливанию все большего и большего количества атомных бомб».[44]

Пропагандистская выдумка антикоммунистов, будто социально противоположные системы движутся по конвергентным (сходящимся) линиям к общему знаменателю, учитывает, конечно, экономические успехи социализма, — сегодня не замечать их стало просто невозможно; но только с тем, чтобы тоньше затушевать то крайне невыгодное — и решающее — для капитализма обстоятельство, что социализм пишет свой лозунг материального прогресса на своем гуманистическом знамени.

5

После Жюля Верна Уэллс — самый выдающийся в мировой литературе поэт научно-технического прогресса. Но в отличие от Верна он был поэтом трагическим. Он уже не верил в автоматическую благодетельность науки и техники. Та сила, с которой он показал их угрожающую

---

[42] В. И. Ленин, Полное собрание сочинений, т 27, стр. 385—386.
[43] Герберт Уэллс, Собрание сочинений в пятнадцати томах, т. 4, стр. 400.
[44] Там же, стр. 392.

lib.pushkinskijdom.ru

двойственность в условиях капиталистического общества, принесла ему в наше время новую славу гениального провидца. Уэллса очень рано стало тревожить то, что понимали тогда только самые революционные умы.

Горький вспоминает, как в 1907 году в Лондоне Ленин говорил ему об анархии производства при капиталистическом строе и сожалел, что никто еще не догадался написать об этом книгу.[45] Года через два, на Капри, продолжает Горький, Ленин, беседуя с А. А. Богдановым-Малиновским об утопическом романе, посоветовал: «Вот вы бы написали для рабочих роман на тему о том, как хищники капитализма ограбили землю, растратив всю нефть, все железо, дерево, весь уголь. Это была бы очень полезная книга, синьор махист!»[46]

В памяти Ленина, вероятно, свежа была богдановская утопия «Красная звезда» (1908). (В письме М. И. Ульяновой Ленин делился впечатлениями о естественно-научной фантастике в этой книге).[47] Впоследствии Богданов написал совсем другой, махистский роман «Инженер Мэнни» (1913). В письме к Горькому Ленин отозвался о нем резко отрицательно.[48]

И все же ленинское пожелание по-своему сбылось.

В канун первой мировой войны в Англии и в России почти одновременно начал печататься роман Уэллса «Освобожденный мир». Уэллс предсказывал разрушительную атомную войну и то, что на развалинах старого мира будет заложено новое, справедливое общество. На этот раз знаменитый писатель гораздо определенней, чем в своих ранних фантастических романах, охарактеризовал войну как следствие изжившего себя миропорядка. Он писал: «Человечество истощало свои ресурсы, как... умалишенный. Люди израсходовали три четверти всего запаса каменного угля, имевшегося на планете, они выкачали почти всю нефть, они истребили свои леса, и им уже стало не хватать меди и олова... Вся общественная система стремительно приближалась к полному банкротству».[49]

Совпадение со словами Ленина удивительное. Могло случиться, что Горький, встречаясь в том же 1907 году в Лондоне с Уэллсом, передал памятный разговор. (Как сообщает М. Ф. Андреева, Ленин тоже интересовался лондонскими встречами Горького с Уэллсом и Б. Шоу).[50] Но и помимо того два замечательных ума двадцатого века, наблюдая одно и то же явление, не могли не прийти к сходному заключению. Хотя выводы они сделали очень разные: Ленин хотел, чтобы разоблачение капиталистического хищничества поднимало рабочих на еще более решительный штурм (это было время уроков 1905—1907 годов); Уэллс же, рисуя бездну, в которую толкал человечество капитализм, надеялся, что он сам себя разрушит: мол, порожденная им война положит конец войнам и т. п.

Тем не менее Уэллс создал как раз такой — разоблачительный утопический роман нового типа, о котором говорил Ленин. Ведь в разговоре с Богдановым речь шла не о традиционной утопии, звавшей к социализму картинами готового будущего, а о такой, которая нацеливала бы против настоящего, ставила ближайшую задачу. В утопиях Т. Мора, Т. Кампанеллы, Д. Вераса, Э. Кабе критицизм создавался косвенно — контрастностью идеала неприглядной реальности. Воплощая вековые

---

[45] В. И. Ленин о литературе и искусстве, стр. 644.
[46] Там же.
[47] В. И. Ленин, Полное собрание сочинений, т. 55, стр. 254.
[48] В. И. Ленин о литературе и искусстве, стр. 354.
[49] Г. Уэллс, Собрание сочинений в пятнадцати томах, т. 4, стр. 478—479.
[50] В. И. Ленин о литературе и искусстве, стр. 658.

lib.pushkinskijdom.ru

чаяния угнетенных, традиционный утопиз либо вовсе не включал вопрос о путях в будущее, либо не опирался в должной мере на научный анализ той реальной действительности, из которой этот путь только и мог быть выведен. «...Не надо забывать, — предупреждал Ленин, — глубокого замечания Маркса, что значение критических элементов в утопическом социализме „стоит в обратном отношении к историческому развитию“». Чем больше развивается пролетарское движение, основанное на научном социализме, «тем быстрее критически-утопический социализм „лишается всякого практического смысла и всякого исторического оправдания“».[51]

Оправданием утопии как литературного жанра было преодоление утопического мышления. Марксизм создал для утопического романа предпосылку социального реализма — включения в фантазию элементов научного предвидения. Но вовсе не отвращал от воображения, от мечты, от желания предвосхитить будущее. Когда Уэллс утверждал: «Каждый коммунистический агитатор презирает „утопизм“ и относится с пренебрежением к разумному планированию» (стр. 30), — он повторял вульгарные аргументы вроде тех, что выдвигались против утопии социал-демократа Богданова: «...не марксистское дело сочинять проекты социалистического строя».[52] Для Ленина, мы видели, вопрос был лишь в том, чтобы утопический роман действительно отвечал задаче социалистического движения.

В свое время этот жанр сыграл выдающуюся роль в широкой, охватывающей все слои общества пропаганде социализма. Гораздо меньше обращалось внимания на то, что утописты выдвинули саму идею предвидения лучшего будущего. Напомним в этой связи то место в известной ленинской выписке из статьи Д. И. Писарева «Промахи незрелой мысли», где речь идет о незаменимости воображения, которое следует вероятному ходу событий (в отличие от мечты, хватающей «совершенно в сторону, куда никакой естественный ход событий никогда не может прийти»). Если бы человек, говорит Писарев, «не мог изредка забегать вперед и *созерцать воображением своим в цельной и законченной картине* то самое творение, которое только что начинает складываться под его руками, — тогда я решительно не могу представить, какая побудительная причина заставляла бы человека предпринимать и доводить до конца» свои начинания.[53]

Традиционный утопический роман как раз и позволял «созерцать в цельной и законченной картине» идеал социализма.

В период подготовки революции идеологическая миссия утопии усложнилась. В этой связи интересно определение жанра, которое дала близкая марксизму Леся Украинка. Если утопию традиционно определяли как картину лучшего будущего, то Леся Украинка в теоретической статье об утопическом романе писала: «„Утопия“ в беллетристическом смысле есть изложение ...положительного и отрицательного идеала жизни человечества».[54] Как сказали бы в наше время, — идеала и антиидеала.

Очень существенное добавление: борьба, столкновение идеала с антиидеалом требует учета действительных, не вымышленных коллизий. С другой стороны, прослеживание регрессивных тенденций, как более явных, может быть более точным, научным. Предложенный Лени-

---

[51] В. И. Ленин, Полное собрание сочинений, т. 20, стр. 103—104.

[52] Рец. без подписи: А. Богданов. Красная звезда. (Утопия). СПб. 1908. 156 стр. «Русское богатство», 1908, № 3, отд. IV, стр. 149.

[53] В. И. Ленин, Полное собрание сочинений, т. 6, стр. 172 (курсив мой, — *А. Б.*).

[54] Леся Українка, Публікації, статті, дослідження, т. II, Вид. Акад. наук УРСР, Київ, 1956, стор. 112.

lib.pushkinskijdom.ru

ным *тематический* поворот — к прямой критике капиталистической действительности — содержал, таким образом, предпосылку *методологического* обновления утопического романа.

6

Важно иметь в виду вместе с тем, что более научный по своему характеру прогноз не лишался в утопическом романе качества *художественной условности*. Эта двуединость Уэллсовых «прорицаний» не сразу была понята. Звероподобных морлоков из «Машины времени» превратно трактовали, например, как пасквиль на рабочих.[55] Уэллс не понимал исторической роли рабочего класса, но все его творчество противоречит намерению осмеять трудящихся.[56] Гротеск этого фантастического романа обращен прямо в противоположную сторону — против общественной системы, которая, подняв человека к высотам цивилизации, низводит к зоологической междоусобице.

Фантастической анимализацией классовой борьбы Уэллс как бы говорил: если этот антагонизм не получит разрешения, в мире ровно ничего не изменится и в далеком будущем, разве что поменяются социальные полюсы. И вот хищники-эксплуататоры переродились в изнеженные ничтожества, а их вчерашние жертвы — в заботливых хищников, которые откармливают бывших хозяев к своему столу...

Эту великолепную метафору пытались оспаривать... ссылкой на улучшение жизни английского рабочего класса. Но Уэллс, конечно же, не собирался убеждать, что капитализму в самом деле удастся довести человечество до вырождения. Не зря ведь он предвещал в своих утопиях светлое будущее. И Ленин, убежденный в конечной гибели капитализма, не считал, что капиталистам в самом деле удастся ограбить землю. Опасность не исключалась, — *если* капитализм будет продолжаться.

Именно в этой, условной (тем не менее вероятной) посылке заключалась идейно-художественная отдача. Предсказание оборачивалось предостережением: вот каким тенденциям нельзя дать развиться и вот почему необходимо всячески ускорить конец капитализма. Предостережения Уэллса, не содержа, как правило, революционных выводов, давали, однако, для них богатый материал. Художественно Уэллс утверждал реальность той самой классовой борьбы, которую в теоретических нападках на марксизм отрицал с чисто британским упрямством.

Уже русская дореволюционная критика отметила, что в романах Уэллса, воспринимавшихся некоторыми как механическая смесь чересчур фантастических гипотез с условной сатирой, сатирическая метафора является как бы реализацией действительно возможного прогноза. «Под маской прихотливой фантастики, — писал автор рецензии на роман «Первые люди на Луне», — скрываются такие злые, такие уничтожающие, такие ядовитые не пародии, не карикатуры, а прогнозы будущего, — что романы Уэллса перестают быть простым вымыслом и становятся социологическими предостережениями».[57]

Исторической заслугой Уэллса как раз и было создание жанра фантастического романа-предостережения, который мы называли разоблачительной или антикапиталистической утопией. Параллельно употребляемый термин «антиутопия» представляется двойственным: исторически

---

[55] См.: В. Ивашева. Художник социал-фашизма Джемс Уэлш. «Литература мировой революции», 1932, № 9/10, стр. 119.

[56] Например, в «романе воспитания» «Джоана и Питер» Уэллс уничтожающе высмеял ретроградов, разглагольствующих о «вреде» образования для рабочих.

[57] А-тов. Первые люди на Луне. «Всеобщий ежемесячник», 1910, № 7, стр. 156.

lib.pushkinskijdom.ru

и этимологически он связан с антикоммунистической утопией. Роман же — предостережение противостоял ей всем своим духом.

Не случайно роман Уэллса «Когда спящий проснется» пытались превратить в антиутопию (используя, конечно, и нечеткость позиции писателя). Купив у материально стесненного автора рукопись, американские издатели выпустили выхолощенный текст, притупляющий радикализм первоначального варианта.[58] В русских дореволюционных переводах (К. Толстого) роман выходил под двусмысленным названием: «После дождика в четверг».

В этой связи реакционная газета «Новое время» писала, что так как «картины самодельного рая», начиная еще с «алюминиевых дворцов» (видимо — в романе Н. Г. Чернышевского «Что делать?»), перестали, мол, вызывать энтузиазм, «естественно» должна была появиться утопия, идущая «против течения», которая показала бы «размечтавшемуся человечеству, к чему могут повести его мечты». «В добрый час! — благословляло Уэллса и читателя «Новое время». — Надо же когда-нибудь поумнеть».[59] «Что... касается попытки решить социальный вопрос путем насилия, регламентаций, коопераций и проч., то с какой бы энергией и какими бы хорошими людьми эти попытки ни делались, они удадутся лишь тогда, „когда Спящий проснется“ или, по русской пословице, „после дождика в четверг“. Вот что хотел сказать Уэллс своим романом...»[60]

А Уэллс сказал совершенно другое: что и при «научно» усовершенствованном капитализме трудящиеся неизбежно пробудятся к революционной борьбе. Уэллс в самом деле пошел против течения — против антикоммунистических и мещанских утопий вроде очень популярных в свое время «Грядущей расы» (1870) Э. Бульвер-Литтона и «Взгляда назад» (1888) Э. Беллами.

Развертывая «в цельной и законченной картине» регрессивную тенденцию капитализма, Уэллс не только дополнил классический утопизм более конкретным и глубоким социальным критицизмом, — в романе-предостережении он преодолевал оппортунистическо-реформистское направление своего социализма. Социализм привел Уэллса к этому художественному открытию — и в нем нашел наиболее радикальное выражение. «...Сама способность воспринимать мир в категориях социалистической мысли много дала ему как художнику»,[61] — справедливо отмечает Ю. Кагарлицкий в книге об Уэллсе.

Как фантаст, Уэллс сознательно вел социалистическую пропаганду. «Я, в сущности, никогда в жизни ничем другим не занимался»,[62] — говорил он в 1931 году А. Луначарскому и продолжал: «Мы живем... в такое опасное время, что художник, не желающий принять в его беге участия как политик, т. е. как вождь людей, кажется мне бесчувственным, бессмысленным, и я не могу признать за ним таланта...»[63] — «...Почти то же, — комментирует Луначарский, — говорил у нас еще Чернышевский».[64] Созвучность самого яркого достижения Уэллса ленинскому представлению о боевой социалистической утопии, как видим, не была случайной.

Самое глубокое и самое истинное зерно своей фантастики Уэллс почерпнул в марксизме. Тот самый Уэллс, который, по выражению биографа Б. Шоу Х. Пирсона, бросался на Маркса «с дубинкой», тем не ме-

---

[58] См.: А. Чуркин. Забытая страница. «Нева». 1962, № 3, стр. 220—221.
[59] «Новое время», 1900, № 8796, 23 августа, стр. 10 (Приложение).
[60] Там же, стр. 11.
[61] Ю. Кагарлицкий. Герберт Уэллс, стр. 6.
[62] А. Луначарский. Разговор с Гербертом Уэльсом. «Прожектор», 1931, № 13/14, стр. 23.
[63] Там же.
[64] Там же.

lib.pushkinskijdom.ru

нее отдал ему дань высокого уважения. Слова Уэллса «он озарил светом своей концепции всю современную историю человечества»[65] были не просто словами. Уэллс усвоил в марксизме идею неизбежного конца капиталистического строя. Его роман-предостережение по-своему иллюстрировал это открытие Маркса, на которое опирался Ленин, разрабатывая теоретическую основу Октября. Вот почему романы Уэллса по сей день поражают пророческой силой, вот почему они возвышаются над той современной буржуазной фантастикой, которая тешит — и отравляет — обывателя надеждой на продолжение капитализма в далеком будущем.

7

Уэллс сознавал ограниченность негативизма своих «предостерегающих» утопий и пытался слить его с позитивным изображением социалистического идеала. В «Освобожденном мире» и «Людях как богах», «Облике грядущего» (1935) и «Божьем наказании» он показал столкновение идеала с антиидеалом в открытой борьбе. Уэллс предугадал дальнейшее развитие социально-фантастического жанра. На путях раскрытия коллизии между идеалом и антиидеалом созданы известные романы о коммунизме Ивана Ефремова «Туманность Андромеды» и «Час Быка» (1969).

Однако осуществить органичное соединение утопии с романом-предостережением Уэллс не смог. Динамизм романа «Люди как боги» — в столкновении Утопии с капитализмом, но не в движении человеческих душ. Персонажи Утопии — великолепные олимпийцы. Мраморным своим величием они — по закону контраста — усиливают разоблачение респектабельных бандитов из капиталистического мира, вздумавших силой обратить вспять Утопию. Но в них самих почти нет той борьбы идей и страстей, с помощью которой Ефремов, пусть и более скромными художественными средствами, реализовал идею вечного обновления человека как движущей силы коммунизма. Насколько кинетичен в утопиях Уэллса закат старого мира — настолько статичен облик нового. В его утопиях не обжираются, не купаются в азиатской роскоши, — Уэллс далек от тех выдумок о социализме, в которых Ленин безошибочно распознавал обывателя. И все же его утопии не дают представления, что только с социализма начинается быстрое, настоящее движение вперед во всех областях жизни. Здесь художественный результат зависел не только от социального идеала, но и от философской основы воображения.

Неверно, конечно, будто знаменитый фантаст, в отличие от Ленина, смотрел в будущее из настоящего (заваленного к тому же «обломками старого»).[66] Именно способность Уэллса «говорить о настоящем с точки зрения будущего»,[67] справедливо пишет Кагарлицкий, завоевала ему читателя в гораздо большей степени, чем отдельные, пусть самые поразительные прозрения. Принципиальное различие в другом: Ленин оттого и видел будущее с такой поразившей Уэллса прозорливостью, что несравненно глубже и правильней применял *диалектику* его предпосылок в настоящем — во всей многосторонности их связей и опосредствований, в их «самодвижении», с учетом всей человеческой практики — как критерия истины и как того, «что человеку нужно» (*Ленин*), во всей конкретности этих предпосылок, ибо «абстрактной истины нет, истина всегда конкретна».[68]

---

[65] Цит. по кн.: Ю. Кагарлицкий. Герберт Уэллс, стр. 183.

[66] Борис Галин. Азарт юности. «Литературная газета», 1958, № 48, 22 апреля.

[67] Ю. Кагарлицкий. Герберт Уэллс, стр. 52.

[68] В. И. Ленин, Полное собрание сочинений, т. 42, стр. 290.

lib.pushkinskijdom.ru

Может быть, главным недостатком воображения Уэллса было то, что подметил при встречах с писателем И. Эренбург: «Он дорожил логикой, а к диалектике относился подозрительно».[69] Его метод социальных прогнозов, писал Шкловский (Dioneo), «тот же, что и химика, который старается определить, какой синтез получится от взаимодействия таких-то реактивов».[70] Уэллс мыслил «алгеброй» там, где требовалась «высшая математика».

Он восхищался полетом ленинского воображения как артист, а не как ученый-социолог, — не понимая почвенной его связи с жизнью. В названии главы о встрече с Лениным — «Кремлевский мечтатель» не только ирония. Уэллс искренне писал: «Он видит, как вместо разрушенных железных дорог появляются новые, электрифицированные..., как подымается обновленная и счастливая, индустриализированная коммунистическая держава. И во время разговора со мной ему *почти* удалось убедить меня в реальности своего предвидения» (стр. 73; курсив мой, — *А. Б.*).

Вот в этом-то маленьком «почти» и заключалась громадная разница двух типов фантазии. Уэллс пытался, например, обосновать свое сомнение тем, что «нужно *сперва* изменить всю... психологию» (стр. 74; курсив мой, — *А. Б.*) народа. Подобные аргументы выставлялись и против социалистической революции, но как раз в ходе ее и произошел громадный сдвиг в сознании. Вот это-то — но и многое другое — не укладывалось в логику Уэллсова воображения, когда он пытался представить себе план ГОЭЛРО.

Мы делаем упор на философской природе мышления, потому что скептицизм Уэллса объясняли вульгарным обывательским недоверием.[71] В критической литературе об Уэллсе укоренилась версия, будто Ленин назвал своего английского собеседника мещанином. Единственным ее источником, как установил Ю. Ковалев,[72] является статья Троцкого, в которой передан разговор с Лениным после известной беседы с Уэллсом. Вряд ли можно принять на веру такое свидетельство, особенно учитывая любовь Троцкого к хлесткой фразе. В «Опыте автобиографии» Уэллс говорит: «У Троцкого написано, что Ленин после единственного разговора со мной сказал, что я неисправимый средний буржуа (middle-class). В данном случае Ленин показал себя трезвым наблюдателем».[73] И далее Уэллс соглашается с тем, что он — выходец из «среднего класса» и, возможно, не чужд присущего этому слою «состояния ума».

Дело не только в том, что «средний (или мелкий) буржуа» на английском имеет иной смысл, нежели на русском «мещанин». Дело в том прежде всего, что Уэллса не назовешь ни мещанским писателем — все его творчество направлено против мещанства, ни политическим обывателем — против этого свидетельствует его книга «Россия во мгле» и все дальнейшее отношение к социалистической революции. Кагарлицкий, по-видимому, прав, полагая, что речь должна идти о мелкобуржуазности «системы воззрений» Уэллса,[74] по нашему мнению — главным образом о теоретических взглядах и методологии. Здесь Уэллс более всего непоследователен и противоречив.

Подмена диалектической логики эклектической именно в социальных вопросах, требующих высшей диалектики, — типичное «состояние

---

[69] И. Эренбург. Люди, годы, жизнь. «Новый мир», 1962, № 4, стр. 50.

[70] «Русское богатство», 1902, № 2, отд. II, стр. 66.

[71] См., например: А. Беляев. Огни социализма или господин Уэльс во мгле. «Вокруг света» (Л.), 1933, № 13, стр. 10—13.

[72] Об этом Ю. Ковалевым в 1968 году был сделан доклад в Институте русской литературы АН СССР (Ленинград).

[73] H. G. Wells. Experiment in Autobiography, vol. I, pp. 94—95.

[74] Ю. Кагарлицкий. Герберт Уэллс, стр. 143.

lib.pushkinskijdom.ru

ума» мелкобуржуазного демократа. Вот как воспринял в 1918 году ленинское предложение разработать смету Волховского гидроузла выдающийся русский энергетик Г. Графтио, который смотрел на электрификацию не с птичьего полета дилетанта: он «был поражен» самой мыслью «начинать в такое трудное время строительство огромной гидростанции, от которого в мирных условиях отказалась царская Россия».[75]

Уэллс не представлял себе гидроэнергетических ресурсов, Графтио — экономических возможностей, а оба вместе не брали в расчет всей совокупности множества обстоятельств, на которые опиралось ленинское воображение, — от энтузиазма народа, в муках родившего свою веру в будущее, до увязки плана ГОЭЛРО с международной политикой. Этот конкретный *план* индустриализации Советской России исходил вместе с тем из гораздо более широкого *прогноза* международного развития.

Напомним некоторые малоизвестные факты. В 1921 году Ленин выдвинул идею международной электрифицированной магистрали Лондон — Париж — Берлин — Варшава — Москва — Пекин, а крупнейший энергетик А. Горев обосновал ее технически.[76] Такое строительство позволило бы вовлечь генеральные ресурсы капиталистических гигантов в мирное созидание — стало быть, вычесть их из военных приготовлений. (Вспомним эту тему в беседе Ленина с Уэллсом).

Уже в то время подобная магистраль была технически реальной: в начале текущего века американский финансовый и железнодорожный магнат Э. Гарриман выступил с проектом «кругосветной железной дороги».[77] Как и в случае с неосуществленным проектом туннеля под Ламаншем (о чем писал Ленин в статье «Цивилизованное варварство»), — помешал капитализм. И когда Ленин ставил в 1921 году перед Госпланом разработку подобных замыслов, он имел в виду показать всему миру преимущество социалистического строя и коллективных действий.

«Надо непременно разработать такие проекты, — говорил Ленин Г. Кржижановскому, — которые могут служить материальной базой идеи международного сотрудничества и воодушевить все человечество. Мы противопоставим великие созидательные планы черным планам войны. Пусть знают народы, чего можно добиться совместными усилиями в обстановке мира и дружбы».[78]

Эклектизм Уэллсова воображения связан с той особенностью мышления мелкобуржуазных попутчиков Октябрьской революции, о которой говорил Луначарский. Отдавая должное автору знаменитых утопических романов, Луначарский вместе с тем подчеркивал: «...Уэллс, как и многие другие (попутчики, — *А. Б.*), теоретически чрезвычайно слаб, как только дело доходит до действительно научных социологических обобщений». Его пугает марксизм, потому что он требует *«дисциплины мысли*, идейного единства со своей партией».[79] «Партией» Уэллса было все человечество — и только он сам. (Противоречие, трагическое для коллективиста). Если к тому же вспомнить, что равнодушие ко всякой теории Энгельс считал одной из причин того, почему английское рабочее движение «медленно двигается вперед»,[80] то теоретическая слабость прогнозов Уэллса получает не только социальное, но и историческое объяснение.

---

[75] Воспоминания о Ленине, т. 2. Госполитиздат, М., 1957, стр. 163.
[76] А. Маркин. Эпоха великих работ. «Дружба народов», 1958, № 4, стр. 172.
[77] См. там же, стр. 176—177.
[78] Там же, стр. 172.
[79] А. Луначарский. Попутчики в Европе. «Известия», 1925, № 15, 18 января; № 16, 20 января (курсив мой, — *А. Б.*).
[80] См.: В. И. Ленин, Полное собрание сочинений, т. 6, стр. 26.

lib.pushkinskijdom.ru

8

Уэллс говорил, что его расхождение с коммунизмом не в целях, а в средствах: он разрывал то, что нераздельно связано. «Для меня, — сказал он более чем полвека тому назад, — социализм не есть политическая стратегия или борьба классов. Я вижу в нем план переустройства человеческой жизни с целью замены беспорядка порядком».[81] В зародыше здесь сосредоточены основные противоречия Уэллсова социализма.

Впоследствии Уэллс отошел от оппортунистического противопоставления теории практике, и решающим здесь было воздействие Октябрьской революции. Но его «планы» социального освобождения оттого и оказывались непригодны, что заранее отделялись от конкретной политической борьбы. Будущее отрывалось от настоящего в самом методе мышления. Если марксизм ставил целью науки преобразование мира и поэтому включал в теорию всю человеческую практику, то Уэллс, как писал Шкловский о трактате «Открытие Будущего»,[82] полагал предвидение, прогноз чуть ли не единственной целью научного изыскания.

Естественник, воспитанный на теории Дарвина, Уэллс так и не смог по-настоящему подняться от законов естественной эволюции к законам общественного развития. Наследник идеи просветителей об отвлеченном Человеке, он в своих теориях прошел мимо конкретной классовой борьбы, которую открыла научная социология. Он даже склонен был приписать это открытие Марксу, тогда как Маркс, опираясь на него, по словам Ленина, распространил «признание борьбы классов до признания *диктатуры пролетариата*».[83]

Маркс и Ленин считали, что «эта диктатура... составляет лишь переход... к обществу без классов»[84] и что переход займет более или менее длительный исторический период. Уэллс же писал, будто большевики наобещали, что в России сразу после революции «будет новое небо и новая земля» (стр. 89). Ленин подчеркнул эти слова и пометил на полях вопросительным знаком: еще до Октября он предупреждал в своей книге «Государство и революция», что к подобным обещаниям анархистов марксизм не имеет никакого отношения.

Уэллс поистине «избегал читать» (стр. 91), как он признался, труды Маркса и тем более не был осведомлен о творческом развитии марксизма Лениным. В духе своего утопического понимания теории как раз и навсегда данного «плана», а не «руководства к действию» (*Энгельс*), непрерывно отражающего изменение объективной действительности, он иронизировал, что, мол, социалистическая революция в России произошла «не по Марксу» — в отдельной и притом полукрестьянской стране. Ему неизвестен был открытый Лениным закон неравномерного развития капитализма в новейшую, империалистическую эпоху, позволивший применить марксистскую теорию общественного развития без ограничений, которые существовали во времена Маркса (социалистическая революция возможна была лишь сразу в нескольких наиболее развитых капиталистических странах).

Уэллс взял от марксизма главным образом критический анализ капитализма и не воспринял учения о переходе к коммунизму. Диктатуру пролетариата он понимал лишь как насильственное взятие власти. Но при всем том он говорил: «Я вовсе не отрицаю необходимости насилия...»[85] В от-

---

[81] Цит. по: Dioneo. Письма из Англии. Письмо пятое. «Русь», 1907, № 349, 30 декабря.

[82] Dioneo. Из Англии. «Русское богатство», 1902, № 4, отд. II, стр. 36.

[83] В. И. Ленин, Полное собрание сочинений, т. 33, стр.. 34.

[84] Там же.

[85] См.: И. Сталин. Беседа с английским писателем Г. Д. Уэллсом 23 июля 1934 г. Партиздат, [М.], 1935, стр. 16.

lib.pushkinskijdom.ru

личие от иных, по выражению Ленина, «тоже-социалистов», оправдывавших свое предательство клеветой, будто всякое насилие деморализует революцию, Уэллс подтвердил в «России во мгле» предвидение Ленина, что революция явится источником творческого энтузиазма и гуманистического подъема народа.

В политических взглядах Уэллса мы не найдем и некоторых других «классических» мотивов оппортунистического отступничества. Его солидарности с нашей революцией не поколебал ни «примитивный» общественный контроль за распределением, ни слом буржуазной государственности. Если «оппортунисты современной социал-демократии приняли буржуазные политические формы парламентарного демократического государства за предел, его же не прейдеши»,[86] то Уэллс относился к этим формам без всякого почтения. Еще в романе «Освобожденный мир» он отозвался о выборности власти как о пустой ширме буржуазного парламентаризма.

В социальной системе Уэллса утопизм сыграл двойственную роль. Как глубоко нравственная убежденность в социалистическом идеале утопизм делал его политическую позицию по-своему честной, а нередко и необычно радикальной для буржуазного демократа. В компромиссах со своим обществом Уэллс не был ренегатом социальной революции.[87] И тем не менее утопизм в эпоху марксизма и пролетарской революции не мог не быть источником двойственности и оппортунистической непоследовательности.

Уэллс не боялся в революции насилия, но все-таки боялся «беспорядка», хотя и не политического, а экономического. «...Нужно ли, — спорил он с Лениным, — полностью уничтожать одну экономическую систему до того, как может быть приведена в действие другая» (стр. 74—75). Марксистская концепция революции исходила из всего исторического опыта, который свидетельствовал, что капитализм не допустит мирного перерастания в социализм. Ленин напомнил Уэллсу: «...как только у вас появляется хорошая, действенная коллективистская организация, имеющая хоть какое-нибудь значение для общества, капиталисты сразу же уничтожают ее» (стр. 75).

Уэллс признался, что в споре ему «пришлось очень трудно». Здравому смыслу науки и опыта он мог противопоставить лишь свою утопическую веру: «Я верю в то, что в результате большой и упорной воспитательной (!) работы теперешняя капиталистическая система может стать „цивилизованной“ и превратиться во всемирную коллективную систему» (стр. 75). Подобным образом он «верил и надеялся», что обойдется «революцией в головах».[88]

С тех пор жизнь тысячу раз подтвердила правоту Ленина. К чести Уэллса он сравнительно рано стал сознавать, что экономическая и идеологическая революция неотделимы от политической. Если в 1920 году в «Истории человечества» и в 1923-м в романе «Люди как боги» он, в противоречии с книгой «Россия во мгле», еще не верил в созидательную силу революции, то в 1924-м в некрологе Ленина он писал другое: «Быть может, надежды таких людей, как я, чрезмерны и заплатки сейчас уже не спасут европейскую систему. Быть может, она обречена на более глубокие и крутые перемены, чем те, которые мы согласны признать необходимыми. Возможно, что своекорыстие слишком подточило корни. Возможно, что коммунисты могут научить мир чему-то жизненно важному,

[86] В. И. Ленин, Полное собрание сочинений, т. 33, стр. 55—56.
[87] См.: Ю. Кагарлицкий. Герберт Уэллс, стр. 142 и др.
[88] См: А. Меньшой. По поводу одной новой книги. «Правда», 1920, № 232, 17 октября.

lib.pushkinskijdom.ru

пусть даже только дисциплине и беспрекословной преданности великим идеям. Возможно, вся европейская система, подобно России, все-таки нуждается в прививке к этому новому неизвестному корню коммунизма, прежде чем она вступит в новый, созидательный период. Этого я не знаю. Но мне ясно, что годы идут, а выздоровление Европы все еще не началось».[89]

И хотя поздней Уэллс не раз еще вернется к реформистско-утопическим заблуждениям, мирные победы Октябрьской революции заставят его в конечном счете серьезно пересмотреть свои взгляды.

Конечно, когда он заявлял: «Я лично всегда был *последовательным* революционером...»[90] — это не соответствовало действительности. Когда он в июне 1942 года подписал ответную телеграмму на Ленинградский фронт советскому писателю Л. Успенскому такими словами: «Братски Ваш, во имя всечеловеческой мировой революции, достигающей своих вершин, — Герберт Джордж Уэллс»,[91] — он понимал революцию по-своему.

Тем не менее примечательно, что в годы тяжких испытаний именно революция становится для Уэллса высшим критерием социалистического движения. Его надежды обращаются к стране социализма как к главной опоре антифашистской коалиции. «К 1914 году, — напоминал он, — Россия отстала от Западной Европы на триста лет. А теперь она играет руководящую роль в войне...»[92] И после войны, предупреждая англичан, что реакция исподволь стала приучать народ к мысли о будущей войне с Советским Союзом, Уэллс заявил в газете английских коммунистов, что является активным сторонником компартии и на парламентских выборах будет голосовать за нее.[93]

Обо всем этом не следует забывать не только потому, что Уэллс — большой художник и мыслитель. Несомненное полевение Уэллса подтвердило ту ленинскую мысль, что в эпоху пролетарской революции *собственный опыт* так или иначе, тем или иным путем приводит в конце концов всякого честного мелкобуржуазного демократа на сторону социалистической революции. Ленин считал этот опыт решающим в первую очередь для широких мелкобуржуазных слоев народа. Казалось бы, сколь мало общего между знаменитым англичанином, стоящим на вершине культуры, и полуграмотным русским крестьянином. Но то, что политическое сознание Уэллса, несмотря на всю специфичность, в главном развивалось в том же направлении, по-своему делает честь писателю как демократу и социалисту.

Еще в 1932 году Уэллс считал «Октябрьскую революцию одним из величайших событий истории», — потому что «она коренным образом изменила идеологию всего мира... Ее влияние гораздо глубже и шире, чем влияние первой Французской революции».[94] И он не только своим творчеством, он всем жизненным путем подтвердил это воздействие. В том, чего Уэллс не принял в теории марксизма, его убеждала созидательная революционная практика коммунистов-ленинцев.

---

[89] Цитирую по публикации Г. Менделевича: «Наука и жизнь», 1969, № 9, стр. 17.

[90] «Интернациональная литература», 1941, № 11/12, стр. 319 (курсив мой, — *А. Б.*).

[91] Телеграмма опубликована Ю. В. Ковалевым в кн.: И. М. Левидова и Б. М. Парчевская. Г. Д. Уэллс. Библиография русских переводов и критической литературы на русском языке. Изд. «Книга», М., 1966, стр. 136 и др.

[92] См.: Джон Леман. Письмо из Лондона. «Интернациональная литература», 1942, № 12, стр. 132.

[93] См.: Вл. Рогов. Встречи с английскими писателями. «Новое время», 1946, № 16, стр. 24.

[94] «Литература мировой революции», 1932, № 9/10, стр. 145.

lib.pushkinskijdom.ru

Именно поэтому он «не мог не выразить объективного пути человечества к коммунизму» [95] — самое главное, что совершил он как художник и мыслитель. Именно это сделало его творчество своего рода зеркалом тревог и надежд устремленного в будущее XX века. Именно в этой связи приложим к нему ленинский критерий социальной силы художественного таланта: «...если перед нами действительно великий художник, то некоторые хотя бы из существенных сторон революции он должен был отразить в своих произведениях».[96]

---

[95] Ю. Кагарлицкий. Публицист или художник? (К 100-летию со дня рождения Герберта Уэллса). «Иностранная литература», 1966, № 9, стр. 212.
[96] В. И. Ленин, Полное собрание сочинений, т. 17, стр. 206.

lib.pushkinskijdom.ru

С. Д. ЛИЩИНЕР

ГЕРЦЕН И ТУРГЕНЕВ

(ТЕМА ПРЕЕМСТВЕННОСТИ ПЕРЕДОВЫХ ПОКОЛЕНИЙ)

В многогранной и привлекающей издавна внимание исследователей проблеме «Герцен и Тургенев» нами избрано для этой статьи одно звено — роман «Отцы и дети» в восприятии, раздумьях, творчестве Герцена. Выбор обусловлен и актуальностью предмета, свидетельство чему — непрекращающиеся споры о романе, и тем, что взгляд Герцена на роман до сих пор специально не изучался.

Заметим кстати, что Герцену не слишком повезло в упомянутых спорах. Их участники, обращаясь к оценкам«Отцов и детей» передовой общественностью 60-х годов, чаще всего присоединялись, хоть и с оговорками, к одной из полярных точек зрения — Антоновича или Писарева. Вспоминались при этом иногда и отдельные суждения Герцена, но подчас вне их собственной логики развития. Потому оказывалось возможным подверстать высказывания писателя то к одному, то к другому из названных полюсов — в зависимости от того, писаревскую оценку или неприятие романа «Современником» критик считал нужным подкрепить и утвердить. [1]

Между тем проследить собственную логику развития взгляда Герцена на роман может оказаться методологически поучительнее для нас. При этом в раздумьях Герцена об «Отцах и детях», в линии его отталкиваний отражаются различия двух художественных систем, и анализ герценовских суждений помог бы оттенить своеобразие каждой из них.

«Отцы и дети»... Самой темой, вынесенной в заглавие романа, — соотнесением разных социальных «пластов» в духовной жизни русского общества — Тургенев ближе всего подошел к излюбленному предмету размышлений и творчества Герцена. И проблемное освещение темы, идейный замысел романа, оформлявшийся осенью 1860 года, во время каждодневного общения с Герценом на острове Уайт, тесно соприкасаются с программной статьей последнего «Лишние люди и желчевики», напечатанной тогда же в «Колоколе».

Более того, и в структуре нового романа Тургенев, казалось бы, наиболее близок к художественному миру Герцена, к некоторым конструктивным особенностям «Кто виноват?», например. Место эмоциональных полутонов в описании общей нравственно-духовной атмосферы жизни передовой дворянской интеллигенции, место внутренних монологов, передающих ее романтическую рефлексию, занял прямой философски-политический спор, напряженный открытый диалог идейных противников.

---

[1] См., например: В. Архипов. 1) К творческой истории романа И. С. Тургенева «Отцы и дети». «Русская литература», 1958, № 1, стр. 159—161; 2) Против теории «единого потока». «Русская литература», 1959, № 2, стр. 120; П. Г. Пустовойт. Роман И. С. Тургенева «Отцы и дети». М., 1964, стр. 16. Лишь мельком касается герценовской оценки и автор новейшей, весьма содержательной, работы о романе Ю. Манн. (Ю. Манн. Базаров и другие. «Новый мир». 1968, № 10, стр. 250).

lib.pushkinskijdom.ru

Их полемика воссоздана не в общих чертах и эмоциональных призывах (как это было, к примеру, в «Дворянском гнезде»), а в развернутой философской аргументации.

И «rendez-vous» соответственно из основного средства испытания характера главного героя превращается в поворотный пункт идеологического спора, становится испытанием его «системы» — «нигилизма». Поэтому оно отодвинуто, как и у Герцена, к середине романа, занимает само по себе значительно меньше места, чем ранее. В ходе развития любовной интриги продолжается центральный поединок идей. На этот раз «rendez-vous» (в отличие от характерной для Тургенева ситуации, отмеченной Чернышевским) оттеняет душевную бескомпромиссность, силу и цельность натуры героя и вместе с тем трагизм его «бобыльной судьбы». Наконец, впервые у Тургенева, не рисовавшего ранее духовной эволюции персонажей, любовная неудача приводит Базарова к идейному кризису, меняет характер его нигилизма, окрашивает его пессимистически, что далее вновь развернуто в отточенных диалогах.

Известная близость сказывается и в композиции образов: Тургенев, подобно Герцену, в речах героев концентрирует декларации современной публицистики, принципиальные высказывания критиков в их письмах (так, исследователи находили в суждениях Базарова сжатые и заостренные цитаты из статей Добролюбова, Чернышевского, а в словах Павла Петровича — из писем Анненкова).

И при всем том именно «Отцы и дети» сразу же по прочтении в апреле 1862 года вызывают резко отрицательную реакцию Герцена, явное неприятие и с идейной, и с художественной стороны. Более того, роман играет существенную роль в окончательном политическом и личном расхождении писателей.

Причиной идейного разрыва было, конечно, закономерное самоопределение Герцена на позициях революционно-демократической идеологии, размежевание в русской общественной мысли, происходившее в связи с обострением классовой борьбы в годы революционной ситуации. Однако примечательно, что в сознании и Тургенева и Герцена именно роман «Отцы и дети» представал узловым пунктом в их расхождении. Тургенев, получив вызов в Сенат для допроса по «делу о сношениях с лондонскими пропагандистами», в письме к Б. Маркевичу от 6 (18) февраля 1863 года так выражал свое недоумение: «Обвинять меня в заговоре с Герценом ‹после› ‹?› издания моего последнего романа...» [2] А Герцен, в свою очередь, в известном письме к Тургеневу от 10 апреля 1864 года напоминал: «В твой последний приезд (речь идет о встрече в Лондоне в мае 1862 года, — *С. Л.*)я видел, что мы разошлись... — я отнес это долею к раздражению, имевшему источником неудачный роман...» [3]

Однако к этому «неудачному роману» Герцен все вновь возвращается мыслью и в личной переписке, и в статьях, а особенно упорно в больших художественно-публицистических циклах писем, вообще во всем своем творчестве последнего десятилетия, вплоть до новых глав «Былого и дум» и собственно художественной повести «Доктор, умирающий и мертвые».

«Отцы и дети» неизменно присутствуют в его сознании, во-первых, как комплекс идей — философских, этических, эстетических, — вызывающих многостороннюю прямую и косвенную полемику. В существо ее мы здесь входить не будем — она анализировалась нами в других работах. [4]

---

[2] И. С. Тургенев, Полное собрание сочинений и писем в двадцати восьми томах, Письма в тринадцати томах, т. V, Изд. АН СССР, М.—Л., 1963, стр. 97, 417. (Далее ссылки на это издание приводятся в тексте с указанием серии).

[3] А. И. Герцен, Собрание сочинений в тридцати томах, т. XXVII, Изд. АН СССР, М., 1963, стр. 454. (Далее ссылки на это издание приводятся в тексте).

[4] С. Гурвич — Лищинер. Об идейной эволюции Герцена в 60-е годы. (Проблемы социологии и философии истории в эпистолярных циклах). В кн.: Ре-

lib.pushkinskijdom.ru

Напомним только, что скрытый спор с «Отцами и детьми» содержится, к примеру, в общих размышлениях писателя о смене передовых поколений на Западе и в России, о судьбах, связях, соотношениях «отцов» и «детей» — в мире «концов» и в мире «начал» (эпистолярные циклы 60-х годов). Полемически направлены против отразившихся в романе представлений и эстетические концепции Герцена в названных циклах — его рассуждения о судьбах искусства и цивилизации, о трагическом в истории, а в связи с этим — об образе Дон-Кихота, об эстетическом идеале и т. п.

Роман прочно живет в сознании Герцена не только как идейный комплекс, но и как эстетическая реальность, рождая потребность в противопоставлении собственных образных решений. Однако об этом позже. Вернемся к прямым оценкам романа.

Здесь четко различаются два этапа. В первые годы — неприятие, признание творческим поражением (письмо к Тургеневу от 21 (9) апреля 1862 года, цикл художественно-публицистических «Писем к будущему другу», статья 1864 года «Новая фаза в русской литературе»). Во второй половине 60-х годов постепенно углубляется подход к роману, постигается его реалистическая сила. Это нашло свое отражение в переписке Герцена 1867—1868 годов и главным образом в эпистолярном цикле «Еще раз Базаров» (1868).[5]

Герцен остро ощутил сразу структурную новизну произведения — выдвижение на первый план прямого идеологического спора с сознательным заострением позиций участников его — то, что он назвал «Tendenzschrift». Именно это дало ему право воспринять роман как прямой документ идейно-политической борьбы и применить в оценке его соответствующий критерий — насколько точно и глубоко отражены действительные «вершины» двух борющихся мировоззрений. Подобного масштаба роман не выдерживал. Материализм, этическая теория Чернышевского — несравненно выше, сложнее базаровских. Близость философских позиций Герцена и Чернышевского позволила первому чутко уловить «шаржу», огрубление. Масштаб политического романа, призванного правдиво запечатлеть новый «кряж» демократических деятелей, — борцов, выходящих на авансцену русской истории, требовал, по мнению Герцена, и общественно-действенного сюжета, и пристального исследования конкретных условий, в которых формировался своеобразный психологический облик поколения («объяснения, каким образом сделалась его молодая душа — черствой снаружи, угловатой, раздражительной» — XXVII, 217).

В статье «Новая фаза в русской литературе» он и показывает, как он сам понимает характер разночинца 60-х годов — во всех жизненных связях, в исторической перспективе — и эскизно намечает сюжетно-композиционные пути художественного воплощения нового типа. Рисуется набросок сюжета, который позволил бы осветить социальные истоки той «горечи», «разлагающего начала», на каких остановился, по мнению Герцена, Тургенев. Но мысль Герцена идет вообще глубже этой психологической «желчевой наружности». Он ставит творческую задачу улавливать динамику *идейного становления* типа, закономерную связь социально-психологических импульсов с формирующимся мировоззрением, «прослеживать, как слезы матери превращаются в социалистические мечты!»

волюционная ситуация в России в 1859—1861 гг. Изд «Наука», М., 1965; С. Д. Лищинер. Эстетический идеал А. И. Герцена и вопросы искусства. («Письма без адреса» 60-х годов). В кн · Эстетика и искусство. Из истории домарксистской эстетической мысли. Изд. «Наука», М., 1966.

[5] Новое и окончательное, весьма положительное отношение Герцена к роману зафиксировано и в мемуарах его русских и европейских современников. (См: Н. А. Тучкова-Огарева. Воспоминания. Гослитиздат, [М.], 1959, стр. 290; Б. Фори. Воспоминания о Тургеневе. «Литературное наследство», т. 76, 1966, стр. 498).

lib.pushkinskijdom.ru

И, наконец, *героическое гражданское деяние* для него — единственный достойный критерий оценки духовной жизни разночинца-демократа. Резкость отрицания отжившего мира новым поколением в понимании Герцена оборачивается романтикой самоотверженного революционного подвига («Он питает отвращение к тому миру, который унизил его отца и обезобразил его мать. Терзаемый скептицизмом, он старается выработать холодную мысль и дерзкую речь; но юное сердце его переполняется, он жертвует собою, он погибает, отрицая самопожертвование» — XVIII, 218).[6] А этой романтики был лишен тургеневский образ.

Герцен не увидел в Базарове отражения духовной жизни и борьбы всего поколения «новых людей» и, справедливо связывая это с полемичностью авторского замысла, пришел к выводу о губительности политической тенденции вообще для художника типа Тургенева: «...великая сила твоего таланта — не в Tendenzschrift'ах» (XXVII, 217; ср. XXVII, 455; XVIII, 73).

В этом выводе недооценивается вся диалектическая сложность взаимодействия мировоззрения и реалистического метода в художественном творчестве, а с многообъемным понятием «тенденция», «мысль» отождествляются лишь политические взгляды писателя. Суждения Герцена о Тургеневе восходят к мыслям Белинского о двух родах талантов: талант поэта-«живописца» и талант поэта-«мыслителя» противоположны в их соотношениях с «тенденцией». Если у вторых «мысль всегда впереди», составляет их силу, то первые достигают творческих побед силой реализма, вопреки слабости мысли. При всей теоретической уязвимости этих положений их пафос состоял не в исключении из творческого процесса части художников (преимущественно консервативных взглядов) активной работы мысли. Напротив, это был призыв к реалистическому такту, вдумчивому и беспристрастному изучению жизненных отношений типов, к выбору таких жанров и аспектов изображения, которые давали бы возможность непредвзято следовать логике живых характеров.

Герцен, как мы видим, исходит в своей оценке «Отцов и детей» из «великой силы таланта» Тургенева, видя ее в сложившейся художественной манере «артиста и наблюдателя», т. е. в «берущем свои краски и свои образцы из самой природы» изображении жизни русской усадьбы и деревни, в «пластичности» образов и тоне «спокойного созерцания» рассказчика. Он напоминает, что это беспристрастие тона сделало тем сильнее «поэтическую обвинительную речь против крепостничества», какой стали «Записки охотника», — «великолепные картины во вкусе Рюисдаля» (XVIII, 215). Новое же в стиле «Отцов и детей», связанное с новой сферой изображения, — резкость идейно-нравственных размежеваний, заостренность диалогов и характеристик персонажей — представляется Герцену насилием Тургенева — «художника и фотографа», «по своему темпераменту» «неполитического человека» — над собственным талантом, насилием, которое ведет к утрате объемности образов, к поверхностности типизации, а отчасти и к возведению случайного в ранг типического, превращает героев «из живых людей... в носителей мысли, скрытой за кулисами» (XVIII, 73, 216). Обратившись к жанру романа с открытой тенденцией, требующему иной остроты политического зрения, Тургенев, по мнению Герцена, допустил бестактность и тем погрешил против художественной правды («Время, тип — все было выбрано неудачно. Роман,

[6] Приведенный набросок близок по проблемному и сюжетно-композиционному повороту темы к произведениям Чернышевского, Салтыкова, Некрасова. Впоследствии подобные варианты построения образа и сюжета будут развиты в романах Омулевского, Флеровского, Степняка-Кравчинского (см.: М. Д. Зиновьева. Идейно-художественные особенности революционно-демократического романа 60—80-х годов XIX века. Автореферат дисс. на соискание ученой степени канд. филолог. наук. М., 1968).

lib.pushkinskijdom.ru

появление которого совпало с возникновением реакции, обрушивался на тех же людей, высмеивал те же идеи и те же недостатки, так же преувеличивая их» — XVIII, 216).

Так герценовский анализ романа и типа Базарова в первой половине 60-х годов сближается с оценками публицистов «Современника» (особенно — Салтыкова),[7] исходившими из полемичности замысла и роли, которую произведение сыграло в политической борьбе момента.

Однако уже тогда Герцен в своих отрицательных суждениях опирался на особенности художественного метода самого Тургенева, что позволило ему в первом же чтении увидеть в романе и объемные реалистические характеры — пока те, которые ближе всего связаны с прежними, свойственными поэтическому миру художника образами. Это «мастерски очерченные лица лекаря и его жены — совершенно живые и живущие не для того, чтоб поддерживать... полемику» писателя. Сразу же отмечено и то, что субъективные пристрастия автора не привели к антиреалистическому искажению общего соотношения типов, что даже «карикированный» Базаров «подавил» своих «пустейших» противников (XXVII, 217). Это-то, очевидно, и заставляет Герцена признать уже в то время «Отцов и детей» «замечательным произведением» (XVIII, 219).

И еще особенность. Герцена в 1864 году не удовлетворяет не только изображение «детей» в романе, но и «отцов». «...Зачем у меня нет такого таланта, как у И. Тургенева, — какую бы я составил группу праздных и затерянных людей для того, чтоб помирить *детей с отцами*», — сетует он в «Письмах к будущему другу» (XVIII, 91—92).

Так постепенно начинает вырисовываться действительная глубина различий двух художников не только в оценке жизненных типов, но и в самом аспекте и масштабах видения жизни. В то время как тургеневский угол зрения в романе — «торжество демократизма над аристократией» (Письма, IV, 382) и вместе с тем трагическая обреченность новой, деятельно «отрицающей силы», — перед Герценом в 60-е годы встает иная проблема — выявление глубинных связей, переходов, «переливов» в духовной жизни поколений.

Показать «*красные нитки*, их связующие», и причины их «превращений» (XX, 341), т. е. ту революционную традицию — ненависть к рабству, раскованность и бесстрашие мысли, — которая, укрепляясь и развиваясь, передается от поколения к поколению русских передовых людей, — в разрешении этой творческой задачи Герцен видит свою художническую миссию и призвание. «Тот только схватывает единство в этих превращениях, — пишет он, используя метафорический образ смены идейных «костюмов», — кто сам носил суконные тунели на шее вместо воротника..., а теперь носит исчезающий, едва заметный воротник нынешнего покроя.

Я в этом отношении был счастливо поставлен, потому-то мне и хочется этим воспользоваться» (XVIII, 88).

С каким глубоким историзмом определяет здесь Герцен неповторимую специфику собственного художественного угла зрения! Да, именно он — наследник декабристской традиции, поднявший на новую высоту идеи дворянской революционности в 40-е годы, а в 60-е — сторонник идей крестьянской социалистической революции, человек, мысль которого «всегда в движении», — именно он был «счастливо поставлен» историей для закрепления в образах искусства самого исторического движения, в его единстве и непрерывности, преломленного в жизни человеческого духа. Этому углу зрения отвечает вся структура художественного мира

[7] См. январско-февральскую хронику «Наша общественная жизнь» (1863), статьи «Современные призраки», «Петербургские театры» (М. Е. Салтыков-Щедрин, Собрание сочинений в двадцати томах, т. V, изд. «Художественная литература», М., 1966, стр. 168; т. VI, стр. 15—16, 390).

lib.pushkinskijdom.ru

писателя: предпочтение «гуртовым» типам «предельных», героев активной, ищущей мысли; обращение для отражения этих «вершин» к литературе факта, к жанрам мемуаров, эпистолярных циклов, очерков, к живым «эксцентрическим» личностям с причудливо сложившейся судьбой. Осознание их духовного склада, метаний и неожиданных извивов жизненного пути в четкой социальной, национальной, эпохальной перспективе дает, по убеждению Герцена, больше возможностей для отражения сложности и направления развития жизни, чем вымышленные типы (в них «легко схватываются» и резко оттеняются лишь «различия», но обрываются связи, «переливы теряются, и единство остается вдали, за туманом, как поле, соединяющее подошвы гор, далеких друг от друга ярко освещенными вершинами» — XX, 341).

Человек и история, человек на вершинах жизни духа, в напряженнейших исканиях истины и идейных борениях, в общении с самыми передовыми людьми времени — такими предстают в герценовском мире, в портретной галерее «Былого и дум» и эпистолярных циклах не только «сильные деятели», как Белинский, автобиографический герой, но и — все шире в 60-е годы — стоящие рядом «разные партикулярные люди, сбившиеся с дороги», люди столь «капризных развитий», как Сазонов, Кетчер, или, с другой стороны, такие «промежуточные», «переходные типы», как Энгельсон, Василий Кельсиев — «нигилист в дьяконовском стихаре» (XI, 331). В эпилоге главы о Кетчере, написанном в 1866 году, Герцен размышляет именно о таких «шероховатых», «неукладистых фигурах», которые ему довелось видеть «во всех родах различных», от старших поколений до «детей» Тургенева. В мире герценовской мысли они в своих поисках и метаниях подняты до исторической значимости. Это «волосяные проводники исторических течений, капли дрожжей, потерявшихся в опаре, но поднявших ее *не для себя*. Люди, рано проснувшиеся темной ночью и ощупью отправившиеся на работу, толкаясь обо все, что ни попадалось на дороге, — они разбудили других на совсем иной труд» (IX, 254).

Итак — не просто «вершинные типы»; «вершинно» у Герцена, обращено к интенсивной духовной жизни само изображение человека передовых кругов. Он предстает в широкой исторической перспективе носителем освободительных традиций на определенной ступени национального развития.

Не таков аспект изображения поколений в «Отцах и детях» Тургенева. Здесь, что и отметит Герцен в эпистолярном цикле «Еще раз Базаров», художнику нужны «резкие грани», а не «переливы». И масштаб герценовских идеологических вершин здесь неприменим.

С присущей Тургеневу чуткостью к «быстро изменяющейся физиономии русских людей культурного слоя» он раньше других писателей творчески захвачен новым типом разночинца-шестидесятника, который по всему своему духовному складу резко противоположен дворянской интеллигенции и вступает с ней в острый идейно-нравственный конфликт.

Но новая сфера изображения, потребовав изменения некоторых структурных элементов в романе, не привела к изменению основ писательского видения мира. Художник остался верным себе в беспристрастном, сложном, нелобовом отражении нового соотношения современных ему социальных типов. А тот масштаб идейно-политического романа, который был первоначально применен к «Отцам и детям» Герценом, как и его сюжетно-композиционные рекомендации, не соответствовали углу зрения Тургенева. Потому готовый принять упрек в политической бестактности своего выбора героя и освещения его духовного мира,[8] писатель

[8] Письмо к Щедрину от 3 января 1876 года: «Я не имел права давать нашей реакционной сволочи возможность ухватиться за кличку — за имя» (Письма, XI, 191). Ср. очерк «По поводу „Отцов и детей“» (Сочинения, XIV, 105).

lib.pushkinskijdom.ru

твердо уверен — и эта уверенность лишь возрастает с годами, — что не погрешил против художественной правды. (См.: Сочинения, XIV, 102—103). Демонстративным выражением этого было посвящение романа в отдельном издании 1862 года памяти Белинского — учителя реализма и великого «провозвестника» торжества демократизма.

Итак, в «Отцах и детях» писатель изображает идейно-нравственное и психологическое противостояние передового дворянства и разночинной молодежи, столкновение жизненных принципов, — но не на вершинах публичной схватки, на которых парила мысль философа и политического борца Герцена, а в каждодневной жизни, в быту. Притом Тургенев, «наблюдатель», никогда не выходивший за пределы досконально известного ему быта, избирает местом действия дворянское имение. А этот фон обыкновенной усадьбы необыкновенно раздвигает рамки картины. Конфликт показан в общенациональном масштабе, столкновение захватывает домашнюю жизнь, проникает во все российские захолустья. И потому столь естествен выбор героев-антагонистов, точен масштаб их характеров. «Взять... генералов, грабителей и т. д. было бы грубо... Представить с одной стороны взяточников, а с другой — идеального юношу — эту картинку пускай рисуют другие», — писал Тургенев в ответ на претензии Е. Тур — рецензентки романа (Письма, IV, 380). «Эстетическое чувство заставило» писателя «взять» представителей *передового* дворянства 30—40-х годов, но обыкновенных, рядовых, и их «принципы», спустившиеся в быт, — идеалы национального возрождения, трансформировавшиеся теперь в пепельницу-«лапоть», поклонение искусству, его гуманистической миссии, но в домашнем употреблении, в виде виолончели, чтения Шиллера и Пушкина в беседке.

Этому широко охваченному в столь безыскусной форме миру дворянской культуры противополагается отношение к жизни, нравственный облик разночинца, поднявшегося уже до осознания своей специфической социальной и идейной миссии. Потому Тургенев чутко схватывает в жизни и заостряет в своем герое именно черты утилитаризма, механистического материализма, нарочитой грубости, отрицания искусства. В том аспекте изображения, который избран романистом, эти свойства составляют ударную сторону типа. Не «представить» нового героя «идеалом» (как он понял Герцена), «а сделать его волком и все-таки оправдать его» (Письма, IV, 383). Оправдать, т. е. передать его силу, цельность, бескомпромиссность, — это соответствовало постоянному стремлению Тургенева «точно и сильно воспроизвести истину, реальность жизни... даже если эта истина не совпадает с его собственными симпатиями» (Сочинения, XIV, 100).

Отмечен высоким художественным тактом и выбор Тургеневым изобразительных средств создания нового для него образа. Отказом от предыстории героя, столь характерной для тургеневской образной структуры (ее рекомендовал и Герцен, как мы помним, для социальной мотивировки психологии суровостью личной судьбы), тип Базарова сознательно поднят над окружающим, вычленена принципиальная, идеологическая основа его «отрицания», сняты мотивы «личной раздражительности». Этим достигнута более высокая ступень творческого обобщения. На героя падает отблеск качеств «истинных *отрицателей*» — революционеров мысли, которые «идут по своей дороге потому только, что более чутки к требованиям народной жизни» (к ним Тургенев относит и Герцена наряду с Белинским, Добролюбовым — Письма, IV, 380). Отказ от излюбленных Тургеневым средств развернутого психологизма в изображении Базарова (например, от включения его дневника) также сознателен. Как Базаров боится «рассиропиться», так и автор не покидает своей позиции беспристрастного наблюдателя нового типа. И в то же время такая скупость деталей — в избранном соотношении характеров — подчеркивает «круп-

lib.pushkinskijdom.ru

ность» фигуры героя — «провозвестника». Его «нигилизм», беспощадное отрицание тем убедительнее передает «сам образ и давление времени».

Понадобилось несколько лет, наполненных трагическими событиями разгрома «революционной волны», чтобы Герцен, наблюдая пореформенную общественно-идеологическую жизнь, признал правомерность, художественное своеобразие и оправданность строя тургеневского романа, его творческую цельность и реалистическую силу.

Знакомство с «молодой эмиграцией», впечатления от встреч с приезжающими из России революционерами, изучение идеологического творчества выдающихся «шестидесятников» привели Герцена постепенно к более дифференцированному взгляду на разночинную демократию. Он начинает улавливать в молодом поколении разные идейно-психологические оттенки, выделяет «чересчурную крайность нигилизма» (XI, 350) и т. п. И это побуждает его теперь «*иначе взглянуть на роман Тургенева и на Базарова*» (XXIX, 256), увидеть в нем отражение реальных качеств и стремлений, существенных для определенной части демократической молодежи. Писатель размышляет об активной роли реалистического искусства в формировании духовного облика поколений, объединяя при этом, по силе их воздействия, «Что делать?» и «Отцов и детей». «Книга берет весь склад из того общества, в котором возникает, обобщает его, делает более наглядным и резким, и вслед за тем бывает обойдена реальностью. Оригиналы делают шаржу своих резко оттененных портретов, и действительные лица вживаются в свои литературные тени... Русские молодые люди, приезжавшие после 1862, почти все были из „Что делать?“, с прибавлением нескольких базаровских черт» (XX, 337).[9]

Это побуждает Герцена вернуться к анализу «Отцов и детей». И новый эпистолярный цикл «Еще раз Базаров» четко отразил определяющее направление в переосмыслении романа — к более широкому учету объективной типической значимости образа, «*нагой верности типа*», — и его масштабности, человеческой привлекательности, серьезности (XXIX, 332).

Как отправной пункт в этом переосмыслении используются сочинения Писарева, в частности статья «Базаров», где критик солидаризировался вполне с героем. Герцен подчеркивает, что не отождествляет писаревского понимания Базарова с тургеневским образом. Для Герцена статья Писарева прежде всего — характерный человеческий документ и идеологическая декларация, объективно соотносимые с литературным обобщением: «Верно ли понял Писарев тургеневского Базарова, до этого мне дела нет. Важно то, что он в Базарове узнал *себя* и *своих* и добавил чего недоставало в книге» (XX, 335). Герцена, казалось бы, интересует теперь только объективная основа типа, Базаровы в жизни. Но в действительности выделение ее помогает критику по-новому осознать также реалистическую глубину тургеневского романа. И вопреки собственным словам, Герцен далее не отмахивается от писаревского анализа «Отцов и детей», а полемизирует с ним.

И теперь Герцен продолжает учитывать субъективную определенность замысла — противопоставление разночинной молодежи дворянской интеллигенции как носительницы культуры, отмечает чуждость характера «упрямого сына» автору — «разгневанному родителю» (XX, 335), связывает с этим особенности сюжета и развязки романа, скупость психологи-

[9] В связи с этим представляются неточными утверждения исследователей, что Герцен противопоставлял реалистическую силу образов «Что делать?» «Отцам и детям» (См.: История русской критики в двух томах, т. I. Изд. АН СССР, М.—Л., 1958, стр. 569; П. А. Николаев. Теоретико-литературные принципы А. И. Герцена. «Вестник Московского университета», 1962, № 4, серия VII, филология, журналистика, стр. 11—12). Типическая значимость и воспитательное воздействие героев Тургенева и Чернышевского рассматриваются в статье «Еще раз Базаров» в одном ряду.

lib.pushkinskijdom.ru

ческой детализации образа. «Что Тургенев вывел Базарова не для того, чтоб погладить по головке, — это ясно; что он хотел что-то сделать в пользу отцов, — и это ясно. Но в соприкосновении с такими жалкими и ничтожными отцами, как Кирсановы, крутой Базаров увлек Тургенева, и вместо того, чтоб посечь сына, он выпорол отцов.

Оттого-то и вышло, что часть молодого поколения узнала себя в Базарове» (XX, 339).

Таким образом, типичность Базарова — не нечто заранее данное. Это результат движения и столкновений образов в произведении, выявляющих силу одних характеров и слабость других. И преимущество героя над его противниками в ходе развития действия объясняется здесь углублением познающей мысли автора в жизненные соотношения этих характеров, а не автоматическим действием его «реализма» «вопреки мысли». Благодаря ее беспристрастию Тургеневу удается реалистически показать, что авангардная роль в жизни принадлежит уже разночинцу.

И Герцен видит теперь художественную силу романа в том, в чем раньше видел слабость, — именно в соответствующем масштабам замысла отборе конкретных типов, в ограничении основного конфликта. Выбор для творческого эксперимента в уходящем поколении «общих типов», создание образов «отцов», «стертых и пошлых», по мнению Герцена, делает победу Базарова в столкновении с ними непререкаемо убедительной. Оправдано теперь в глазах критика и то обстоятельство, что сюжет не выходит за рамки событий в помещичьем имении. Ведь именно такт Тургенева подчеркнут ироническим сравнением с антинигилистическим романом Писемского: «Что бы ему было прислать Базарова в Лондон? Плюгавый Писемский не побоялся путевых расходов для взбаламученных уродцев своих». Но, как пишет Герцен, «Тургенев был больше художник в своем романе, чем думают (и, добавим, чем думал сам Герцен ранее, — *С. Л.*), и оттого сбился с дороги, и... очень хорошо сделал — шел в комнату, попал в другую, зато в лучшую» (XX, 339).

В свое время Луначарский счел ошибочным противопоставление Герценом художественного результата замыслу Тургенева.[10] Действительно, в приведенном отрывке остаточно присутствует это свойственное эстетике революционных демократов противопоставление. Но если ранее Герцен на основании полемичности замысла отказывал роману в художественной глубине, то теперь определяющей становится мысль о творческой органичности структуры романа и расстановки типов, о художественной победе.[11]

Итог рассуждений Герцена: в пределах тургеневского творческого угла зрения проблема «отцов» и «детей» отражена в романе в реалистической перспективе, — и именно благодаря тому, что Тургенев с присущим ему художественным тактом не перешел эти пределы.

Расширительное же толкование Писаревым конфликта романа как разрыва между всем передовым поколением 40-х годов и всей разночинной демократией — неправомерно, утверждает Герцен. («...Мы грузим на плечи типов больше, чем они могут вынести, и придаем им в жизни

---

[10] См. его статью «Литература шестидесятых годов» (И. С. Тургенев в русской критике. Гослитиздат, М., 1953, стр. 461).

[11] Слишком определенна, как нам кажется, и содержит преувеличение мысль П. А. Николаева о том, что в литературно-теоретических взглядах Герцена четко дифференцируются «понимание» и «сознание» писателей, последовательно учитываются все стороны мировоззрения в их сложных соотношениях с творчеством («Вестник Московского университета», 1962, № 4, стр. 11—12). Привлеченный материал герценовских оценок «Отцов и детей» не дает для этого достаточных оснований; в то же время его суммарный анализ не позволил исследователю уловить действительное движение эстетической мысли Герцена в конце 60-х годов к более тонкому и многостороннему осознанию того, как соотносится замысел писателя и художественный мир произведения.

lib.pushkinskijdom.ru

значение, которого они не имели или имели в ограниченном смысле» — XX, 341). Эти жизненные соотношения, по мысли Герцена, более сложны. Их реалистическое воспроизведение в искусстве — его заветная мечта. Но оно потребовало бы иного выбора типов — «предельных», выражающих «интензивность» каждого поколения, и иного сюжета, рисующего их в активном историческом деянии, а главное — иной степени понимания духовных богатств и высших идейных достижений каждого поколения, чем та, которая свойственна Тургеневу.

Как видим, если нет оснований полностью отождествлять герценовский анализ романа в 1862—1864 годах с позицией «Современника» тех дней, то еще менее оснований для уподобления итоговой точки зрения Герцена и его методологического подхода — писаревским.

Критики «Современника» в свое время закономерно учитывали главным образом отражение в «Отцах и детях» субъективно-полемических сторон замысла Тургенева. Писарев останавливался на воспроизведенных объективных качествах социального характера. При этом первоначально (в статье «Базаров») он оговаривал сознательное отвлечение от анализа авторского освещения этого характера, а затем (в статье «Реалисты») уже вообще опускал субъективную сторону произведения, приходя таким образом к буквалистской трактовке литературного типа как фотографии. Герцен же в эпистолярном цикле «Еще раз Базаров» от прежнего преимущественного внимания к субъективной стороне произведения идет к гармоническому многогранному анализу романа в единстве его сторон, в движении авторской типизирующей мысли, в ее противоречиях и конечной победе реалистической логики характеров, которые рассматриваются критиком в их исторической конкретности.

Классический герценовский анализ «Отцов и детей» в цикле «Еще раз Базаров» двигал вперед развитие русской материалистической эстетики. И знаменательно, что впоследствии критика революционно-демократического лагеря в лице ее наиболее значительных представителей пошла по пути Герцена в истолковании романа (статьи Шелгунова, Лаврова, углубление оценки романа в последующие годы Салтыковым).

Однако сам Герцен в цикле «Еще раз Базаров» не ограничился литературным анализом или полемикой с писаревским истолкованием романа. Образ тургеневского Базарова и его «преображенный двойник» — образ Базарова, воссозданный Писаревым (а он, по словам Герцена, «заглянул в душу» героя, написал за него своего рода исповедь, т. е. сделал то, от чего отказался Тургенев), — обе эти ступени творческого осознания базаровщины в жизни становятся для Герцена, великого «критика-художника» (Луначарский), отправным пунктом в создании новой, третьей, ступени творческого обобщения — собственной собирательной характеристики разночинной молодежи.

Если в тургеневском Базарове с осуждением зафиксированы черты крайнего утилитаризма как существенные в идеологии «детей» и искусственные в то же время, противные их здоровой натуре, превращающие их в «самоломанных», если писаревский Базаров социально объясняет и полемически утверждает эти же качества, то третий вариант типа — герценовский Базаров — вообще далеко выходит за рамки базаровщины.

Базаровщина выступает в переосмыслении Герцена как обобщение юношеской резкости и позерства, схематизма и антиисторизма мышления, идеологической «стегающей роли», взятой на себя частью молодого поколения.

Герцен сгущает и эмоционально отрицает базаровщину, как *болезнь роста* части разночинной демократии, и в то же время утверждает исторический тип демократа-шестидесятника в целом, в его определяющих качествах.

lib.pushkinskijdom.ru

Как подлинно характерный «*склад мыслей*» базаровского поколения, подготовленный исторически и революционно значимый, обращенный к будущему, утверждается *нигилизм*,[12] т. е. трезвость мысли, ее свобода от догм, устремленность к научно-опытному, материалистическому исследованию жизни. Этот склад мышления, напоминает Герцен, воплотился в «деятелях с огромными силами, с огромными талантами» (XX, 350). И такое заключение, обращенное к образам Чернышевского, Добролюбова, Михайлова, Серно-Соловьевича, очерчивает истинные масштабы и величие социально-исторического характера революционной смены.

Так, поднимаясь над текущей полемикой, переходя от анализа художественных типов к воссозданию отраженных в них жизненных характеров, Герцен в цикле «Еще раз Базаров» дает прозорливую оценку деятельности революционных поколений, которая была впоследствии развита Лениным.[13]

И, наконец, последнее. Именно благодаря такому широкому историческому взгляду на роман Тургенева, умению отделить в образе Базарова отражение временного, преходящего от глубинного, подлинно гуманистически ценного Герцен как бы на столетие вперед дает нам ориентир для понимания причин долговечности романа. Ведь сколько бы мы ни отдавали должного тому, что Тургенев «объективно раскрыл в романе „Отцы и дети“ политический смысл идейной борьбы совершенно конкретных общественных и классовых сил в России 60-х годов»,[14] — это может объяснить лишь интерес к роману историков или, в крайнем случае, литературоведов. Но живость его в сознании читателей — результат того, что Тургенев своим даром великого реалиста сумел запечатлеть эту борьбу в таких «могущественных характерах», увидеть и опоэтизировать такие человеческие качества борцов — духовную силу, бескомпромиссность, отвагу мысли, — которые и теперь входят в наш нравственно-эстетический идеал. Ведь когда Ленин, выражая самую острую потребность революционной эпохи, пишет, что нам нужны люди, «за которых можно ручаться, что они ни слова не возьмут на веру, ни слова не скажут против

---

[12] «Я нарочно разграничил базаровщину с нигилизмом», — писал Герцен Огареву, работая над циклом (XXIX, 352).

[13] Трудно согласиться с часто встречающейся мыслью, что Герцен был неправ, связывая Базаровых единой нитью преемственности не только с Чацкими, но и с Бельтовыми. В этом исследователи видят прямое продолжение ошибочных положений статьи «Лишние люди и желчевики» (см.: И. Г. Пехтелев. Герцен — литературный критик. М., 1967, стр. 183—186; П. Г. Пустовойт. Роман И. С. Тургенева «Отцы и дети» и идейная борьба 60-х годов XIX века. [М., 1965], стр. 364; Л. С. Радек. Творческая история статьи А. Герцена «Еще раз Базаров». «Ученые записки Кишиневского государственного университета», 1967, т. 88, стр. 69—78). Но в цикле «Еще раз Базаров» в свете нового исторического опыта 60-х годов значительно четче дифференцируются разные жизненные, идейно-политические тенденции русского настоящего и прошлого, более сложной, далекой от единства предстает картина исканий и судеб дворянской общественности не только 40-х, но и 20—30-х годов. Соответственно уже не братское родство соединяет теперь в сознании Герцена образы Чацкого и Онегина. Эти два типа воссоздают разные идейно-психологические тенденции в передовом дворянстве 20-х годов. И, подобно этому, в кругах передового дворянства 40-х годов, в поколении Бельтовых и Рудиных, Герцен отделяет людей лишних и мечущихся от тех, кто, «не метавшись и не суетясь», заводит в Лондоне русскую книгопечатню. Так многосторонне и все более конкретно обосновывается непрерывность русских революционных традиций. И считать этот прозорливый анализ ошибкой на том основании, что Герцен и Чернышевский в 1859 году не столковались, по меньшей мере неубедительно. Герцен, очевидно, помнил этот случай, как и многие другие, более поздние, но сумел стать выше полемических частностей текущего момента в своем широком историческом взгляде на роль и преемственность революционных поколений. Правоту Герцена подтвердила сама история известными статьями В. И. Ленина.

[14] П. Г. Пустовойт. Роман И. С. Тургенева «Отцы и дети» и идейная борьба 60-х годов XIX века, стр. 372.

lib.pushkinskijdom.ru

совести», не побоятся «признаться ни в какой трудности» и не испугаются «никакой борьбы для достижения серьезно поставленной себе цели»,[15] — разве не базаровского склада человек встает перед нашим взором?

И именно такую жизнь типа пророчески предвидел Герцен, когда писал: «Базаровы пройдут... Все возникнувшие типы пройдут, и все с той неутрачиваемостью однажды возбужденных сил... останутся и взойдут, видоизменяясь, в будущее движение России и в будущее устройство ее» (XX, 340).

---

[15] В. И. Ленин, Полное собрание сочинений, т. 45, стр. 391—392.

lib.pushkinskijdom.ru

Б. П. ГОНЧАРОВ

О ПАУЗАХ В СТИХЕ МАЯКОВСКОГО

Стихотворная речь Маяковского — это очень сложное, во многом еще не изученное явление. По справедливому замечанию Л. Тимофеева, «понятие стиха Маяковского гораздо шире понятия ритмики, входящей лишь как одно из слагаемых в общую систему выразительных средств, образующих собой целостную художественную форму, передающую содержание новаторской поэзии Маяковского».[1]

К Маяковскому в той или иной степени обращается каждый советский поэт, и стихосложение многих из них несет в себе маяковские «приметы»; анализ стилевых сдвигов современной поэзии невозможен без учета влияния (прямого или опосредствованного) этого выдающегося поэта.

Не отменяя традиционно существовавших видов стиха, Маяковский разработал и свою систему, которую можно называть «стихом Маяковского». При всем многообразии стиха Маяковского мы можем говорить о *стиховой доминанте* его поэзии. Компонентами стиховой доминанты Маяковского являются, в частности, особое расположение ударений (тяготение к равноударности), внутристрочные паузы, экспрессивная интонация, гибкий интонационно-синтаксический «рисунок» со сложной иерархией ударений и смысловыми опорами.

Одним из родовых признаков стиха Маяковского являются внутристрочные паузы, тесно связанные с ритмическим и интонационно-синтаксическим строением стиха. Внутристрочные паузы Маяковского, зафиксированные графически сначала написанием выделяемого слова с отдельной строки, а затем введением «лесенки» — подстрочий, теоретически осмыслены поэтом в статье «Как делать стихи?». Обосновывая необходимость разделения строк на «полустрочия» и подчеркивая, что «размер и ритм вещи значительнее пунктуации», поэт, в частности, писал: «Раздел строчек часто диктуется и необходимостью вбить ритм безошибочно, так как наше конденсированное экономическое построение стиха часто заставляет выкидывать промежуточные слова и слоги, и если после этих слогов не сделать остановку, часто бóльшую, чем между строками, то ритм оборвется».[2]

Сам В. Маяковский интерпретировал паузу в своем стихе как «остановку» голоса, т. е. перерыв в движении голосовой волны. Мы в дальнейшем изложении будем придерживаться именно такого понимания, хотя оно относится по преимуществу к ритмико-структурным паузам, т. е. тем, которые непосредственно не обусловлены интонационным строем стиха. Паузы интонационно-синтаксические в некоторых случаях могут быть условными (т. е. не требовать «остановки») и отражаться лишь на мелодических ходах речи.[3]

---

[1] Л. Тимофеев. Советская литература. Метод. Стиль. Поэтика. «Советский писатель», М., 1964, стр. 458.

[2] См.: Владимир Маяковский, Полное собрание сочинений в тринадцати томах, т. XII, Гослитиздат, М., 1959, стр. 114 (далее ссылки на это издание приводятся в тексте).

[3] Некоторые лингвисты отмечали это обстоятельство. Так, еще А. М. Пешковский, который вообще большое внимание уделял ритмико-интонационным свой-

lib.pushkinskijdom.ru

Паузы становятся структурным элементом стиха не только Маяковского,[4] но и других поэтов 20-х годов, например Н. Асеева. К сожалению, некоторые исследователи попросту делают вид, что внутристрочных пауз в стихе Маяковского не существует. В отдельных статистических работах абсолютизированы словесные ударения и совершенно *игнорируется паузная система Маяковского.*

В статье «Ритмика поэм Маяковского» акад. А. Н. Колмогоров и А. М. Кондратов, анализируя поэму «Люблю», в четырнадцати примерах по схеме «урегулированного четырехдольника» произвольно «сняли» десять внутристрочных пауз — три ритмико-структурные и семь интонационно-синтаксических.[5]

Но ведь задача исследователя в том и состоит, чтобы не упускать ни одного факта и строить концепцию, учитывающую все факты, а не конструировать схемы, отбрасывающие «строптивые» явления поэтического материала. Например, в записи строки

Один —
идиот! —
манжеты наделал...
(IV, 85)

авторы отбрасывают интонационно-синтаксические паузы повышенной экспрессивности, обрамляющие слово «идиот», вследствие чего ирония исчезает и получается нечто будничное: «Один идиот манжеты наделал...»

А. Н. Колмогоров и А. В. Прохоров в статье «О дольнике современной русской поэзии (общая характеристика)», анализируя, например, пятую строфу «Стихов о советском паспорте», не считаясь с авторской волей поэта, интерпретируют третью и четвертую строки:

Откуда, мол,
и что это за
географические новости

ствам речи, писал (применительно к прозе): «Помимо синтаксических причин, паузы могут возникать в речи и по другим поводам. Могут быть чисто случайные паузы (например, если закрыть человеку рот), физиологические (например, чтобы забрать воздуху в легкие), психологические (например, при смущении, при волнении), логические (например, в лекции, где лектор при помощи пауз выделяет более трудные слова и более важные выводы). Паузы, о которых мы говорили выше, надо отграничить от всех этих пауз, потому что те связаны с синтаксическим строем речи, а эти — нет. Поэтому мы и назовем изученные нами паузы синтаксическими паузами... в понятие синтаксической паузы надо включить и связанную с данной паузой интонацию, которая всегда сопровождает и часто заменяет паузу» (А. М. Пешковский. Русский синтаксис в научном освещении. Изд. 7-е, Учпедгиз, М., 1956, стр. 457—458). По мнению современного исследователя, пауза — это «такой перелом в интонации, в котором реальное молчание может отсутствовать, но всегда может быть „подставлено“» (Ю. С. Степанов. Основы языкознания. М., 1966, стр. 211).

[4] Л. Тимофеев писал о стихе Маяковского: «Новым было введение в строку паузы как элемента ритма, во-первых, и превращение слова в самостоятельную единицу, во-вторых» (Поэтика Маяковского, М., 1941, стр. 65). З. Паперный отмечал значение «выразительных пауз» у Маяковского (см.: О мастерстве Маяковского. М., 1957, стр. 300). В. Холшевников высказывает справедливое предположение, что «в акцентном стихе Маяковского в отличие от классических размеров внутристиховые паузы являются структурным элементом ритма» (Изучение стиха методами экспериментальной фонетики. В кн.: Симпозиум по комплексному изучению художественного творчества. Л., 1963, стр. 28). В. В. Кожинов и Л. А. Кожинова в статье «О стихе Маяковского» верно пишут о роли «пауз между словами», но все же склонны придавать значение «ритму стоп» (Маяковский в школе. Сборник статей. М., 1961, стр. 442, 440). Но ведь «ритм стоп» исчезает именно потому, что появляются паузы, которые преобразуют стих, видоизменяя ритмическую инерцию.

[5] «Вопросы языкознания», 1962, № 3, стр. 62—63.

lib.pushkinskijdom.ru

как 1 — 3 — 3, 3 — 3 — 2,[6] т. е., по мнению авторов, в третьей строке — только два ударения: на словах «откуда» и «что». В примечании 9-м авторы пишут: «„Развернутая“ запись ритма

∪—∪— | ∪—∪∪ | —

без ударения на последнем слоге. Возможно чтение, выделяющее *за* в качестве реально ударного слога, но мы предпочитаем (?!?) в схемах указывать лишь ударения, соответствующие нормальному членению речи».[7] По воле исследователей, предлог «за», лишенный ударения, оказался в «безвоздушном пространстве». Разрыв тесного словосочетания в части фразы «что это за географические новости», произошедший при стиховом переносе и подкрепленный рифмой «коза—глаза—это за», — реальное филологическое явление, которое первостепенно важно для понимания содержательной формы «Стихов» и которое не учли исследователи.

А ведь подобные случаи нередки в стихах Маяковского и других поэтов. В поэме «В. И. Ленин»:

...отрекитесь! — ревели,
но из[8]
горящих глоток
лишь три слова:
— Да здравствует коммунизм!
(VI, 295)

«Социология погоды» И. Уткина построена на использовании подобного приема.

Не учитывая структурной роли пауз в стихе Маяковского, М. Л. Гаспаров в работе «Вольный хорей и вольный ямб Маяковского» приходит к такому выводу: «...исследуемые размеры Маяковского действительно являются хореем и ямбом».[9] При этом снимается вопрос о специфической функции двусложных «размеров» в стихе Маяковского:[10] включаясь в иную художественно-выразительную систему стиха, ямб и хорей теряют свою классическую характеристику.

В статье «Акцентный стих раннего Маяковского» М. Гаспаров рассматривает паузы («лесенку») Маяковского лишь как «дополнительные ритмические факторы».[11] Точнее говоря, термин «пауза» и не используется. Автор пишет: «„Лесенка“. Этим термином принято обозначать известный обычай Маяковского: дробить стих на несколько отрезков-строк». При этом М. Гаспаров неправомерно сводит значение «лесенки» к «одному основному интонационному рисунку: отрывистое начало и плавный конец стиха, т. е. напряжение в начале и разрешение напряжения в конце».[12] Таким образом, полностью снимается проблема структурного значения пауз в стихе Маяковского; да и сама графическая «ступенька», о которой говорит автор, отмечает различные виды пауз: ритмико-структурные и интонационно-синтаксические. Все это Гаспаров не принимает во внимание.

---

[6] «Вопросы языкознания», 1963, № 6, стр. 91.

[7] Там же, стр. 92. Мы оставляем в стороне такие безответственные заявления, как: «„Лесенки“ Маяковского не обязательны» (А. М. Кондратов. Эволюция ритмики Маяковского. «Вопросы языкознания», 1962, № 5, стр. 106).

[8] Далее везде в стихотворных цитатах курсив наш.

[9] М. Л. Гаспаров. Вольный хорей и вольный ямб Маяковского. «Вопросы языкознания», 1965, № 3, стр. 88.

[10] В. Жирмунский справедливо писал об «интерпретации вольных силлаботонических размеров Маяковского не по стопам, а по ударениям и акцентным группам...» (Стихосложение Маяковского. «Русская литература», 1964, № 4, стр. 24).

[11] Труды по знаковым системам, III. Тарту, 1967, стр. 325 («Ученые записки Тартуского государственного университета», вып. 198).

[12] Там же, стр. 339.

lib.pushkinskijdom.ru

В статье «Пауза» «Краткой литературной энциклопедии» М. Л. Гаспаров, в частности, опираясь на стих Маяковского, утверждает, что пауза «относится к области не стихосложения, а декламации».[13] Непонятно, почему в справочном издании выдается за общепринятое весьма субъективное, неаргументированное суждение, а точки зрения оппонентов не приводятся.[14]

Паузы внутри строки проходят регулярно и последовательно через все почти стихи Маяковского, придавая им своеобразный и неповторимый облик.

Стихотворная речь вообще отличается в звуковом отношении от других видов речи, в частности, и количеством, и качеством пауз. Одним из родовых признаков стиха является основная стиховая пауза, соотнесенная с клаузулой (или рифмой) и константным ударением в строке;[15] она отчленяет строки друг от друга.[16]

Основная стиховая пауза, которая наличествует во всех известных нам системах стихосложения, отражается при письме в особом графическом расположении стиха: каждый стих (в узком смысле слова) с отдельной строки и прописной буквы.

Кроме основных стиховых пауз, существенны и паузы *внутри* строки; их роль в различных типах стиха неодинакова.

Сознавая определенную условность всякой классификации (в живом организме стиха возможны взаимопереплетения), мы предлагаем различать два вида внутристрочных пауз в стихе Маяковского: *ритмико-структурные*, т. е. такие, которые не обусловлены синтаксическим строем речи и требуют голосовой «остановки» (по выражению В. Маяковского — см. выше), и *интонационно-синтаксические*.

Рассмотрим некоторые виды пауз на материале двух начальных строф 18-й главы поэмы «Хорошо!»:

На девять
сюда
октябрей и маёв,
под красными
флагами
праздничных шествий,

---

[13] Краткая литературная энциклопедия, т. 5. Изд. «Советская энциклопедия». М., 1968, стлб. 627.

[14] В современной науке существуют различные подходы к интонации. Некоторые исследователи (к ним относится и М. Л. Гаспаров) недооценивают роль интонации в стиховой структуре, сводя все богатство стиха к «метру». Но без тщательного анализа интонационно-синтаксической системы нельзя составить полного понятия о стихе, который представляет собой органическое единство ритмической и интонационно-синтаксической структур. В 3-м томе «Краткой литературной энциклопедии» (М., 1965) предложена односторонняя, на наш взгляд, концепция, не отражающая различных точек зрения на интонацию. Там сказано, что «интонация является одним из основных средств создания художественного образа на сцене и в искусстве художественного чтения» (стлб. 155). При таком подходе произнесение стиха оторвано от его структуры, которая именно и реализуется при произнесении. В. Маяковский неоднократно говорил о первостепенном значении произнесения стиха для выявления его ритмико-интонационных свойств (одно из высказываний поэта приведено ниже). Поэтому неправомерно отрывать ритмико-интонационные свойства стиха от его произнесения.

Несмотря на индивидуальные особенности декламации, при верном понимании и осмыслении текста передается минимум звуковых условий, необходимых для правильной его интерпретации. Эту проблему интересно разработал Б. В. Томашевский (см.: Б. В. Томашевский. Стих и язык. Филологические очерки. Гослитиздат, М.—Л., 1959, стр. 14—19).

[15] Во избежание терминологической путаницы стих в узком смысле слова мы будем обозначать термином «строка», подразумевая под последней не только графическое, но и звуковое явление — отрезок речи от одной основной стиховой паузы до другой.

[16] Л. И. Тимофеев справедливо называет эту паузу фиксированной (Очерки теории и истории русского стиха. Гослитиздат, М., 1958, стр. 69).

lib.pushkinskijdom.ru

носил
с миллионами
сердце мое,
уверен
и весел,
горд
и торжествен.
Сюда,
под траур
и плеск чернофлажий,
пока
убитого
кровь горяча,
бежал,
от тревоги,
на выстрелы вражьи,
молчать
и мрачнеть,
кричать
и рычать.
(VIII, 315)

В первой и второй строфах имеются синтаксически сходные конструкции:

1) уверен |
и весел, ||
горд |
и торжествен.
2) молчать |
и мрачнеть, ||
кричать |
и рычать.

Как же в этом отрывке представлена система пауз? Комплексы типа «уверен и весел» синтаксически едины, но поэт разрывает это синтаксическое единство ритмико-структурной паузой, зафиксированной «лесенкой» и расчленяющей каждую синтагму на две части: «уверен... и весел». Ритмико-структурные паузы (отмеченные знаком |), вторгаясь в интонационно-синтаксическую сферу, усиливают эмфатичность и интонационную самостоятельность слов, составляющих синтагму.

Пары синтагм: 1) «уверен и весел», «горд и торжествен», 2) «молчать и мрачнеть», «кричать и рычать» — отделены друг от друга соответственно интонационно-синтаксическими паузами (обозначенными ||).

Вопрос о взаимодействии слов в стихе Маяковского, о паузах очень сложен, здесь еще много неясного, неизученного. Некоторые исследователи, по существу, абсолютизируют значение внутристрочных пауз и сводят изменения в стихе Маяковского лишь к синтаксическим сдвигам, пытаясь обосновать фразовость слова в стихе поэта. Р. Якобсон в свое время заявлял: «Стих Маяковского, не знающий в силу своих ритмических особенностей тесных словесных групп, объединенных сильным ударением, декламируется так, как если бы все входящие в стих слова связывались между собой впервые».[17] Г. Винокур рассматривал стихотворную форму Маяковского как «систему, в которой формальные связи ослабляются за счет семантических, а каждое отдельное слово способно быть законченным и самостоятельным синтаксическим целым, свободным от синтаксической зависимости по отношению к словам, иерархически более высоким. Иными словами, это тот тип речи, при котором нет различия между словом и предложением».[18]

[17] Р. Якобсон. О чешском стихе, преимущественно в сопоставлении с русским. [Берлин], 1923, стр. 110.

[18] Г. Винокур. Маяковский — новатор языка. «Советский писатель», М., 1943, стр. 96.

lib.pushkinskijdom.ru

Опираясь на эти высказывания, Б. Томашевский в своей последней работе «Стих и язык» приходит к выводу об исчезновении «обычной грамматической связи слов друг с другом» в стихе Маяковского: «Стихи построены на речевых „сгустках“, обладающих свойством ритмических единиц («стоп»). Эти сгустки чаще всего совпадают с пределами слов или тесных словосочетаний, но самые слова выступают как самостоятельные мелкие предложения, находящиеся не в обычной грамматической связи друг с другом. Мы знаем, что в разговорной речи такое предельное обособление слов часто встречается. Фразу „Человек бежит“ можно разбить на два предложения: „Человек!.. Бежит!..“ со смысловым наполнением примерно такого порядка: „Вот человек; он бежит“. Иначе говоря, члены предложения, согласованные между собою, при таком обособлении вступают в отношения, напоминающие бессоюзное сочинение самостоятельных предложений».[19]

Хотя интонационно-синтаксические изменения в стихе Маяковского, безусловно, существенны (особенно в раннем творчестве), ограничиваться их анализом неправомерно. Ослабление ритмико-звуковой связи между словами отнюдь не всегда приводит к ослаблению интонационно-синтаксической. При появлении внутристрочных пауз темп произнесения замедляется, восприятие отдельных слов, составляющих строку, также замедляется, но ни в коем случае не нарушается.

С. И. Бернштейн справедливо заметил в дополнениях к работе Г. В. Артоболевского о стихе Маяковского, что «разбивка стиха на короткие строки и связанное с этим выделение большого числа слов влияет и на темп речи: строка, преобразованная в „лесенку“, поневоле произносится медленнее, чем сплошной текст».[20]

В поэме «Люблю» можно наблюдать синтаксическое обособление определения от определяемого слова с помощью предлогов:

Дивилось солнце:
«Чуть виден весь-то!
А тоже —
с сердечком.
Старается малым!
Откуда
в этом
в аршине
место —
и мне,
и реке
и стовёрстым скалам?!»

(IV, 86)

Синтаксическое обособление типа «в этом в аршине», «за стенного за желтого зайца» (IV, 87), «в рваный в карман» (IV, 89) резко отличается от словосочетаний типа «в этом аршине»; в приведенных примерах мы наблюдаем такое видоизменение тесного словосочетания с помощью предлогов, которое затрагивает интонационно-синтаксическую связь. Подобное же явление в 15-й главе поэмы «Хорошо!»:

Деникин
подходит
к са́мой,
к тульской,
к пороховой
сердцевине.

(VIII, 300—301)

[19] Б. В. Томашевский. Стих и язык. Филологические очерки, стр. 63.

[20] Г. В. Артоболевский. Очерки по художественному чтению. Сборник статей под редакцией и с дополнениями С. И. Бернштейна. Учпедгиз, М., 1959, стр. 136.

lib.pushkinskijdom.ru

Однородные определения отделяются друг от друга предлогом. Но вот мы читаем в поэме «В. И. Ленин»:

И в этой желанной
железной буре
Ильич,
как будто
даже заспанный,
шагал,
становился
и глаз, сощуря,
вонзал,
заложивши
руки за́ спину.
(VI, 282—283)

Первая строка, включающая в себя тесное словосочетание «в этой желанной железной буре», разбита ритмико-структурной паузой на два подстрочия. Семантически это тесное словосочетание (как и словосочетание во второй строке «как будто даже заспанный») едино, но разделено ритмически. Синтактико-интонационная связь не исчезает.

Для сравнения приведем несколько примеров, где интонационно-синтаксическая связь между словами прерывается, и они превращаются в предложения. В «Ответе» Пушкин как бы раскрывает авторские истоки синтаксической расчлененности наиболее выразительной строки под воздействием восклицательной интонации:

С тоской невольной, с восхищеньем
Я перечитываю вас
И восклицаю с нетерпеньем:
Пора! в Москву, в Москву сейчас! [21]

Расчленение строк на короткие интонационные отрезки, которое иногда называют парцелляцией (термин малоупотребителен), — распространенное явление. В «Медном всаднике» Пушкина мы встречаем еще один характерный пример этого явления:

Осада! приступ! злые волны,
Как воры, лезут в окна. Челны
С разбега стекла бьют кормой.[22]

Этот интонационный прием широко встречается и в советской поэзии. В «Спекторском» Б. Пастернака читаем:

В разгаре ужин. Вдруг, без перехода:
«Нет! Тише! Рано! Встаньте! Ваши врут!
Без двух!.. Без возражений!.. С новым годом!»
И гранных дюжин громовой салют.[23]

У самого Маяковского мы находим немало интонационно расчлененных строк. Такова, например, первая строка из второго двустишия «На польский фронт»:

На польский фронт!
Под винтовку!
Мигом!
Если быть не хотите
под польским игом.
(III, 439)

---

[21] Пушкин, Полное собрание сочинений, т. III, ч. 1, Изд. АН СССР, 1948, стр. 211.
[22] Там же, т. V, стр. 140.
[23] Борис Пастернак. Стихотворения и поэмы. Библиотека поэта. Большая серия, изд. 2-е. «Советский писатель», М.—Л., 1965, стр. 313.

lib.pushkinskijdom.ru

В 15-й главе поэмы «Хорошо!» имеется характерная строфа:

Лапа
класса
лежит на хищнике —
Лубянская
лапа
Че-ка.
— Замрите, враги!
Отойдите, лишненькие!
Обыватели!
Смирно!
У очага!

(VIII, 302—303)

В черновом автографе мы читаем: «обыватели сидите у очага» (VIII, 393). Усиливая эмфатичность, поэт вводит резкую императивную интонацию, в результате чего слова «выходят» из предложения и превращаются в три фразы. Еще более резкий, исключительный пример — приветствие стрелков в «Рембрандте» Д. Кедрина:

Прекрасная! Картина! Лейтенант!
Позвольте! Нам! Художника! Поздравить! [24]

В приветствии стрелков мы и встречаем разрыв интонационно-синтаксических связей, когда слова как бы связываются между собой впервые.

В процитированных отрывках между словами возникают особые интонационно-синтаксические связи, появляется интонация сообщения, в наличии которой, по словам академика В. Виноградова, «заключается одно из коренных отличий предложения от словосочетания».[25]

В то же время очевидно, что отношения между словами в стихе Маяковского, как правило, резко отличаются от тех, которые наблюдаются в последних примерах.

Предлагаем читателю таблицу, которая показывает значение внутристрочных пауз в стихе Маяковского (в частности, в поэме «Владимир Ильич Ленин»); в ней дано общее количество внутристрочных ритмико-структурных и интонационно-синтаксических пауз в соотнесении с количеством зарифмованных строк.

ТАБЛИЦА

Внутристрочные паузы в некоторых произведениях Маяковского

Название произведения	Количество зарифмованных строк	Строки без пауз		Количество зафиксированных * пауз	В том числе		Количество незафиксированных интонационно-синтаксических пауз
		количество	%		ритмико-структурных	интонационно-синтаксических	
«Люблю»	164	48	29	152	53	99	19
«Юбилейное»	132	3	2.3	196	110	86	11
«В. И. Ленин»	1193	42	3.5	1796	1254	542	53
«Хорошо!»	1312	137	14	1845	1246	599	35
«Во весь голос»	112	15	12	137	100	37	4

* Зафиксированными мы называем паузы, которые графически отмечены «лесенкой»; незафиксированными — те, которые отмечены традиционными знаками препинания.

[24] Д. Кедрин. Избранное. Гослитиздат, М., 1957, стр. 317.
[25] Грамматика русского языка, т. II, ч. 1. Изд. АН СССР, М., 1960, стр. 76.

lib.pushkinskijdom.ru

Остановимся подробнее на паузах в поэме «Владимир Ильич Ленин». 1193 зарифмованные строки этого произведения содержат 1254 ритмико-структурные паузы и 542 интонационно-синтаксические паузы; кроме того, имеются 53 незафиксированные паузы; некоторые из них так и просятся на отдельное подстрочие. Итак, 96.5% строк с зафиксированными паузами.

Из 46 строк без зафиксированных пауз 4 строки состоят из одного слова:

1) Будет.
С этих нар
рабочий сын —
пролетариатоводец.
(VI, 250)

2) «Эх, завод ты мой, завод,
желтоглазина...»
(VI, 245)

3) Обычные вывески
— купля —
— продажа —
— нэп.
(VI, 290)

4) ...и вдруг
стопудовая весть —
с Ильичем
удар.
(VI, 294)

Таким образом, 4 строки, состоящие из одного слова, вообще, как правило, не могут иметь пауз и поэтому фактически остаются 42 строки (3.5%).

Из этих 42-х строк 12 строк принадлежат стихотворным цитатам (песням, частушкам) и 7 — лозунгам и командам.

Это частушка:

«Эх, завод ты мой, завод,
желтоглазина.
Время нового зовет
Стеньку Разина».
(VI, 245)

Песни:

«Служил ты недолго, но честно
на благо родимой земли».
(VI, 263)

«Мы смело в бой пойдем
за власть Советов
и как один умрем
в борьбе за это!»
(VI, 287)

«Мы сами, родимый, закрыли
орлиные очи твои».
(VI, 304)

Сюда примыкают строки:

«Прощай же, товарищ,
ты честно прошел
свой доблестный путь, благородный».
(VI, 303)

lib.pushkinskijdom.ru

В первой строке сделан отступ, а во второй есть ощутимая интонационно-синтаксическая пауза перед словом «благородный» (хотя и не зафиксированная отступом). В некоторых процитированных строках из песен мы наблюдаем интонационно-синтаксические паузы, отмеченные знаками препинания.

Интонационно-синтаксическая слитность в лозунгах и командах увеличивается, они произносятся как бы на одном дыхании и поэтому не расчленяются паузами:

Власть Советам!
Земля крестьянам!
Мир народам!
Хлеб голодным!
(VI, 284)

«*Мир хижинам*,
война,
война,
война дворцам!»
(VI, 284)

...но из
горящих глоток
лишь три слова:
— *Да здравствует коммунизм!*
(VI, 295)

...чей-то голос —
как будто Муралова —
«Шагом марш».
(VI, 306)

Следовательно, *остаются лишь 23 бесспорные строки (~2%) без зафиксированных пауз.* Из них еще 8 строк состоят из двух слов:

...голос
прадеда
Бромлея и Гужона —
первого паровика?
(VI, 242)

— Слушайте
могил чревовещание,
кастаньеты костылей!
(VI, 250)

Класс миллионоглавый
напрягает глаз —
себя понять.
(VI, 252)

Внутристрочные паузы в поэме «Владимир Ильич Ленин» становятся настолько явственным элементом стиховой структуры, что отсутствие их уже воспринимается как своего рода отступление от «правил» (вспомним: «Поэтом называется человек, который именно и создает эти самые поэтические правила» (XII, 82)), нарушение *определенной, очень отчетливой стиховой константы.*

Почти стопроцентное количество пауз свидетельствует о том, что они приобретают конструктивное значение в стихе Маяковского.

В поэме «Владимир Ильич Ленин» 98% строк с паузами, зафиксированными «лесенкой». Можно предположить, что в ряде случаев отсутствие паузы является сигналом, который еще резче подтверждает значение «правила» о постоянном присутствии паузы как важного структурного элемента стиха.

lib.pushkinskijdom.ru

Таким образом, пропуск паузы может выступать в качестве нового ритмического приема, соотносимого по контрасту с наличием паузы.

Даже после предварительных наблюдений можно уловить определенные закономерности в расположении пауз в строфах: их *гомогенные* группы. Так, например, в 10-й главе поэмы «Хорошо!» мы встречаем несколько двустиший, в каждой строке которых — по две ритмико-структурных паузы:

А кому
на суше
грабить охота,
те
с кораблей
сходили пехотой.
(VIII, 278)

От севера
идет
адмирал Колчак,
сибирский
хлеб
сапогом топча.
(VIII, 279)

Любят
полковников
сантиментальные леди.
Полковники
любят
поговорить на обеде.
(VIII, 280)

Процитированные строфы расположены близко друг от друга, и это позволяет отметить их однородность. В 10-й главе есть еще одна строфа, которую правомерно рассматривать как гомогенную в этом же ряду, хотя во второй ее строке одна пауза интонационно-синтаксическая:

Как офицера́
его
величества
бежали
от выстрелов,
берег вычистя.
(VIII, 281)

Две подобные гомогенные группы — в 14-й главе «Хорошо!»:

Я
дни беру
из ряда дней,
что с тыщей
дней
в родне.
(VIII, 293)

И вот
из-за леса
небу в шаль
вползает
солнца
вша.
(VIII, 297)

Все это и создает отчетливую гомогенность.

lib.pushkinskijdom.ru

Более десяти раз встречаются в поэме «Хорошо!» двустишия, каждая строка которых рассечена одной ритмико-структурной паузой.

Рядом
мороз
шел
и рос.
Затевал
щекотку —
отдай
щепотку.
(VIII, 296)

Ушли
тучи
к странам
тучным.
За тучей
берегом
лежит
Америка.
Лежала,
лакала
кофе,
какао.
(VIII, 297)

Перед нами отчетливые двучленные построения. Если учесть, что иногда ритмико-структурная пауза замещается интонационно-синтаксической (ритмическая двучленность превращается в интонационную двучленность), как в последней процитированной строфе («Лежала, лакала...»), то в одной лишь 14-й главе насчитывается 10 строф по схеме I—I (т. е. в каждой строке двустишия по одной паузе). В заключительной главе поэмы — 9 гомогенных паузных групп этого типа. Например:

Барабану
в бока
бьют
войска.
Нога
крепка,
голова
высока.
Пушки
ввозятся, —
идут
краснозвездцы.
(VIII, 325)

Первые четыре строки представляют собой сложное строфическое образование: четверостишие с рифмами «бока—крепка», «войска—высока» распадается на два автономных двустишия с рифмами «бока—войска» и «крепка—высока».

В начале 19-й главы однопаузность в строках преобладает:

Окна
разинув,
стоят
магазины.
В окнах
продукты:
вина,
фрукты.
. . . . . .
Стала
оперяться
моя
кооперация.
(VIII, 322—323)

lib.pushkinskijdom.ru

Ритмическая двучленность, обусловленная одной ритмико-структурной паузой в строке, наблюдается и в четверостишиях:

Я
земной шар
чуть не весь
обошел, —
и жизнь
хороша,
и жить
хорошо.
(VIII, 322)

От мух
кисея.
Сыры
не засижены.
Лампы
сияют.
«Цены
снижены».
(VIII, 323)

Можно сделать вывод, что гомогенные группы существовали в сознании поэта как особый *композиционный прием*, стихотворная реальность, весьма важная для поэтики Маяковского.

В тех произведениях, которые подверглись подсчету, велик процент строк, содержащих две и более пауз. В поэме «Люблю» таких строк — 28%, в «Юбилейном» — 59%, в поэме «В. И. Ленин» — 50% (597 строк), в поэме «Во весь голос» — 27%. В поэме «В. И. Ленин» 34 строки содержат по 3 паузы (18 строк с ритмико-структурными, 4 — с интонационно-синтаксическими и 12 строк, содержащих паузы того и другого типа).

Воспринимая «ступенчатое» расположение стиха, нововведение поэта (игнорировать «лесенку» недопустимо!), *было бы неправильным* абсолютизировать графическое расположение стиха и не видеть гибкости и очень неоднолинейного взаимодействия между стиховой структурой и ее графическим закреплением, которое дает стиху вторую жизнь.[26] Поэтому легко можно понять В. Маяковского, который, требуя права на исполнение стихов по радио, «права на граммофонную пластинку», заявлял: «Но в каждом стихе сотни тончайших ритмических, размеренных и других *действующих* особенностей, — никем, кроме самого мастера, и ничем, кроме голоса, не передаваемых» (XII, 163). Сходные мысли поэт повторял неоднократно.

В «Люблю» некоторые интонационно-синтаксические паузы не выделены на «ступеньку»; такова, например, пауза, отделяющая деепричастный оборот:

...то я ли
сердце снес бы, обратно взяв.
(IV, 92)

---

[26] Ряд интересных соображений о графическом закреплении стиха Маяковского высказал А. Л. Жовтис, но исследователь, во-первых, преувеличивает значение графики, не учитывая, что многие явления звучащей речи вообще не отражаются на письме, и, во-вторых, недооценивает значение ритмических преобразований стиха, произведенных Маяковским, когда заявляет, что Маяковский «внес в поэзию свое средство членения строки, не разрушив при этом тех специфических звуковых связей, которые существовали в симметрично построенном классическом стихе» (А. Л. Жовтис. В боевом порядке (о графической композиции стихотворного произведения). В кн.: Стихи нужны. Статьи. Алма-Ата, 1968, стр. 156; первоначально — в журнале «Русская литература», 1968, № 1). Последнее утверждение дано без достаточной аргументации.

lib.pushkinskijdom.ru

Некоторые существенные паузы, например паузы при обращении, не выделены «лесенкой»:

Выше, солнце!
Будешь свидетель —
скорей
разглаживай траур у рта...
(VI, 308)

Пауза перед словом «солнце» семантически очень важна, но не выделена подстрочием. Количество примеров легко увеличить, но дело не в их множестве. Поскольку не все важные в смысловом отношении интонационно-синтаксические паузы выделены «лесенкой», можно предположить, что *некоторые ритмико-структурные паузы по тем или иным причинам остались незафиксированными на отдельных подстрочиях.* В стихе Маяковского налицо, так сказать, потенциальные ритмико-структурные паузы, не отмеченные графически отступом. Эта гипотеза, основанная на определенной аналогии между двумя типами пауз (ритмико-структурными и интонационно-синтаксическими), еще более подкрепляет наши суждения о доминирующей роли пауз в стиховой структуре Маяковского.

Каково же художественно-выразительное значение паузной системы Маяковского? Во многом нововведение поэта, паузная система отражается на стилевых моментах, так сказать, окольным путем: паузы, вбивающие «ритм безошибочно» (XII, 114), приводят к замедленному темпу, при котором отчетливо выступает звуковой облик слов, а значит, и их семантические ядра. Все выделенные слова, образующие ритмико-интонационную иерархию, соотносятся друг с другом в пределах строфы или интонационного периода.

Вопрос о роли пауз и взаимодействии слов в строке очень важен, ибо при неверной трактовке можно прийти к суждениям, искажающим смысл строк и строф поэта. Так, например, Г. Афонников, приведя высказывание Маяковского о ритмическом значении пауз, о необходимости «вбить ритм безошибочно», делает неожиданный вывод: «Следовательно, раздел стихов у Маяковского указывает на паузы, призванные образовывать необходимые интонации... В связи с этим в каждом случае необходимо хотя бы в общих чертах представить причины, побудившие поэта разделить стих».[27]

Автор абсолютизирует роль «лесенки» и вырывает отдельные слова из контекста, осмысливая их произвольно, вне единого целого. Рассматривая отрывок из поэмы «Владимир Ильич Ленин»:

Здесь
каждый камень
Ленина знает
по топоту
первых
октябрьских атак
(VI, 299),

автор пишет: «Однако не всегда в коротких строчках, состоящих из двух или трех слов, следует отыскивать лишь одно логическое ударение.

В стихе:

Здесь
каждый камень
Ленина знает

все без исключения (?) слова будут носителями таких ударений. Выделение в отдельную строчку слова „здесь“ равносильно курсиву, подсказы-

[27] Г. Афонников. К вопросу о паузах в стихах Маяковского. В кн.: Проблемы народности, реализма и художественного мастерства. Чарджоу, 1963, стр. 52 («Ученые записки Туркменского гос. педагогического института им. В. И. Ленина»).

lib.pushkinskijdom.ru

вающему, что речь идет о месте, которое было свидетелем событий революции. В словосочетании „каждый камень“ наряду со словом „камень“, заключающим предметность и потому уже нуждающимся в выделении, важно подчеркнуть и усилительное „каждый“».[28] Исследователь, не учитывая ритмико-интонационной структуры стиха Маяковского, не обращает внимания на то, что поэт применяет гиперболу. Это утверждение, кроме того, лингвистически неубедительно; логическое (тактовое, фразное) ударение не может быть на каждом слове.[29] Поэтический текст требует к себе очень осторожного отношения; необходимо учитывать гибкую, неоднолинейную зависимость между расположением строк («лесенкой»), лексикой, ритмической и интонационно-синтаксической структурой стиха Маяковского.

Конечно, все дело в том, чтобы отмечать и анализировать *реально существующие* паузы внутри строки, а не привносить, как это делают некоторые чтецы, и не приписывать стиху, как это делают некоторые теоретики, несуществующие паузы. Например, А. Квятковский в работе «Русское стихосложение» при анализе «Левого марша» находит такие паузы, которые у Маяковского отсутствуют. Паузы действительно заданы, но величина пауз (и тем более «огромная» 12-дольная пауза) [30] и лишние паузы возникли не из реальной структуры стиха, а произвольно «сконструированы» исследователем.

Ритмико-интонационная перестройка стиха, одним из показателей которой выступают внутристрочные паузы, приводит к большей интонационно-синтаксической свободе, усиливает интонационно-смысловое богатство (а следовательно, и выразительность) стиха Маяковского.

* * *

В стихе Маяковского, как мы пытались показать, представлена целостная *система пауз,* большую роль в которой играют внутристрочные паузы: ритмико-структурные, расчленяющие синтагмы и синтаксические единства, и интонационно-синтаксические, обрамляющие части фраз и словосочетаний; графически паузы фиксируются «столбиком» и «лесенкой» (после 1923 года).

Наличие в поэме «Владимир Ильич Ленин» 98% строк с зафиксированными паузами отчетливо свидетельствует о том, что паузы приобретают конструктивное значение, становятся настолько явственным элементом стиховой структуры, что их отсутствие воспринимается как своего рода отступление от «правил»; пропуск паузы может выступать в качестве нового ритмического приема, соотносимого по контрасту с ее присутствием.

Художественно-выразительное значение паузной системы Маяковского состоит в том, что она как бы раскрепощает стихотворную речь, усиливая ее ритмико-интонационную и мелодическую гибкость. При замедленном темпе, который обусловливается паузами, особенно ощутимо, «весомо, грубо, зримо» выступает звуковой облик слов, а значит, и их семантические ядра.

---

[28] Там же, стр. 53—54.

[29] См.: Р. И. Аванесов. Фонетика современного русского литературного языка. Изд. МГУ, 1956, стр. 62.

[30] А. Квятковский. Русское стихосложение. «Русская литература», 1960, № 1, стр. 98—99.

lib.pushkinskijdom.ru

РОЛАНД ОПИТЦ
(ГДР)

ИДЕЙНО-КОМПОЗИЦИОННАЯ СТРУКТУРА РОМАНА ЛЕОНИДА ЛЕОНОВА «СКУТАРЕВСКИЙ»

1

Роман «Скутаревский» обычно рассматривается как произведение о «перестройке» уже немолодого ученого, о «спуске» его с «горы» индивидуализма в «долину» коллективизма. Такой взгляд оправдывается целым рядом фактов, характеризующих идейные процессы, которые происходили в среде советской интеллигенции в годы, когда создавался роман.[1]

Да и сам Леонид Леонов в своих публицистических выступлениях 1933 года свидетельствовал, что он ставил целью показать «интеллигента так называемой второй фазы принятия Октября»,[2] которую он понимает как коренной пересмотр старых традиций и мировоззрения, как принятие Октября не только де-факто, но и идеологически, мировоззренчески. Годом позже, в связи с премьерой спектакля «Скутаревский», автор говорит даже об истории «второго рождения физика и изобретателя С. А. Скутаревского».[3] Не только «воспитательная» концепция, но и выделение ступеней, скачков во внутреннем развитии героя вполне соответствует тем принципам автора, которые он разрабатывал во второй половине 20-х годов в своих художественных произведениях.

Легко заметить, что тема формирования нового человека является центральной в советской литературе 30-х годов. Источником «педагогического оптимизма» советской литературы того времени являются те бурные процессы, которые происходили в стране. Окончательная победа социалистических производственных отношений и невиданный рост производительных сил определили быстрые и глубокие изменения в психологии советских людей; именно в эти годы впервые говорится об идейно-моральном единстве всего советского народа.

Роман «Скутаревский» включается в ряд удачных произведений, повествующих о процессах «рождения героя». Леонов идет очень сложным путем к овладению этой темой, поставив в центре романа физика, большого ученого. Процесс изменения характера прослеживается в трех направлениях. Во-первых, Скутаревский преодолевает половинчатость своего отношения к мещанству, которое не устает все с новой силой нападать на него. Вторая линия — философская: это отказ от утонченного механистического материализма, который ученый по образцу ряда естествоиспытателей конца XIX века избрал в качестве философской основы своего мировоззрения. Скутаревский приходит к выводу, что этот ложный взгляд на мир — источник индивидуализма, в нем он видит и одну из духовных причин гибели сына. Наконец, третья линия «перестройки» Скутаревского — в перемене его отношения к проблеме «народ и наука». В разработке данной темы особенно хорошо проявляется композиционное мастерство Леонова. Вначале Скутаревский в сущности был далек от народа, от понимания его роли в жизни общества. В поле зрения ученого попадают лишь отдельные представители народной массы: банщик Матвей, шофер, сторож. Постепенно у героя как бы открываются глаза; теперь он видит рядом с собой множество лиц. Не случайно в первых двух третях романа групповые портреты встречаются очень редко, на последних же ста страницах немало массовых сцен: пассажиры на вокзале, среди которых выделяется артель рабочих, едущих на строительство, предпраздничная толпа на улицах Москвы, наконец, трудящиеся на майском празднике в клубе завода, где Скутаревский выступает с речью. Это собрание не только завершает споры профессора с Черимовым о праве курьерши или извозчика разбираться в вопросах теоретической физики, споры, в которых молодой ученый придерживается диаметрально про-

---

[1] См.: В. А. Ковалев. Романы Леонида Леонова. Изд. АН СССР, М.—Л., 1954, стр. 213—219.

[2] Леонид Леонов. Литература и время. Изд. «Молодая гвардия», М., 1967, стр. 36.

[3] Леонид Леонов. Театр. Драматические произведения, статьи, речи в двух томах, т. II. Изд. «Искусство», М., 1960, стр. 398.

lib.pushkinskijdom.ru

тивоположного — и тоже одностороннего — взгляда; заключительная сцена романа в известной степени отвечает на видение больного профессора в начале книги, где ему представилась голубая «низинка», куда с предгорий стекаются большие группы людей.

Леонов не упрощает проблемы перевоспитания, тщательно прослеживает стимулы и симптомы постепенного преодоления несоциалистических черт в характере немолодого уже интеллигента, изображает процесс «трудный и со всеми элементами подлинной катастрофы».[4] Признаки «романа воспитания» также выявляются параллельным развитием образов банщика Матвея и брата физика, художника Федора Скутаревского. Тема изменения, духовного роста людей расширяется Леоновым (в соответствии с подлинными процессами, происходившими тогда в стране) до общенационального масштаба. «Чудно, огромадные миллионы, и все спешат», — замечает один из артельщиков на вокзале в присутствии Скутаревского.[5] Массы изменяют свою жизнь, они находятся в пути; не случайно этот разговор происходит на железной дороге. Так рождается в «Скутаревском» мотив дороги, один из заглавных символов следующего романа Леонова.

Итак, роман «Скутаревский» является социально-психологическим романом о воспитании личности («Erziehungsroman»).

Возникает, однако, вопрос: исчерпывает ли это определение все содержание книги? Ведь художнический анализ темы воспитания охватывает в сущности очень немногие сферы, а изложение научно-технической проблемы не звучит так, как, скажем, тема леса в романе «Русский лес», где из научного, лесоводственного спора вытекают проблемы патриотизма, будущего мира, мирового значения исторической схватки сил социализма с фашизмом и т. п. Если мы сравним тему воспитания в романе «Скутаревский» с разработкой этой темы в других аналогичных романах 30-х годов, то придем к заключению, что Леонов, решая эту проблему в психологическом плане очень глубоко, ослабляет общественную мотивировку. Если мы на произведение Леонова посмотрим только как на роман воспитания, то вынуждены будем согласиться с мнением академика А. Н. Баха, который упрекал автора «Скутаревского» в том, что он не раскрыл важность успеха первой пятилетки в Советском Союзе, с одной стороны, и краха капиталистического хозяйства во время мирового экономического кризиса, с другой, как важнейших факторов, которые определили перелом в отношении интеллигенции к советскому строю.[6] Подобные упреки делались и в последнее время: писатель-де не вскрывает жизненной обусловленности перемен в характере персонажа, недостаточно намечает исторические стимулы развития и т. п.[7]

Как же следует подойти к оценке леоновского романа?

Прежде всего надо обратить внимание на то, что Сергея Скутаревского нельзя, собственно, рассматривать как типического представителя старой буржуазной интеллигенции. Он представитель ее наиболее демократического крыла. Выходец из народной среды, он студентом участвует в марксистских кружках; в отличие от Федора или Петрыгина не становится буржуазным интеллигентом в полном смысле слова. Скутаревский отвергает предложение стать министром правительства Керенского; он не просто идет на работу к советской власти, а отдает ей без ограничения всего себя, свой талант, свою энергию.

Если, учитывая эту тщательно прослеженную автором биографию Скутаревского, мы будем смотреть на роман только как на «Erziehungsroman», то получится, что Леонов поставил себе задачу показать второй этап развития «старой интеллигенции», ее обращения к революции, на примере... самого «левого» из интеллигентов, т. е. избрал наиболее легкий путь воплощения темы. А ведь автор «Скутаревского» — это тот же Леонов, который последовательно проследил победу «закона природы», закона революции в самой отсталой деревне, который отправился в тундру, в допотопный городишко Унтиловск, чтобы даже и в этих крайне трудных условиях найти ростки нового человека, «рождение героя», постоянно избирая тем самым наиболее сложный из возможных путей решения проблемы.

Видимо, линия становления нового человека лишь одна из линий романа «Скутаревский», не исчерпывающая его основного содержания.

2

Следует обратить внимание на дух ожесточенной борьбы, пронизывающий роман. Мир этой книги разделен на два противоположных лагеря, которые ведут открытую социальную и философскую борьбу друг против друга. Конфликт этот не шуточный, он разрешается победой одной и уничтожением другой стороны; но и людям побеждающей стороны завоевания даются нелегко.

---

[4] Леонид Леонов. Театр, стр. 398.

[5] Леонид Леонов, Собрание сочинений в девяти томах, т. V, Гослитиздат, М., 1961, стр. 294. (Далее ссылки на это издание приводятся в тексте).

[5] «Литературная газета», 1932, № 49, 29 октября.

[7] З. Богуславская. Леонид Леонов. «Советский писатель», М., 1960 стр. 203, 211.

lib.pushkinskijdom.ru

В этом резко очерченном антагонизме образ Скутаревского имеет двоякую функцию. С одной стороны, подчеркивается серединная роль персонажа между двумя лагерями (сцена лисьей охоты). С другой, поскольку Сергей Скутаревский с начала романа занимает определенную позицию (на стороне нового), роль его как объекта борьбы двух лагерей перекрывается активностью его выступлений против врагов новой жизни за укрепление социалистического строя. Скутаревский любит «встречный ветер»; отсюда и его увлечение скорой ездой на машине, и совершенно не случайно как раз во время такой гонки происходит знаменательное событие в жизни ученого — его встреча с Женей.

Предлагаемая нами схема (см. рисунок) охватывает отношения между персонажами книги, позволяющие нагляднее выделить противоположности и соответствия, которые подчеркивают не только всеобщность конфликта, но и внутренние связи в каждом из двух лагерей. Прочерченные линии обозначают или прямые отношения героев, в которые они поставлены событиями романа, или чисто ассоциативные связи, порой доступные только читателям. Место персонажей в схеме мы определяем по их общему типическому значению в системе образов романа.

Каковы эти соотношения и ассоциативные связи, схематично обозначаемые нами пронумерованными прямыми? Даем свои соображения на этот счет (по нумерации линий в схеме).

Скутаревский — Петрыгин (1).

Скутаревский — сын ремесленника-бедняка, Петрыгин — сын трактирщика. Один рано проявляет себя как теоретик, другой — как практик. О Скутаревском говорится: «...буржуазия еще не видела, за что ей следует платить этому угрюмому босяку» (стр. 39); о Петрыгине: «...молодая буржуазия умела покупать нищих...» (стр. 37). В то время как Петрыгин быстро «ввинтился в житейскую машину» (стр. 37), Скутаревский долго терпит нужду. Скутаревский резко выступает против антисоветской идеологии Петрыгина; мотивы, побуждающие их работать в советском хозяйстве, противоположны. Оба основывают свое мировоззрение на естественнонаучных теориях: Петрыгин — на пессимистической реакционной теории Клаузиуса о тепловой смерти, Скутаревский — на оптимистических выводах Милликена об извечно обновляющемся космосе. Петрыгин — зачинщик борьбы против Скутаревского. Первое наступление (свадьба) сначала удается, после неудачи второго наступления (охота на лису) и первая удача «охотника» превращается в поражение: Скутаревский уходит от петрыгинской сестры. Но Петрыгин крадет сына у Скутаревского — крадет уже задолго до его гибели. «Дружелюбные» фразы Петрыгина о единстве технической интеллигенции наталкиваются на политическую принципиальность Скутаревского. Профессора мы часто видим на работе: в институте, на экспертизе, у себя в кабинете-«ящике». Петрыгина видим только в бане, на охоте, в разговоре с сестрой, в общении с членами вредительской группы и т. п. Домашние «концерты» Скутаревского, его упражнения на «драндулете» контрастируют с дворянским блеском великосветского концерта заграничного пианиста в салоне Петрыгина. Сам «драндулет» находит свое соответствие в аристоне у Петрыгина, постоянно напоминающем Скутаревскому о свадьбе. Скутаревский врывается в жизнь, жадный и неуступчивый, как «грабитель» (стр. 53); это слово в прямом смысле подходит к его противнику. Даже в дебатах о любви проявляется их полная противоположность; по-разному они оценивают и Матвея. Молодость старика Скутаревского так же символична, как болезнь и старость, обреченность Петрыгина.

Скутаревский — Жистарев (2).

Скутаревский и в условиях капиталистического производства сумел сохранить некоторую независимость от хозяев страны. Он не участвует в кадетском правительстве. Жистарев был членом Московской городской думы, Скутаревский — член Моссовета. Противоположность их характеров и мировоззрений выявляет разговор Скутаревского с американским журналистом.

Ленин, нарком, Кунаев — Жистарев, пианист, американец (3).

Это основные антиподы романа, полюсы «электрического поля». Контраст чисто ассоциативный. «Канцлер» (роман был напечатан в 1932 году; полгода спустя вереницу германских рейхсканцлеров завершил канцлер Гитлер) противостоит руководителю Советской страны и социалистических сил мира. Ленин и Жистарев являются олицетворением двух противоположных систем. Портрет одного висит над письменным столом Скутаревского: он — основатель электротехнического института; портрет («очищенный» Штруфом) другого висит за креслом Петрыгина и как бы председательствует на собрании саботажников. При помощи чека Жистарев просто купил Петрыгина; Ленин (и после его смерти — его сподвижники) делает все возможное, чтобы содействовать расцвету творческих сил талантливого физика во имя строительства социализма. Но Жистарев — умный капиталист, он не случайно (как и Ленин) интересуется электротехникой, наиболее перспективной тогда отраслью промышленности. Когда Черимов догадывается о существовании Жистарева, он бессознательно рисует на столе профиль Ленина.

Противопоставление Кунаева, уговорившего Федора Скутаревского пойти на большой завод, Жистареву — «любителю» искусства — дает повод для размышле-

lib.pushkinskijdom.ru

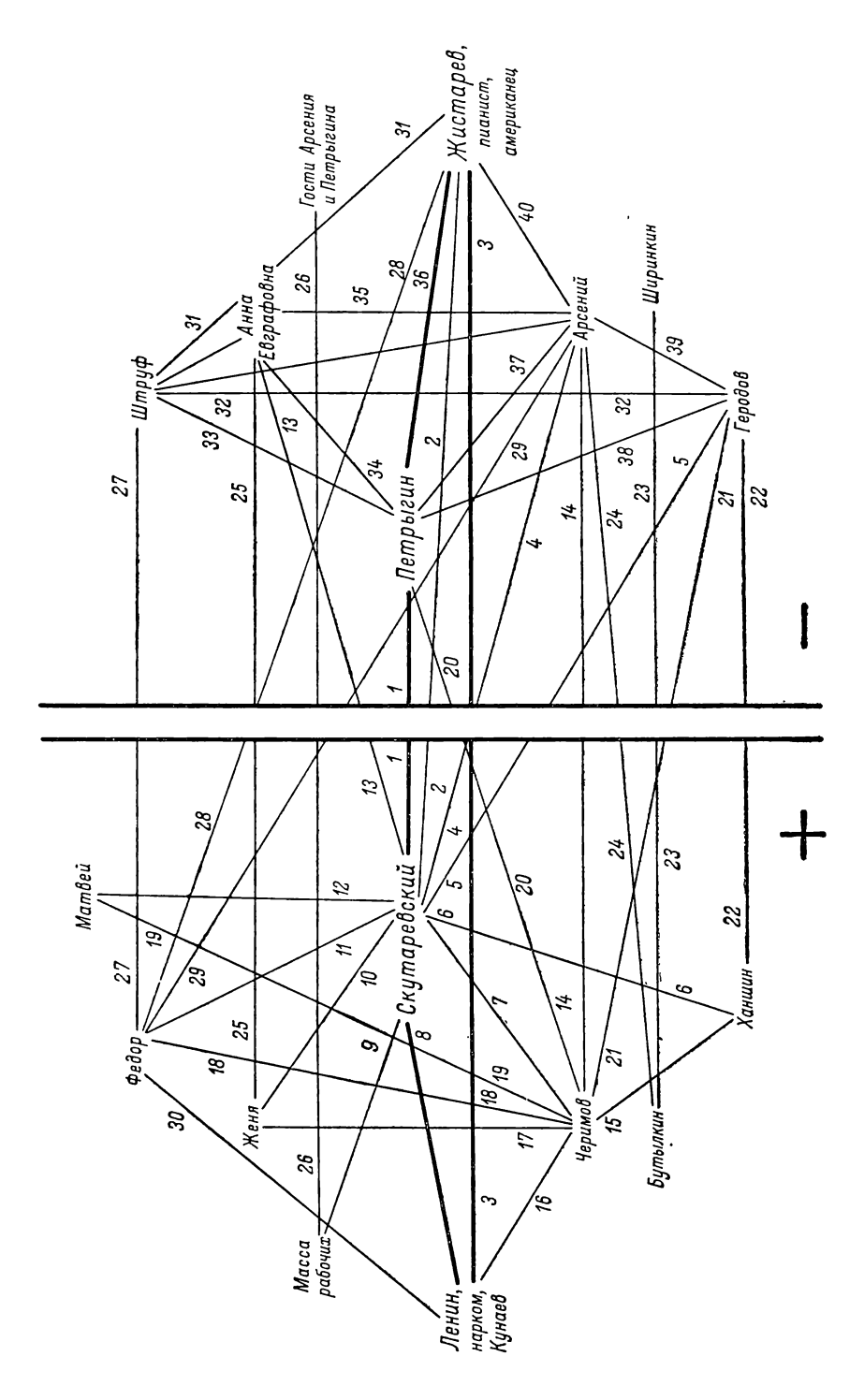

lib.pushkinskijdom.ru

ний о меценатстве, об отношении искусства к капитализму и к социализму; с одной стороны, рабство купленного за большие деньги художника, с другой — свободный расцвет творческих сил Федора, работающего для народа.

Скутаревский — Арсений (4).

Вечер у Арсения вызывает в Скутаревском воспоминания о собственных студенческих вечеринках: «...соберутся, выпьют кислятинки, пошумят про народ и Волгу» (стр. 54—55); тут Арсений презрительно отзывается о России, его товарищи перенимают запоздалые моды Запада. Старческое бессилие, вялость и отчаяние Арсения контрастируют с духовной и душевной молодостью его отца даже в самые тяжелые минуты. Как раз перед лицом бессмысленной смерти сына, прожившего короткую нетворческую жизнь, Скутаревский формулирует один из ярких своих афоризмов: «Настоящие люди живут так, что не умирают и после смерти!» (стр. 281). Ниже мы еще остановимся на различном применении метафоры-символа «полет» по отношению к Скутаревскому и к Арсению.

Скутаревский — Геродов (5).

Дружба Скутаревского с Геродовым — кажущаяся; сам Скутаревский отдает себе в этом отчет.

Скутаревский — Ханшин (6).

Противоположность характеров гениального теоретика и честно работающего практика выливается в «бунт» Ханшина против Скутаревского; но оба они — люди одного лагеря.

Скутаревский — Черимов (7).

Только на первый взгляд путь Черимова отличается от пути Скутаревского. Оба они происходят из одной среды — из беднейших слоев народа. Скутаревский вспоминает, что он пришел в науку таким же оборвышем, как и Черимов. Это определяет и некоторую общность их взглядов; в какой-то мере Скутаревского и Черимова сближает, например, отношение к искусству, к живописи в частности. Все же они противоположны друг другу: гениальный теоретик и узкий практик, крайний «аристократ» в вопросах науки и крайний «демократ». Отправляясь от этих противоположностей, автор стремится к синтезу; правда для Леонова скрыта в преодолении отмеченных крайностей. Не нравится Скутаревскому прямолинейность его ученика, его стремление упрощать сложные вопросы, жить без сомнений[8] В то же время старый ученый видит у молодежи как раз то, чего не хватает (как ему кажется) ему самому: цель жизни, за которую можно и умереть. Весна Черимова совпадает с сумерками старика — Леонов не страшится даже и алогических ассоциаций. Скутаревский в романе действует главным образом вечером и ночью, а вокруг Черимова и Жени чаще всего — свежее утро или ясный полдень. Поражение одного означает победу другого — в сердце Жени. Ревность вносит диссонанс в их отношения, но ненадолго. В принципе они — союзники, один является преемником другого. Больше того, Черимов заменяет Скутаревскому сына, которого украл у него Петрыгин. Профессор содействовал и содействует развитию молодого ученого. И тот и другой, правда разными путями, завоевал право чувствовать близость свою к Ленину: Скутаревский через свою профессию, Черимов через партийную работу. Молодой общественник выполняет свою сложную задачу партийца — помощника директора с ленинской политической принципиальностью и чуткостью.

Скутаревский — Ленин (8).

На этих (очень прочных) связях мы остановимся особо.

Скутаревский — масса рабочих (9).

В начале романа отмечается отсутствие близости между профессором и массой рабочих — строителей сибирской электростанции. И в дальнейшем Скутаревского отпугивает «откровенная простонародная жизнь» (стр. 292), по его выступление на предмайском собрании — начало перелома.

Скутаревский — Женя (10).

Сюда относится многое из того, что было сказано о связях между Скутаревским и Черимовым, особенно о символах «весны» и «сумерек». Возникает противопоставление: странная «гимнастика» Скутаревского в номере гостиницы и спорт в жизни Жени и Черимова. Женя специализировалась на стометровке, Черимов выбрал хоккей. Так оправдывается тема картины «Лыжники», отсюда и метафорическая мысль Скутаревского о том, что девушка — «у самого старта бегунья», а им «та же самая беговая дорожка» (стр. 286) уже пройдена; Женя пока ничего не умеет «в жизни, кроме как бегать свои сто метров» (стр. 150), а он — «дальних плаваний капитан» (стр. 149). Однако противоположность эта — мнимая, она всего только противоположность возраста и жизненного опыта.

В разговоре с вредителем Брюхе Скутаревский защищает красоту физкультурниц во время майской демонстрации. Здесь он — союзник молодежи. Не случайно Женя «спортивной» походкой несет учебник Скутаревского. «Ветерок с ее волос» (стр. 242) мысленно ассоциируется с «жгучим ветром» из глаз и пальцев

[8] На этой черте характера Черимова останавливается К. Рудницкий. См. его книгу «Портреты драматургов» (М., 1961).

lib.pushkinskijdom.ru

Скутаревского, занятого творческой работой (стр 73). Тема полета связана и со старым физиком и с девушкой. Женя — возвращающаяся и в то же время не возвращающаяся молодость Скутаревского.

Скутаревский — Федор (11).

Это старая леоновская (и фединская, шиллеровская, байроническая, библейская, наконец) тема двух братьев. Тут она понимается как противоположность разума и чувства; крайности должны диалектически нейтрализовать друг друга. Оба брата попали в поле притяжения капиталиста Жистарева, но более сильный Сергей оборонялся успешно, в то время как Федор лишь после тяжелых утрат сумел выбраться из-под влияния врага-мецената. Наука, как и искусство, плодотворно может развиваться только в условиях социализма. И Сергей и Федор к концу жизни вынуждены передумать многое, изменить образ жизни. Они помогают друг другу: именно картина «Канцлер» (даже в исковерканном Штруфом виде) — решающий толчок, заставляющий профессора не брать деньги от Петрыгина. Диалектическое единство выражается даже через контрастность красок: картины «Лыжники» и «Канцлер» получили зеленоватый фон (взятый автором у Брейгеля), а любимый цвет Сергея — кадмий, своими оттенками в романе доходящий до красных тонов («феноменально рыжий» Скутаревский, рыжая лиса, закат, который профессор наблюдает во время заседания, и т. д.).[9] По законам физики эти цвета — дополнительные, идеальная сумма их — белый цвет.

Скутаревский — Матвей (12).

И Скутаревский и Матвей преодолевают свою «гору». Один освобождается от своей чудо-бороды, другой от чудовищной обстановки ложной семейной жизни. Порой банщик опережает профессора: наказать спекулянта Богданова он считает своим долгом. «Интеллигентная» щепетильность мешает Скутаревскому сообщить в государственные органы о преступных действиях петрыгинской банды.

Скутаревский — Анна Евграфовна (13).

Скутаревскому постепенно открывается внутренняя пустота привычного образа жизни, а также ряда привычных понятий, таких, например, как единство инженерной корпорации и пр. Прозревает, но в карикатурном виде, и его жена (узнает, что ее коллекция состоит из подделок).

Черимов — Арсений (14).

Сравнение двух «сыновей» Скутаревского, Арсения и Николая Черимова, — не в пользу Арсения. Они подружились в боях гражданской войны, но Арсений связан с революцией только через романтические мечтания, Черимов же ежедневно продолжает дело революции. Противоположно их отношение к «отцу». В один день газета печатает статью о Черимове («О наших будущих академиках») и соболезнование по поводу смерти Арсения.

Черимов — Ханшин (15).

Ханшин и Черимов, как практики, противостоят Скутаревскому.

Черимов — Ленин (16).

Фактически Черимов в романе — сподвижник Ленина, он продолжает его дело. В минуту рассеянности молодой партиец рисует профиль Ленина, а во сне сражается с Каутским, известным читателю больше всего в качестве оппонента Ленина.

Черимов — Женя (17).

Не надо доказывать сходства Черимова и Жени: совпадают политические и эстетические взгляды, спортивные интересы, а главное: их весна Шли они той же дорогой, хотели учиться и работать у Скутаревского, и обоим помогает не только государство, но и сам ученый. Анна Евграфовна ненавидела оборванного Кольку Черимова, теперь ненавидит Женю, от обоих она запирает свои «сокровища». Не хозяйка, а сам профессор заботится о молодых гостях, он же размышляет об общности их судьбы — порой и с долей ревности.

Черимов — Федор (18).

Федор спорит с Черимовым и с Женей. В этих эстетических спорах обе стороны до некоторой степени правы, больше — художник. Но, даже и не сознавая того, спорящие стороны помогают друг другу. Близость с молодыми укрепляет в Федоре веру в возможность начала нового жизненного пути, а Черимов с Женей все же чувствуют красоту вопреки своим скороспелым, псевдосоциологическим суждениям об искусстве.

Черимов — Матвей (19).

Родство Николая Черимова с Матвеем должно лучше оттенять их противоположность: революционная сила племянника наталкивается на извечное безразличие и отсталость старого банщика. Мотив «горы», хотя и в ином смысле, встречается и в связи с младшим Черимовым.

Черимов — Петрыгин (20).

---

[9] В статье «О Горьком», написанной одновременно с романом, Леонов подчеркивает «расточительное изобилие оттенков даже в пределах одной... гаммы» красного цвета (стр. 144).

lib.pushkinskijdom.ru

Это, пожалуй, одна из самых рискованных ассоциативных связей между персонажами книги. После грязной сцены у Петрыгина, где Скутаревский чуть не попался опытному охотнику, герой получает некоторое облегчение от чудесного аромата яблок, которые извозчик везет на санях по зимним улицам Москвы. Образ этот повторяется потом еще раз. Он подготавливается сравнением, которое без связи с этой сценой звучит в книге надуманно: Черимов «захохотал, точно яблоки на гулкий пол чулана просыпались из мешка» (стр. 65). Ароматное, свежее, антипетрыгинское связывается с образом Черимова.

Черимов — Геродов (21).

Главное в отношениях между Геродовым и Черимовым то, что они являются политическими антиподами — представителями противоположных исторических миров: социализма и классового эксплуататорского общества.

Ханшин — Геродов (22).

Ханшин и Геродов — противопоставлены друг другу и в то же время это внешне схожие персонажи. Оба уже в летах, молодые их жены изменяют им. Но Геродов по подлости своей терпит измены; Ханшин (как и Скутаревский) не умеет устроить своей жизни, черта эта даже трогает читателя. Ханшин поднимает «бунт» против Скутаревского, а Геродов — против Петрыгина. Оба бунта — мнимые.

Бутылкин — Ширинкин (23).

Вспомогательный образ Ширинкина появляется в романе лишь как контраст к образу Бутылкина и как параллель к образу Арсения, превратившегося в мещанина. Леонова тревожит проблема отступления от начал социалистической морали.

Бутылкин — Арсений (24).

Это два друга Черимова поры его юности; пути их разошлись. Рабочий более культурен, чем интеллигент, что особенно проявляется в их отношении к первой книге Черимова. Черимов посещает друзей в один и тот же вечер; один лжет ему, другой сердечно радуется встрече.

Женя — Анна Евграфовна (25).

Жена и Женя — за этой плоской остротой кроется полная противоположность жизненных позиций и взглядов персонажей. Противостоят друг другу эгоистическая ограниченность и свежесть молодости. Обе женщины сами приходят к Скутаревскому, но у Ани настоящей молодости никогда не было.

Групповые образы: масса рабочих — гости Арсения и Петрыгина (26).

Леонов противопоставляет групповые портреты двух лагерей. В шестой главе декадансный характер группы гостей у Арсения напоминает Скутаревскому по контрасту майский парад здоровых и красивых спортсменок.

Федор — Штруф (27).

Художник опустился до уровня уголовника. Они сотрудничают, и Штруф в этой компании — торговец; одновременно он придает «сокровищам» «копоть времени». Без ведома художника Штруф «поправляет» Федора: Петрыгин поручает ему отнять у картины «Канцлер» критическую силу. Штруф-«художник» таким образом даже соперничает с Федором.

Федор — Жистарев (28).

«— Вы буржуа, я артист» (стр. 183) — эти слова Федора подчеркивают несовместимость власти денег, с одной стороны, и искусства, с другой. Автор ссылается на «Портрет» Гоголя, повторяя старый сюжет в новых условиях, — и с другим концом. Изменились времена и соотношение сил: талантливый художник слышит голос истории. «Канцлер» — не простое повторение портрета ростовщика в «Портрете». Сам Жистарев оттеняет конфликт, напоминая нам о судьбе живописца Веласкеса при дворе Филиппа IV. Образ иностранного пианиста, выступающего в гостиной Петрыгина, также важен по отношению к Федору. На фоне резко вычурной субъективистской манеры артиста ярче выступает плодотворная художническая субъективность Федора Скутаревского.

Федор — Арсений (29).

Федор и Арсений получают предложения Кунаева работать на его заводе. Федор принимает предложение, Арсений уклоняется; именно для Кунаева он составил вредительский проект электростанции.

Федор — Ленин, партия (30).

Как контраст к взаимоотношениям Федора с Жистаревым появляется в романе тема подлинной свободы художника в условиях социалистического общества.

Штруф — Жистарев (31).

Штруф — акционер Жистарева. Штруф ездил по Западной Европе «для изучения расовых отличий у женщин всех стран» и одновременно занимался собиранием предметов искусства. Штруф в это время тоже выступает в роли покровителя искусства.

Штруф — Геродов (32).

И Штруф и Геродов — пешки в банде Петрыгина. Геродов в разговоре с Черимовым извращает мысль об идеологической перестройке интеллигенции, Штруф в разговоре с Скутаревским также опошляет «электронную» теорию физика о строении общества.

Штруф — Петрыгин (33).

lib.pushkinskijdom.ru

И Штруф и Петрыгин были акционерами Жистарева. Оба теперь занимаются разрушением: искажение картины «Канцлер» Штруфом соотносится с разрушительной деятельностью Петрыгина. Штруф — это цепная собака Петрыгина. Этому «тезису» соответствуют детали: хотя Скутаревский не любит собак, Штруф постоянно таскает их к нему, и, так сказать, в натуральном виде, и в изображении на картине «Франциск I». Не забудем, что и Петрыгин в качестве свадебного подарка преподнес Скутаревскому своего пса.

Анна Евграфовна — Петрыгин (34).

Сестра и брат — «родственники» и в духовном отношении. Он «теоретически» смотрит на талант Скутаревского, как на дойную корову, она следует этой теории на практике.

Анна Евграфовна — Арсений (35).

Ту же общность крови и идей автор подчеркивает и в отношениях Анны Евграфовны к сыну. Хотя они отличаются друг от друга в интеллектуальном развитии, у них те же мещанские взгляды, привычки и т. д.

Петрыгин — Жистарев (36).

Петрыгин — как бы московский заместитель Жистарева, изгнанного из России революцией. Обреченность того и другого подчеркивается Леоновым даже чертами внешнего облика, особенно асимметрией лица; Скутаревский поражен их сходством.

Арсений — Петрыгин (37).

И у Арсения появляются те же черты ранней старости. Он как будто сын Петрыгина — не Скутаревского. От Петрыгина племянник перенимает даже плоскую шутку о свечении рыб.

Петрыгин — Геродов (38).

Их роднит низкопоклонство, даже страх перед Западной Европой.

Арсений — Геродов (39).

Автор подчеркивает процесс распада личности.

Арсений — Жистарев (40).

Арсений фактически находится на службе у Жистарева. Это подчеркивает внутреннюю противоречивость бывшего красноармейца, презрительно отзывающегося теперь о России.

Указанными линиями не исчерпываются примененные Леоновым в романе контрасты или ассоциативные связи. Мы не указали на образы Брюхе, комсомольца Ефима, Нины, Богданова и других, которые по тем или иным признакам сопоставляются с главными персонажами или противопоставляются им. Но не только между действующими лицами книги намечаются связи. Примитивно понятый Штруфом Рубенс вступает в единоборство с «мужицким» Брейгелем, звучащая на страницах романа музыка Вагнера противопоставляется рапсодии Листа в исполнении пианиста-субъективиста. Не случайно картины Федора Скутаревского «Канцлер» и «Лыжники» имеют одинаковый брейгелевский зеленоватый фон; при этом они внутренне противоположны друг другу. У Арсения хранится рисунок Федора «Моцарт и Сальери» (имя Сальери упоминается еще и в другом месте романа) — тема эта потом будет развиваться у Леонова в «Половчанских садах». В романе мелькают и имена Авеля и Каина.

Внутренняя противоречивость, как правило, характеризует персонажей, терпящих поражение. Лицо Петрыгина похоже одинаково на лицо мудреца и лицо пройдохи. Подчеркивается душевный разлад отчаявшегося в жизни Арсения. Однако Леонов отмечает и у героя книги внутреннюю раздвоенность, связанную с его сомнениями относительно возможности любви, возрождения молодости.

Порой отношения между персонажами сильно усложняются, возникают целые комплексы ассоциаций. По роману странствует коробка сигар (или папирос), при помощи которой то Жистарев привязывает к себе Федора, то Скутаревский благодарит Черимова, а Черимов передает ее дальше своему другу Бутылкину — устанавливается связь между профессором и рабочим. Трудно исчерпать все сопоставления в романе Леонова. Но нам важно подчеркнуть самую атмосферу книги, атмосферу схватки двух лагерей, острых конфликтов, контрастов. Творчество, весна, гениальность противостоят разрушению, духовной старости, ограниченности, подлости. Сражение это оказывается частью всемирно-исторической битвы двух социальных систем. Идет борьба не на жизнь, а на смерть; Леонов осуществляет требование «мощных социальных столкновений» в искусстве, выдвинутое им же в начале 1933 года в статье «Шекспировская площадность».[10] Хотя и ослабленно по сравнению с предыдущим произведением писателя (повестью «Саранча»), но все же звучит и здесь предупреждение об опасности нападения империализма на страну социализма.

Автор романа уверен, что люди советской страны сильнее банды саботажников, которая разоблачается в ходе действия. Тема вредительства имела для Леонова, очевидно, очень большое значение. Он присутствовал на ряде судебных заседаний процесса по делу «Промпартии», выступал в газетах против диверсан-

[10] Леонид Леонов. Литература и время, стр. 33.

lib.pushkinskijdom.ru

тов, и в одной из своих статей он берет примеры как раз из области электротехники.[11]

Характерны описанные в романе методы идейного воздействия, которые применяет Петрыгин по отношению к Скутаревскому. Это фразы о единстве интеллигенции, общности ее судьбы («мы... на одно ядро прикованы», стр. 122), об антагонизме интеллигенции и большевиков, о роли инженеров в обществе и т. п. Скутаревский в начале романа пользуется почти такими же фразами о чести инженерной корпорации, о цеховом инженерном достоинстве. Это надклассовое, внесоциальное восприятие роли интеллигенции Скутаревский должен преодолеть в ходе действия книги.

Говоря об изображении положительных персонажей, следует выделить вопрос о роли Черимова и Жени, а также вопрос о месте образа Ленина и его окружения.

После выхода романа в свет критика довольно единодушно осудила образы молодых героев. И хотя приведенные тогда аргументы против Черимова и Жени легко опровергаются самим текстом романа, они повторяются вновь и вновь. Подробнее других писал в свое время о Жене и Черимове А. Котляр.[12] В отличие от других критиков он исходил из правильного понимания цели романа: показать духовный облик большого ученого. Черимов и Женя поэтому могут играть роль вспомогательных образов, в чем-то дополняющих главного героя. Но где-то критик отходит от конкретного анализа произведения и заявляет, что Леонов якобы хотел показать «соотношение двух сил: старой интеллигенции и новой, пролетарской».[13] Выше мы оспаривали тезис о «старом интеллигенте» Скутаревском.[14] Здесь же приходится прибавить к этому, что основной антагонизм романа — не в противоречии Черимова и Скутаревского, а в борьбе двух враждебных лагерей, приводящей к полной победе прогрессивных сил. Черимов, по замыслу автора, призван дополнить образ знаменитого ученого, оттенить и положительные, и отрицательные стороны его. Ученики и соратники Ленина посылают его к Скутаревскому с ясно очерченной целью: охранять результаты творческого труда от враждебного вмешательства, помогать профессору видеть социальные координаты научной работы и руководствоваться ими при решениях, всесторонне содействовать устранению возможных организационных неполадок и, наконец, приблизить работу института к нуждам промышленности. Черимов воспитан на принципах партийной дисциплины, и можно сказать, что он выполняет возложенные на него задачи с завидной точностью. В двух больших беседах со Скутаревским (главы 19 и 28) он к тому же проявляет политическую и (что для него то же самое) человеческую чуткость, показывает себя принципиальным и дальновидным партийцем. Только в положительном смысле можно говорить о Черимове и при анализе тех частей романа, где молодой человек имеет свою собственную сферу действия (главы 7—9, 25): Черимов и в общении с другом, и в возникающей любви к Жене и, наконец, наедине с собой — всегда цельный и полнокровный человек, хороший товарищ и выдержанный коммунист. И неверно было бы, как нам представляется, упрекать автора в том, что Черимов по сравнению с Скутаревским менее талантлив. Роман этот недаром носит название «Скутаревский», это книга о судьбе гениального физика.

Вопрос о роли социалистического государственного аппарата — один из самых важных в литературе социалистического реализма, и в то же время один из самых сложных. С одной стороны, писатели справедливо боятся облегченных решений: нельзя же в конце книги, после долгой и сложной борьбы антагонистических сил, ликвидировать конфликты по примеру, скажем, классицизма, путем введения представителя «сверху». Недаром Б. Брехт в своей «Трехгрошовой опере» пародировал такую возможность концовки. Но встречается в литературе и другая тенденция: стремление во избежание схемы deus ex machina ограничиваться только событиями в пределах одного завода или — где это несколько более оправдано — одной (в таких случаях очень отдаленной) деревушки.

Решение, которое дает в своем романе Леонов, интересно и оригинально. Автор наделяет героя обязанностями такой государственной важности, что оправданы постоянный контроль и постоянная забота о нем советской власти и Коммунистической партии. Писатель таким образом может показать живой интерес власти к развитию науки, вернее, борьбу за быстрое развитие науки. Государ-

---

[11] Л. Леонов. Громким голосом. «Вечерняя Москва», 1931, 26 января.

[12] А. Котляр. Профессор Скутаревский и доктор Фауст. «Художественная литература», 1933, № 5, стр. 14—15.

[13] Там же, стр. 13.

[14] Утверждение К. Куровой (К. Курова. К проблеме положительного героя в романах Леонида Леонова. В кн.: Труды кафедры русской и зарубежной литературы Казахского государственного университета им. С. М. Кирова, вып. III. Алма-Ата, 1961, стр. 74) о том, что Черимов «представляет советское общество», неверно: советское общество, кроме него, представляют и Скутаревский, и Кунаев, и Ленин, и Бутылкин, и даже Матвей и Федор к концу романа!

lib.pushkinskijdom.ru

ственная власть — постоянный фактор в сюжетном движении, от самого начала и до конца. Автор вводит в повествование образы государственных и партийных работников, которые играют роль организующего центра в сфере действия положительных сил романа. Это — Ленин и его помощник в кремлевской сцене книги, а позже к ним прибавляются нарком, заместитель наркома, Кунаев, Джелладалеев и Черимов. Отметим, что все они — очень разные, несмотря на общность их функции в жизни и в романе. Рамки книги расширяются: читатель получает репрезентативную картину советского общества; так, например, эпизод охоты на лису получает отчетливо расширительный смысл, это как бы концентрированное выражение столкновения противоположных эпохальных начал.

3

Итак, как мы видели, «Скутаревский» — это роман о воспитании личности и роман о главном противоречии эпохи. Укажем еще на одну важную его особенность. Автор наделяет героя такими чертами характера, окружает его такой густой сетью символических метафор, что чудаковатый, ворчливый ученый превращается в представителя целой эпохи, в выразителя ряда существенных тенденций, присущих социализму.

Начнем с символического прозвища «комета», которое получает молодой физик уже в студенческие годы. Метафора эта многообъемна: действительно, ряд персонажей романа, попадающих в орбиту ученого, в большей или меньшей мере подвластен его притягательной силе. Скутаревский как бы рвется в глубь знаний о мире, одновременно его слава поднимается к зениту, и он увлекает за собой всех людей, за исключением тех, кого держат щупальцы Петрыгина. Обращения Скутаревского к Жене приобретают символическое значение: «...идите за мной... да не отставайте же!» (стр. 112). Образ кометы в романе повторяется опять и опять; герою долгое время кажется, что комета уже шла на убыль, но вывод автора не совпадает с выводом героя. Метафора окружается понятиями, опять-таки подчеркивающими возможность сближения героя с кометой: Скутаревский задумал «наступление» (стр. 8, 9), в наступление переходит профессор на вечеринке Арсения, воюя с агрессивным мещанством, наступательным маневром кажется ему проведение опыта. Профессор постоянно спешит — не только во время гонки на машине. Он «ворвался в жизнь, он один был как целый легион гуннов» (стр. 172), — таким образом, даже грубость «взрывчатого мужика» (так характеризует профессора Черимов, стр. 339) связывается с «кометной стремительностью» (стр. 275). «Искательская ярость» (стр. 271) Скутаревского, его желание начать целый род искателей выявляет в герое родство с гениальными учеными мира (имена Ньютона и Галилея не случайно звучат в фоновой части романа), и в то же время эти черты — выражение нашей эпохи, выражение социалистических сил, с такой же стремительностью врывающихся в незнакомое будущее.

Энергия героя, неограниченная смелость его, безудержная жажда знаний, привычка доходить до корня вещей — все это ставит образ Скутаревского одновременно в прочную связь и с образом Фауста Гете. Такая параллель звучала уже неоднократно в литературе;[15] но сопоставить образы двух знаменитых ученых надо не для того, чтобы установить «влияния» Гете на Леонова, а чтобы обратить внимание на те ответы, которые советский писатель в условиях социализма дает на вопросы Гете.[16] Уже само сопоставление леоновского образа с дерзким искателем из всемирно известной трагедии расширяет значение Скутаревского.

Имя Фауста встречается в романе два раза, в объяснении Скутаревского с Женей в 19 главе. Оба раза это связано с душевным состоянием старого ученого, с темой его любви и с муками второго рождения. Но и композиционное место образа Фауста в трагедии соответствует месту Скутаревского в романе: и там и здесь два противоположных начала — добро и зло — борются за героя, и одновременно он сам — основная действующая сила положительной стороны. В «Прологе на небе» («Фауст») господь отказывается послать на землю спутника, который мог бы защищать героя трагедии от губительного влияния зла:

> ...честный человек, в слепом исканьи,
> все ж твердо сознает, где правый путь.

В этой борьбе со злом герой развивается и проявляет свою человеческую сущность, он будет спасен, если сумеет выполнить возложенную на него функцию основной силы добра, сумеет стать *человеком* и тем самым жить и работать

---

[15] А. Котляр. Профессор Скутаревский и доктор Фауст; З. Богуславская. Леонид Леонов, стр. 207; Ф. Власов. Эпос мужества. Изд. «Московский рабочий», М., 1965, стр. 250.

[16] Автор этих строк благодарит Хр. Беме (Лейпциг) за ряд указаний о близости романа «Скутаревский» и трагедии «Фауст».

lib.pushkinskijdom.ru

во имя человечества. Современный режиссер видит основную проблему «Фауста» в стремлении к целостному человеку, к самопроявлению человека;[17] именно это имел в виду молодой Маркс, говоря о сущности человека социалистического общества.[18] Так выступление Скутаревского на предмайском собрании завода перекликается с итоговой сценой второй части «Фауста». Скутаревский стоит вместе с «свободным народом» на «свободной земле», что для немецкого поэта могло быть лишь прозорливым проникновением в будущее. Кстати заметим, что этот же принцип двоякой композиционной роли героя автор потом использует в трагедии «Нашествие». Федор был задуман одновременно как сила изначально положительная и как образ развивающийся; наибольших успехов достигали те постановки театров, которые уже и до публикации варианта трагедии 1964 года подчеркивали не только постепенное движение персонажа к героическому поступку, но и черты сильной личности в начале пьесы, моменты не надлома, а искания.[19]

Новоявленный Мефистофель, который противопоставляется новому Фаусту, конечно, уже мало похож на своего прадеда.

Однако некоторыми своими качествами и поступками Петрыгин напоминает Мефистофеля. Умная философичность гетевского черта не меняет дьявольской цели его: он покупает душу. Петрыгин покупает ум, способности, душу советских ученых. Мефистофель добывает подарок, нужный Фаусту для того, чтобы добиться симпатии Гретхен; Петрыгин предоставляет Скутаревскому деньги (такие же грязные, как подарок Мефистофеля), необходимые будто бы для счастья профессора с Женей. Петрыгин тут — искуситель из библии, он рисует ему «рай» в радужных красках. Петрыгин не выступает в роли Мефистофеля — посредника, помогающего Фаусту найти Гретхен, но он, подобно гетевскому персонажу, делает все для того, чтобы использовать любые связи для своего грязного дела.

Нельзя не видеть родства Жени с немецкой девушкой. Сцена на шоссе — своеобразное повторение сцены на улице средневекового города, где Фауст предлагает девушке «руку и помощь». Само появление девушки Скутаревский связывает (в том их разговоре, в котором дважды упоминается Фауст) со своими трудными поисками истины. Состояние Скутаревского в этот момент близко к безвыходному положению Фауста перед появлением Духа земли в начале трагедии. Но главное значение Жени для ученого (и тут параллели с «Фаустом» напрашиваются еще более настойчиво) — в возможности возвращения молодости. Роман Леонова — роман о силе молодости, о бессмертии. Эта проблема ставится в связи со всеми персонажами романа, и поистине молодыми оказываются только люди положительного лагеря; у Петрыгина, Геродова, Арсения, Жистарева, Штруфа подчеркиваются, наоборот, черты старости, умирания. И умирают они «прочно» (стр. 13). Даже более того: Жистарев рвет и жжет «творческую юность» (стр. 184) Федора, и возвращение художника к силам жизни недаром символизируется картиной «Лыжники» — «апофеозом молодости» (стр. 306). Сергей Скутаревский часто задумывается над проблемой бессмертия и молодости; ученый признает близость смерти, но он продолжается в Черимове и Жене, в своем деле, даже в своих ошибках. Творчество не умирает, творчество всегда близко молодости. Сближение с молодежью как бы омолаживает его самого, и поэтому Леонов связывает образ профессора с темами молодых: спорт и полет, прежде всего.

Эти темы появляются в книге отнюдь не случайно. Как известно, в 30-е годы многие советские спортсмены достигли результатов, приближающихся к высшим мировым достижениям или даже превосходящих их; именно тогда создаются предпосылки для блестящих выступлений советских спортсменов на международной арене. В 1928 году в Москве состоялась первая спартакиада спортсменов-рабочих с участием 600 иностранных гостей. В 1931 году был введен значок ГТО, с 1932 года стали регулярно проводиться чемпионаты страны по гимнастике, с 1933 года — по боксу и т. п.

Велики и успехи советской авиации: спасение экипажа парохода «Челюскин» (1934), трансконтинентальные полеты Громова, Чкалова и их товарищей (с 1937 года особенно) свидетельствовали не только о мужестве и отличной спортивной подготовке летчиков, но и о высоких качествах ряда типов советских самолетов. А. Туполев, уже тогда признанный отец советской авиационной промышленности, в 1933 году был избран членом-корреспондентом Академии наук СССР, в том же году была закончена конструкция нового самолета, предназначенного для полетов на дальние расстояния — АНТ-25. Таких данных можно было бы, конечно, привести множество. Они свидетельствуют о том, что Леонид Леонов использовал для «фоновой части» своего романа самые актуальные тенденции развития советского общества.

Характерно, что в творчестве Александра Дейнеки (30-е годы) немало превосходных живописных, мозаичных и скульптурных работ, посвященных темам

[17] W. Heinz u. a. Probleme unserer «Faust»-Inszenierung. «Neues Deutschland», 1969, 22. Februar.

[18] K. Marx, F. Engels, Werke, Ergänzungsband, Teil I, Berlin, 1968, S. 536.

[19] См.: А. О. Богуславский, В. А. Диев. Русская советская драматургия. 1936—1945. Изд. «Наука», М., 1965, стр. 180 и след.

lib.pushkinskijdom.ru

спорта и полета. Картины «Бомбовоз», «В воздухе», «Бег», монументальная работа «Гражданская авиация» — все это выдающиеся работы 1932 года. Немногим позже возникают «Вратарь» (1934), «Никитка — первый русский летун» (1936), знаменитые мозаики станции московского метро «Маяковская» (1939), небезынтересно вспомнить, что (правда, уже после войны, в 1950 году) Дейнека создал мозаику на тему «Лыжники». Внутренняя близость Леонова и Дейнеки выражается в связи лирического пафоса с стремлением к изображению монументального характера эпохи.

Нам кажется, что актуальность романа Леонова (как и работ А. Дейнеки) в немалой степени вытекает именно из этой тенденции охарактеризовать наступательный пафос быстро растущего социалистического общества, где красота и здоровье человека выражаются особенно ярко.

Тема полета также связывается с рядом образов романа, и каждый раз по-разному: непродолжительный подъем Петрыгина в романе не случайно характеризуется как «взлет» (стр. 37) — он не способен к полету. У Арсения в кризисный момент появляется ощущение «полета вниз» (стр. 253). Картина Федора Скутаревского «Закат» нарисована как бы из самолетной кабины. Но больше всего связана тема полета со Скутаревским и Женей. Выражение «крылатая идея» (стр. 314) правильно передает сущность творческой работы героя. Типично леоновский символ встречаем в сцене аварии на шоссе: «...по-видимому, он задел кого-то крылом» (стр. 111). Тут деталь оправдана многозначностью слова «крыло»: речь идет о грязезащитном крыле машины. Но в то же время речь идет о крыльях героя, он задевает ими Женю, увлекает ее за собой в будущее. Скутаревский представляется девушке «весь как бы в полете» (стр. 149), и при виде эскадрильи в московском небе у нее самой (очевидно, в отличие от Черимова, который все же неспособен подняться в такие высоты) возникает «безмерное желание полета» (стр. 305).[20]

Мало того. В романе находим два афоризма Сергея Скутаревского, которые позволяют связать тему полета с замыслом книги. За несколько мгновений до первой встречи с Женей у ведущего машину по шоссе Скутаревского возникает мысль: «Полет, вот естественное состояние человека, все остальное — лишь кощунственное отступление от нормы» (стр. 110). А в итоговой беседе с Черимовым: «Социализм — это человек во весь рост, это человек, уже навсегда вставший с четвереник... и только там гордо будет звучать это слово — человек!» (стр. 339). Вот в чем главная цель писателя: показать в образе Скутаревского тип человека, выражающий духовные устремления целой эпохи, показать представителя социалистической эры. Диалектический характер мысли Леонова заставляет его дать нам этот образ не в законченном, «чистом» виде, а в процессе развития, и не изолированно, а в острой социальной, философской, этической борьбе. Автор рисует нам характер, воплощающий в себе сущность человека нового мира, призванного быть героем нашего времени.

Выводы эти подтверждаются, когда мы обращаемся к области работы Скутаревского — к электротехнике. Подобная тематика возникает у Леонова не случайно. Как известно, в 1930—1931 годах статистические органы известили страну о выполнении плана ГОЭЛРО. Для чуткого художника этот факт не мог не быть достойным художественного исследования. И действительно: речь шла о плане, выработанном в 1920 году и рассчитанном не меньше чем на 10—15 лет,[21] плане фантастическом и недостижимом, по уверениям английского писателя-фантаста Г. Уэллса. Пуск Днепрогэса 1 мая 1932 года явился событием всесоюзного значения; судя по случайному замечанию Леонова, он сам участвовал в открытии станции.[22] Даже тематикой своего романа Леонов стремился выразить настроение всеобщего подъема советского общества в связи с успехами на пути строительства коммунизма.

Все это позволяет рассмотреть эпизод встречи Скутаревского с Лениным в совершенно новом свете. Их беседа в Кремле не только отражает факты встреч руководителя советского правительства с учеными энергетиками, привлечение большого круга научных и технических кадров к разработке и выполнению плана ГОЭЛРО. В этой сцене в некоторых отношениях образы Скутаревского и Ленина сближаются.

---

[20] Отметим близость этой ситуации содержанию известной картины А. Дейнеки «Будущие летчики» (1937).

[21] План требовал введения в действие новых мощностей в 1.5 миллиона киловатт, а общего годового производства электроэнергии в 8,8 миллиарда киловатт-часов против 1,9 миллиарда в 1913 году и полмиллиарда в 1920 году. В 1931 году выработка электроэнергии достигла 10,7 миллиарда киловатт-часов.

[22] «Вечерняя Москва», 1945, № 70, 24 марта. Из дискуссии вокруг романа следует и другое свидетельство проникновения автора в проблематику исследований по электротехнике: Леонов отстаивал в споре с придирчивым критиком научную добросовестность романа (см.: Б. Евгеньев. Роман-альманах. «Вечерняя Москва», 1933, № 5, 6 января).

lib.pushkinskijdom.ru

Ленин в своих выступлениях на VIII и IX съездах Советов в 1920 и 1921 годах подчеркивал неразрывное единство и взаимосвязь социалистической революции с развитием передовой техники; в подготовительных материалах Ленина к докладу на VIII Всесоюзном съезде Советов находим замечание принципиальной важности: «Электрификация как база демократии».[23] Ленин настаивал на дополнении политической партийной программы второй программой, перспективным планом, который касался бы не всех аспектов развития народного хозяйства, а лишь основного звена его — электрификации, долженствующей стать фундаментом совершенно новой, современной промышленности. От успеха плана ГОЭЛРО зависела судьба — победа или поражение — социалистической революции. Отсюда знаменитая формула Ленина: *«Коммунизм — это есть Советская власть плюс электрификация всей страны»*.[24]

Встреча Скутаревского с Лениным получает значение символа. Это союз партийного деятеля с представителем технического прогресса, как условие конечной победы социалистической революции. Основа союза укрепляется за счет политической близости (пока еще с ограничениями) профессора к политику: Скутаревский с самого начала революции добросовестно работает для советской страны. Поэтому закономерно, что Леонов и в дальнейшем подчеркивает союз правительства и науки (в связи с посещением института наркомом, например).

Герой в своей работе не ограничивается пределами института; в романе рассказывается об экспертизе на торфянке;[25] ученый заботится о «Енисейке» — строительстве большой гидроэлектростанции. Обе эти станции были построены в Сибири. Как раз для освоения далеких сибирских просторов проблема беспроводной передачи энергии имеет большое значение. Но сказанным не исчерпываются моменты, сближающие Скутаревского и Ленина. Встает в книге вопрос о праве на риск. Скутаревский хочет заставить энергию лететь. Без специальных знаний в области истории техники теперь нельзя решить вопрос, имелись ли в 20-е годы шансы на решение этой задачи. Но, очевидно, для нас, читателей начала 70-х годов, опыты Скутаревского в большей степени, чем тогда, свидетельствуют о дерзновенности проникновения в отдаленное будущее. Такое фаустианское предвосхищение научных проблем и решений, над которыми, возможно, будут работать и в XXI веке, конечно, заключает в себе риск. И тут не столь уж существенны для нас заверения автора, что даже и побочные результаты исследования Скутаревского блестяще окупают затраченные средства. Важнее слова самого ученого: «...большевики тоже рисковали в Октябре» (стр. 269). Так сближается образ Скутаревского с образом Ленина. Общее с Лениным у Скутаревского автор видит в самом подходе к жизни, выражающемся в творческом наступлении на будущее, в (социальном или научном) экспериментировании, подтвержденном теоретическими исследованиями.

В своей речи о плане ГОЭЛРО Ленин уделил много внимания просветительскому значению электрификации. Он рассказал о том, что крестьяне воспринимают «неестественный свет» как свет советской власти среди «крестьянской темноты». Все школы, требует Ленин, должны использовать книгу с планом электрификации в качестве учебного пособия. И вывод: «...нам надо добиться в настоящий момент, чтобы каждая электрическая станция, построенная нами, превращалась действительно в опору просвещения...»[26]. К этой мысли В. И. Ленин вернулся годом позже в докладе на IX Всесоюзном съезде Советов. Ленин критиковал увлечение строительством мелких электростанций в сельских местностях; но даже в этой ошибке он отметил хорошую сторону: расширяется культурно-просветительское значение станций.[27]

Такая мысль не могла не быть близкой Леонову. Ему самому в 1930 году пришлось разъяснять замысел романа «Вор», где для автора основным был «вопрос о культурной революции», «драма культурного роста».[28] Не случайно был выбран сюжет последующего романа «Соть». О своих впечатлениях и размышлениях в связи с его темой Леонов отзывался впоследствии: «...бумага сегодня — это та же сталь, сталь советской пропаганды. Каждый раз, когда мне приходилось обходить стометровую бумажную машину Балахны, она оставалась в моей памяти, как удивительный блюминг культуры».[29] Столкновение Увадьева с Висса-

---

[23] В. И. Ленин, Полное собрание сочинений, т. 42, стр. 381.

[24] Там же, стр. 158—159.

[25] Ленин в своем докладе на IX съезде Советов остановился на значении торфа для электрификации и на новых методах добычи этого топлива (В. И. Ленин, Полное собрание сочинений, т. 44, стр. 321—322).

[26] Там же, т. 42, стр. 160.

[27] Там же, т. 44, стр. 320—321.

[28] Сергей Ромов. Встреча с Леонидом Леоновым. «Литературная газета», 1930, № 43, 24 сентября.

[29] Леонид Леонов. Слово к бумажникам. «Литературная газета», 1949, № 9, 29 января.

lib.pushkinskijdom.ru

рионом (скрывшимся под личиной монаха) осмыслялось в свете новой постановки «проблемы культуры».[30] Позже Леонов признался, что его поразило противоречие между богатой культурной традицией русских монастырей и духовной нищетой наблюдаемого им скита и его обитателей.[31]

В сентябре 1930 года (время начала работы над романом «Скутаревский») Леонов подтвердил, что вопрос о культуре не перестает его волновать.[32] Тема электрификации и с этой точки зрения могла представлять большой интерес для автора. И Ленин и Скутаревский трудятся над одной и той же задачей: принести народу свет, как в далекие легендарные времена Прометей принес народу огонь. (В романе упомянуто и имя Прометея (стр 297); использование его в отрицательном смысле следует отнести за счет недостаточно широкого образования Черимова. Имя Прометея еще раз сближает роман Леонова с Гете, автором знаменитого «Прометея»). Неоднократные размышления персонажей над проблемой бессмертия получают свое завершение: именно в тот момент, когда Скутаревский чуть ли не был готов признать свое поражение в «соревновании с потомками», «Ленин из дубовой рамы щурился на судорожное хожденье Скутаревского» (стр. 336).

Чья жизнь в стремленьях вся прошла,
того спасти мы можем.

Так прозвучал итог трагедии «Фауст». Безудержное стремление вперед, в тайны будущего развития мира — таков пароль нашей революционной эпохи.

Подведем некоторые итоги. Во-первых, приведенная выше схема, отражающая основной конфликт романа и место Скутаревского в нем, не полностью выражает замысел автора, связанный с героем книги. Автор подчеркивает «кометную» устремленность Скутаревского в завтрашний день и влияние ученого на окружающих его людей.

После окончания «Скутаревского» именно в этом направлении Леонов будет работать дальше. Метафора «моста в будущее», которая присваивается Курилову, как нельзя лучше выражает стремление Леонова проникнуть в предстоящие нам времена. В романе «Дорога на океан» автор концентрирует свое внимание на путях народа в будущее.

Во-вторых, при исследовании «Скутаревского» (как и других произведений Леонова) нельзя ограничиваться рассмотрением расстановки персонажей, соотношения действующих лиц. Надо принять во внимание и то, что Леонов сам удачно назвал «верхним этажом»[33] книги. Из судеб и столкновений образов, из их размышлений и споров, наконец, из символических ситуаций и лейтмотивов складывается философский аспект романа, выражающийся у Леонова в сложной цепи понятий. Понятия эти эмоционально окрашены и характеризуют собой не только героя или группу героев, а одновременно и сущность эпохи, как ее понимает писатель. Они связываются с теми или иными персонажами, с которыми мы в ходе книги вступаем в определенные отношения. А потому сами поступки персонажей и повороты их судьбы являются аргументами в развитии философских споров; порой и символический образ (например, Ленин) сам становится членом эмоционально-логической цепи понятий. Из наших размышлений о романе «Скутаревский» вытекает такой ряд понятий: электричество — коммунизм — будущее — молодость — спорт — полет — дух исканий — фаустианство — бессмертие — Ленин.

В свете всего сказанного очевидна несостоятельность утверждений относительно «старомодной» композиции романа, которые возникли после выхода его в свет и звучат то там, то здесь и до сегодняшней поры. Леонов сделал в этом произведении большой шаг вперед в разработке основ философского романа социалистического реализма.

«Скутаревский» — роман-поиск. Автор повествует о развивающейся, борющейся, большой личности. Он предлагает нам философское осмысление богатого духовного мира человека нашей социалистической эпохи.

---

[30] «Литературная газета», 1930, № 43, 24 сентября.

[31] См.: В. Ковалев. Творчество Леонида Леонова, стр. 58—59.

[32] «Литературная газета», 1930, № 43, 24 сентября.

[33] А. М. Старцева. Особенности композиции романов Л. Леонова. В кн.: Вопросы советской литературы, т. VIII. Изд. «Наука», М.—Л., 1959, стр. 371.

lib.pushkinskijdom.ru

ПИСЬМО В РЕДАКЦИЮ

(К СПОРАМ О «ТИХОМ ДОНЕ») *

К сожалению, я не смогу принять участие в дискуссии, развертывающейся на страницах журнала «Русская литература». Но и не только на его страницах, — «Тихий Дон», Шолохов и его Григорий Мелехов по многим причинам, и прежде всего по той, что время всегда как бы обновляет наше отношение к творениям истинно художественным, истинно гениальным, — «Тихий Дон» с его Мелеховым опять становятся эпицентром (как теперь пишут) землетрясения, сотрясающего литературоведческо-критическое поле. Сказать свое слово об этом надо было бы, тем более, что и не можешь не прислушиваться к толчкам этого землетрясения, проявляющимся то в одном, то в другом месте.

Вдвойне грущу, что не смогу пока кончить о Шолохове и то, что давно начато. А ведь автор этих строк еще и сам вторгается время от времени в область «романического жанра». Правда, последнее время как-то перемежается у него это литературно-критическими статьями, очерками, и он даже привык к этому, если не сказать больше. Его «Суровому полю», «Эху войны», «Цыгану» или «Гремите, колокола» словно бы и труднее было бы появиться на свет без тех же литературно-критических очерков. О том же «Тихом Доне». О той же «Поднятой целине». О том же Михаиле Никулине, авторе «Жизни впереди», «Полой воды». О Валентине Овечкине с его «Районными буднями» и Александре Фадееве с его «Молодой гвардией».

Но прежде всего о Шолохове. И не только потому, что и сам-то автор этих литературно-критических очерков живет на той же — донской — земле. Или, что он тоже, как говорится, выходец из казачьей среды, хотя имеет, конечно, значение и то, что язык Григория Мелехова или же Макара Нагульнова — это язык его детства и не только детства. Но больше всего потому, что личное знание казачьей среды и всего остального, из чего «состоит» «Тихий Дон», как-то уж очень совпало с его личной убежденностью, что можно по-разному читать Шолохова, но невозможно какое-нибудь иное истолкование мотивов, побудивших взяться за перо, кроме тех, которые заложены были в самой стихии дошолоховского тихого Дона.

И здесь пришлось бы попытаться подробно и доказательно поговорить о том, о чем в письме не скажешь. В письме, например, только коротко можно поделиться сомнением: а с того ли вообще конца мы заходим к «Тихому Дону»? И не о том ли этот роман, а вернее, «печется» автор романа, чтобы больше ни с кем не повторилось все то, что произошло с Григорием Мелеховым? Не печется, а просто страждет об этом. Ответить на этот вопрос не просто. На вопрос о том, как это произошло. И произошло не просто с казаком Мелеховым, «представителем» середняцкой части казачьего крестьянства, от чего тоже, понятно, нельзя отвлечься, а с тем Гришкой Мелеховым, которого полюбила Аксинья. А вслед за ней полюбил его и читатель, да так и остался потом в плену этой любви. Его, Гришкиными, глазами, его сердцем любя и Аксинью.

...С Гришкой, а потом уже с Григорием, который не только заставляет нас содрогаться, когда он совершает ошибки, но и до самого конца — до последней страницы романа — побуждает нас искать мотивы, смягчающие его вину. Во всяком случае, твердо надеяться, что возвращение к этим ошибкам не входит потом в его надежды и жизненные «планы». И это несмотря на то, что в критике все больше «перебеливают» его, превращая в Половцева. И настолько перебеливают, что как тут не вспомнить те — первые — годы появления «Тихого Дона», когда объявляли же Шолохова — было и такое — «белогвардейским писателем». На том основании, что в центр романа автором поставлен «отпетый» белогвардеец, а значит, это

---

* Редакция журнала «Русская литература» обратилась к писателю А. В. Калинину с просьбой принять участие в дискуссии о «Тихом Доне». Не имея возможности в связи с болезнью прислать развернутое выступление, А. В. Калинин ответил письмом, которое печатается с согласия автора. — *Ред.*

lib.pushkinskijdom.ru

у Шолохова «автогенный» образ, т. е. сконцентрировавший в себе «авторские гены» — вон ведь куда замахивались!

Нет, об этом всего не скажешь. Настолько перебелили Гришку, что уже и самому Шолохову приходилось совсем круто, но тут появилась «Поднятая целина»...

Однако перебеливание продолжается. Без всякого умысла, конечно, но, как это ни странно, все в том же духе. В духе такого расшатывания Мелехова, которое, пусть и сопровождаемое регулярными поклонами в сторону автора «Тихого Дона» с эпитетами «певец» и «мастер соцреализма», нет-нет и отдается расшатыванием самого Шолохова. Воздвигается критиком монумент, у подножия которого роется яма. Сегодня она еще не столь глубока, да и монумент воздвигнут при жизни самого автора, а завтра... Завтра посмотрим.

Нет, разумеется, и в критике, в литературоведении нет того, что было в те годы. Не может быть аналогий. Всего лишь дискуссия. Из которой Григорий Мелехов во все более законченном виде выходит... белогвардейцем. Гришка. С его любовью к Аксинье. И со всем остальным, без чего не было бы «Тихого Дона».

И еще об этом можно было бы говорить, но не в письме. О том, скажем, что при этом перебеливании Мелехова, вычеркивании из его биографии тех пунктов, которые могут хоть что-нибудь сказать в его пользу, оставляются в тени те, кто водил его рукой, когда он «заполнял» свою анкету. Будучи и совсем еще молодым, и почти совсем незрячим. Да, все эти Красновы, Фицхалауровы и, в конечном счете, Половцевы. Борясь за влияние на массу казачества, они, разумеется, прежде всего должны были искать среди казаков таких, кто мог в наибольшей степени помочь им повлиять на казаков. И останавливали свой взор на Мелеховых. Свободолюбиво независимых, гордых своей независимостью, ярких. Вскармливая в них ту самую «мелеховщину», которой критиками и литературоведами уже посвящено столько строк. Останавливающими, в свою очередь, свой взор на том незрячем и обманутом, что было в Григории, и сводя все к черной, а точнее, к белой мелеховщине, сгущая ее и... превращая в половцевщину. Но уж если принять этот термин «мелеховщина», то и суть-то ее надо искать в ином же: в искренности заблуждений, подогретых обманом. Итак, Краснов, Фицхалауров — в тени, а Григорий Мелехов — белогвардеец. Явный. Матерый.

В другом месте те же литературоведы скажут, что законченный левак, чуть ли не враг коллективизации — Макар Нагульнов. Обставляя все это множеством оговорок. И — не заблуждающийся перегибщик, а тоже сознательный, матерый, явный. Тут уже речь пойдет не о перебеливании, а «перекрашивании». И таком, когда читателю впору зажмуриться, если он не хочет ослепнуть.

...В это самое время хунвэйбины тащат и вот такого чересчур красного Макара Нагульнова и вот такого чересчур белого Григория Мелехова в один и тот же костер. С их любовью к Лушке и к Аксинье. Само собой разумеется, что и те из критиков, которые перебеливают Григория, и те, которые совсем иной краской мажут Макара, никакого отношения к этим хунвэйбинам не имеют, но и поразмышлять обо всем этом не мешает. Хотя бы на фоне пекинских костров. О том, например, а что же именно хотят сжечь на этих кострах? И ради чего это делается, накануне чего или, хотя бы, в надежде на что?

Если пытаться ответить на этот вопрос, то можно ли забывать и о том, что перед войной среди первых книг, что по списку Гитлера и Геббельса подлежали костру, значился и «Тихий Дон». Теперь об этом факте широко известно не только критикам и литературоведам.

Повторяю: аналогий не может и не должно быть, но поразмышлять на фоне этих костров не мешает.

В том числе и об этом перебеливании Григория Мелехова. Не бывшего, само собой, и тем пурпурно-красным, которым (в противовес перебеливающим) пытаются сделать его другие критики, литературоведы. Незачем это делать, у Григория и без этого есть то, за что можно побороться. За что борется и автор «Тихого Дона».

Так скорбящий, когда Григорий впадает в ошибки. Так осуждающий его за содеянное в кровавом тумане заблуждений. Столь понимающий, кто же это застилает глаза Григория этим туманом. Не прощающий ему ошибок, но и явно же радующийся его службе у красных.

Тем, кто (в противовес перебеливающим Григория) хватается за этот факт, чтобы тут же окунуть свою кисть в ведро с пурпурной краской, не надо бы этого делать еще и потому, что перебеливающие тут же подсунут им анкету Григория. И все же читатель не на стороне этих, перебеливающих, — он остается со своей жаждой и надеждой, чтобы Григорию Мелехову, Гришке, поверили, даже при наличии у него таких ошибок. Остается с верой, что ему поверят. Иначе не было бы «Тихого Дона».

С верой в это и написан «Тихий Дон». Вот еще почему он остается наисовременнейшим из романов. Вот почему и так убедительно представляет метод социалистического реализма, предполагающий утверждение и пробуждение в человеке его лучших начал и задатков.

lib.pushkinskijdom.ru

Но и об этом не скажешь всего в письме. Тем более, что разговор о Григории Мелехове ни в коем случае не должен раствориться в разговоре о судьбе всего казачества, хотя, конечно, и отрывать одно от другого не стоит. Все тут переплетается. Это нисколько не затемняет того факта, что фигура Григория Мелехова незаурядная, особенная, яркая. Под общую мерку он не подходит.

Но Шолохов же и выступает в своем «Тихом Доне» против этой общей мерки. Еще и потому сегодня так актуален «Тихий Дон». Еще и поэтому так атакуют его и на западе и на востоке. И справа и слева. Пытаясь распатать и то главное, что внес в художественную культуру человечества метод социалистического реализма: веру в лучшие задатки и начала у человека труда, в расцвет их при социализме.

Если же вернуться к Григорию Мелехову, вокруг которого еще долго будет продолжаться это «землетрясение», то как ни вспомнить, как в дни войны, в 5-м Донском казачьем корпусе, с которым и я совершил часть своего военно-корреспондентского пути, на командный пункт к комкору генералу Алексею Гордеевичу Селиванову сходились между боями его заместители и комдивы: казак станицы Зотовской Никифор Иванович Привалов, казак станицы Урюпинской Сергей Ильич Горшков и другие, и почему-то очень часто тогда вспыхивал между ними этот же разговор. И Никифор Иванович Привалов обычно говорил:

— Эх, Гришка! Ах, Григорий Мелехов!!

С надеждой. Со скорбью говорил. И как-то внимательно оглядываясь вокруг. Как будто ища и желая найти кого-то здесь же, среди окружавших его товарищей. Среди казаков.

Кого бы?

Хотелось бы спросить об этом тех, кто сегодня опять столь усердно перебеливает Григория Мелехова. Нет, не надо его делать и пурпурным. Но в то, что в дни коллективизации он и в колхоз бы вступил, вопреки Половцеву, а в дни войны воевал бы против гитлеровцев, вопреки Краснову, сотрудничавшему, как известно, с Гитлером и повешенному за это, я верю. Вместе с автором «Тихого Дона», хотя никогда и не говорил с ним об этом. Мне достаточно было прочитать роман, чтобы потом уже навсегда остаться с этой верой.

Не в письме об этом бы говорить, не так кратко. Но я лишен возможности писать статью.

А. В. КАЛИНИН

22 I 70 г.
Хутор Пухляковский

lib.pushkinskijdom.ru

ПУБЛИКАЦИИ И СООБЩЕНИЯ

Н. Н. ПЕТРУНИНА

К ТВОРЧЕСКОЙ ИСТОРИИ «КАПИТАНСКОЙ ДОЧКИ»

Возникновение замысла «Капитанской дочки» исследователи относят к концу января 1833 года.[1] До нас дошло несколько планов будущего романа, отражающих процесс формирования его фабулы и характеров. Дальнейшее их изучение на фоне развития русской исторической прозы 1830-х годов и в соотношении с другими, разрабатывавшимися параллельно замыслами поэта подсказывает ряд коррективов к сложившимся представлениям о творческой истории романа.

1

В новейшем исследовании, посвященном «Капитанской дочке», читаем: «Замысел романа о Шванвиче родился в процессе работы поэта над романом „Дубровский“».[2]

«Дубровского» Пушкин задумал в Москве в конце сентября 1832 года под впечатлением рассказа П. В. Нащокина о судьбе небогатого белорусского дворянина Островского. Начат роман был 21 октября, через несколько дней по возвращении поэта в Петербург. К 11 ноября было готово восемь глав, а между 14 декабря 1832-го и 6 февраля 1833 года написана остальная часть романа. Первый же датированный план «Капитанской дочки» помечен 31 января 1833 года. Эти даты и дали основание для приведенного выше заключения, прочно утвердившегося в пушкиноведении. Между тем дело обстоит сложнее.

Первая стадия в развитии замысла «Капитанской дочки» представлена тремя планами, в центре которых стоит фигура Шванвича, офицера правительственных войск, который, попав в плен к Пугачеву, служил ему «со всеусердием».[3] Лишь один из этих планов имеет авторскую дату. Он начинается словами «Шванвич за буйство сослан в гарнизон» и находится в рабочей тетради Пушкина, известной в литературе под шифром ЛБ № 2374 (ныне ПД № 845). Из остальных двух планов один, который мы условно (по начальным его словам) назовем «Кулачный бой», записан в так называемой Плетневско-Гротовской тетради (ПД № 421), другой — «Крестьянский бунт» — на отдельном листе (ПД № 277). Естественно, что, анализируя замысел повести о Шванвиче, исследователи опирались преимущественно на план «Шванвич за буйство сослан в гарнизон» и на дату его возникновения — 31 января 1833 года. Что же касается двух других планов, то по поводу их последовательности и соотношения с датированным планом повести высказывались различные предположения, которые оставались однако гипотетическими.[4]

---

[1] Сводка основных работ, посвященных творческой истории «Капитанской дочки», дана в кн.: Пушкин. Итоги и проблемы изучения. Изд. «Наука», М.—Л., 1966, стр. 470—471, 484—485. В наиболее полном виде современное состояние изучения вопроса отражено в работах Ю. Г. Оксмана: 1) От «Капитанской дочки» к «Запискам охотника». Саратовское книжное изд, 1959, стр. 5—133; 2) Пушкин в работе над романом «Капитанская дочка». В кн: А. С. Пушкин. Капитанская дочка. Изд. «Наука», М., 1964, стр. 149—208 (Литературные памятники). Тем не менее, по справедливому замечанию Н. В. Измайлова, «творческая история романа не во всем ясна и содержит обширные „белые места“» (Пушкин. Итоги и проблемы изучения, стр. 484—485).

[2] А. С. Пушкин. Капитанская дочка, стр. 158.

[3] Пушкин, Полное собрание сочинений, т. IX, кн. 1, Изд. АН СССР, 1938, стр. 480 (далее ссылки на это издание приводятся в тексте).

[4] Обычно план «Шванвич за буйство сослан в гарнизон» рассматривается как первое свидетельство о возникновении у Пушкина замысла повести, а его дата — как указание на время возникновения замысла. Это утверждение сопровождается, однако, оговоркой, что названному плану «возможно... предшествовал» набросок

lib.pushkinskijdom.ru

В настоящее время есть веские основания утверждать, что план «Кулачный бой» является наиболее ранним из трех планов повести о Шванвиче. Вместе с тем, как мы постараемся сейчас показать, запись этого плана в Плетневско-Гротовской тетради предшествовала началу работы Пушкина над «Дубровским» и даже замыслу этого романа.

Еще в 1939 году С. М. Бонди, исследуя творческую историю «Езерского», заметил, что «замысел „Капитанской дочки" (точнее — повести о дворянине, перешедшем на сторону Пугачева) развивался у Пушкина как-то параллельно и одновременно с замыслом „Езерского"».[5] С. М. Бонди основывался на том, что два из планов повести о Шванвиче соседствуют в рабочих тетрадях Пушкина с автографами «Езерского». Этим обстоятельством исследователь тогда же воспользовался для уточнения хронологии работы Пушкина над «Езерским». Но никто и никогда не пытался сделать обратного: воспользоваться выводами о последовательности и времени возникновения различных рукописей «Езерского», достигнутыми в ходе новейшего изучения истории текста поэмы, для прояснения сложившихся представлений о хронологических рамках, в которых зародился и развивался замысел повести о Шванвиче.

В Плетневско-Гротовской тетради план «Кулачный бой» соседствует с первыми двумя строфами «Езерского», которые относятся к начальному этапу работы Пушкина над замыслом поэмы в онегинских строфах.[6] Тетрадь эту Пушкин заполнял с двух сторон. Первыми появились в ней «Записки П. В. Нащокина, им диктованные в Москве» (1830), за ними «Богородицины дочки» (1831). С этой стороны тетради ведется счет ее листам (архивная нумерация). Возобновляя после некоторого перерыва записи в тетради, Пушкин перевернул ее и начал заполнять от конца к середине. Здесь-то, на первой от конца странице и находится план «Кулачный бой» (л. 93_2), а за ним, после чистого оборота листа (л. 93_1) следует рукопись «Езерского» (л. 92). Очевидно, что план повести о пугачевщине был записан в тетрадь до того, как Пушкин принялся на ее страницах перерабатывать начало поэмы, уже существовавшее в более раннем черновике. Если бы автограф «Езерского» предшествовал плану повести, то он, наверное, расположился бы на первом же от конца тетради листе, подобно «Запискам П. В. Нащокина», которые Пушкин начал в другом конце тетради с первой же ее страницы.

Мы знаем теперь, что план «Кулачный бой» возник до начала работы над «Езерским» на страницах Плетневско-Гротовской тетради. Когда это произошло?

Долго считалось, что работу над «Езерским» Пушкин начал в самом конце 1832 года. В недавнее время эта точка зрения была подвергнута критическому анализу. О. С. Соловьева, автор новейшего исследования об истории текста «Езерского» и выросшего из него «Медного всадника», предположительно отнесла первые черновые наброски «Езерского» к середине (между 10-м и 16-м) марта 1832 года.[7] Не вдаваясь здесь в существо ее аргументации, основанной на тщательном изучении рукописей «Езерского» и содержащей ряд тонких наблюдений, отметим только, что из предложенной ею системы доказательств с уверенностью вытекает лишь одно: работа над поэмой началась после 10 марта 1832 года. Поэтому и интересующие нас рукописи «Езерского» в Плетневско-Гротовской тетради, ближайшие по времени к первоначальным наброскам поэмы, вряд ли

«Кулачный бой». Что касается плана «Крестьянский бунт», то его относят ко времени после 31 января 1833 года, хотя момент его возникновения определяется по-разному (А. С. Пушкин. Капитанская дочка, стр. 156—162; ср.: А. С. Пушкин, Полное собрание сочинений в десяти томах, т. VI, изд. 2-е, Изд. АН СССР, М., 1957, стр. 781—782). Попытка доказать, что план «Кулачный бой» «следует датировать временем между 1830 и 1832 годами, ближе к последнему» и «признать первоначальным наброском романа», не была найдена состоятельной (Н. Фокин. К истории создания «Капитанской дочки» А. С. Пушкина. «Ученые записки Уральского педагогического института», т. IV, вып. 3, 1957, стр. 106; ср: А. С. Пушкин. Капитанская дочка, стр. 156). Несколько иначе представлял себе последовательность планов повести о Шванвиче Г. П. Блок в работе «Путь в Берду» («Звезда», 1940, № 11, стр. 144). Он тоже считал «самым ранним» план «Кулачный бой». План же «Крестьянский бунт», по его мнению, «обрабатывался, вероятно, почти одновременно» с планом от 31 января 1833 года, «а может быть предшествовал ему». Последнее замечание (видимо, потому, что оно не было аргументировано) осталось неучтенным в новейшей литературе вопроса.

[5] С. Бонди. История заполнения «Альбома 1833—1835 годов». В кн.: Рукописи А. С. Пушкина. Фототипическое издание. Альбом 1833—1835 гг. Тетрадь № 2374 Публичной библиотеки СССР им. В. И. Ленина. Гослитиздат, М., 1939, Комментарий, стр. 17.

[6] О. С. Соловьева. «Езерский» и «Медный всадник». История текста. В кн.: Пушкин. Исследования и материалы, т. III. Изд. АН СССР, М.—Л., 1960, стр. 279.

[7] Там же, стр. 282.

lib.pushkinskijdom.ru

можно с вероятностью датировать второй половиной марта — первой половиной апреля 1832 года, как предложила О. С. Соловьева: эти записи могли возникнуть и позднее.

Легче поддается датированию следующая стадия работы над «Езерским», закрепленная в тетради ЛБ 2373 (ныне ПД 842). Все связанные с поэмой записи относятся здесь ко времени до середины сентября 1832 года.[8] Отсюда следует, что план повести о Шванвиче, предшествующий в Плетневско-Гротовской тетради одному из первых черновиков «Езерского», безусловно возник до середины сентября 1832 года, когда завершился уже следующий этап в истории текста поэмы. Скорее всего, план «Кулачный бой» написан не позднее августа 1832 года, может быть и ранее, хотя вряд ли весной этого года, как следовало бы из гипотезы о хронологии создания «Езерского», которую предложила О. С. Соловьева. Итак, первая мысль «Капитанской дочки» (как ни далека она от окончательного замысла Пушкина и его воплощения) родилась до поездки в Москву, когда в беседах с П. В. Нащокиным поэт почерпнул тему другого романа — «Дубровский».

2

Напомним текст первого плана повести[9] о Шванвиче:

«(на пирах)[10]

Кулачный бой — Шванвичь — Перфильев —
Перфильев, купец —
Шванвичь за буйство сослан в деревню — встречает Перфильева» (VIII$_2$, 930).

Ко времени, когда у Пушкина возник замысел повести, печатные сведения о Шванвиче исчерпывались правительственным сообщением от 10 января 1775 года «О наказании смертною казнию изменника, бунтовщика и самозванца Пугачева и его сообщников. С присоединением объявления прощаемым преступникам».[11] «Сентенция» эта была в библиотеке Пушкина: она перепечатана в двадцатом томе «Полного собрания законов Российской империи» — издании, которое поэт получил в подарок от Николая I при письме А. Х. Бенкендорфа от 17 февраля 1832 года. Чтение «Сентенции», по-видимому, и натолкнуло Пушкина на тему будущей повести. Во всяком случае, исторические сведения, отразившиеся в плане «Кулачный бой», почти полностью исчерпываются сообщаемыми в ней фактами.

Действительно, первым среди «главнейших... сообщников» Пугачева, «способствующих в его злодеяниях», назван в «Сентенции» «яицкий казак Афанасий Перфильев». Здесь сообщается, что, будучи в Петербурге в то время, как под Оренбургом вспыхнул бунт, Перфильев добровольно вызвался уговорить яицких казаков «к покорению законной власти», а приехав к Пугачеву в Берду, стал «главнейшим соучастником зверских дел его» (IX$_1$, 187—188). Из четвертого пункта «Сентенции» Пушкин узнал и о ржевском купце Долгополове, который «разными лжесоставленными вымыслами приводил простых и легкомысленных людей в вящшее ослепление» (IX$_1$, 190) и таким путем вербовал Пугачеву сторонников, за что и был подвергнут наиболее строгому наказанию из всех пугачевцев, помянутых в этом пункте.

Особое внимание Пушкина должны были привлечь слова «Сентенции» о Шванвиче, которыми открывается восьмой ее пункт: «Подпоручика Михайла Шванвича, за учиненное им преступление, что он, будучи в толпе злодейской, забыв долг присяги, слепо повиновался самозванцовым приказам, предпочитая гнусную жизнь честной смерти, лишив чинов и дворянства, ошельмовать, переломя над ним шпагу» (IX$_1$, 190). Документ обходит молчанием долю участия Шванвича в пугачевщине. Важнее, однако, другое: для Пушкина имя Шванвича оказалось единственным известным дворянским именем во всей «Сентенции». Во времена поэта весьма благополучные племянники пугачевца были петербургскими гвардейскими офицерами, а один из них был «через Тулиновых в свойстве с Ф. Ф. Вигелем и А. И. Левшиным».[12] В кругу людей, с которыми общался Пушкин, он мог

---

[8] Там же, стр. 281.

[9] В дальнейшем изложении окончательный текст «Капитанской дочки» именуется *романом*. Предшествующие же стадии развития замысла мы в отличие от этого характеризуем как планы *повести* (о Шванвиче, Башарине и т. д.).

[10] Это чтение академического издания в новейшем научном издании «Капитанской дочки» заменено чтением «на пиках» (т. е. «бой на пиках», а не «кулачный»). См.: А. С. Пушкин. Капитанская дочка, стр. 162. Оба чтения равно допускаются автографом.

[11] А. С. Пушкин. Капитанская дочка, стр. 156.

[12] Г. П. Блок. Путь в Берду, стр. 149.

lib.pushkinskijdom.ru

слышать о Шванвичах, и это послужило основанием для ошибочного заключения поэта, что Шванвич, помянутый в «Сентенции», принадлежал к «хорошему» дворянскому роду — убеждение, существовавшее у Пушкина еще в конце 1834 года, когда писались «Замечания о бунте», представленные Николаю I вслед за вышедшей в свет «Историей Пугачевского бунта» (IX_1, 375).

Однако немногочисленные конкретные ситуации и сюжетные ходы, намеченные в плане «Кулачный бой», уводят в сторону от «Сентенции» и заставляют задуматься о том, не было ли в распоряжении Пушкина уже в это время каких-то других (пусть и очень ограниченных) сведений о предполагавшемся герое повести. Анализируя план «Кулачный бой», Г. П. Блок писал: «Завязка повести строится тут на двух встречах его (Шванвича, — *Н. П.*) с Перфильевым: они сходятся случайно — в кулачном бою (или в бою на пиках), должно быть в Петербурге; другая случайность сводит их затем вторично уже в деревне, куда Шванвич сослан за буйство... Упоминание о кулачном бое приводит на память Орловых, известных любителей этой забавы, которой предавался, вероятно, и лейб-кампанец Шванвич, „такой же повеса и силач, как и они". Таким образом, в том Шванвиче, который выступает в этом наброске, можно узнать как будто и сына (связь с пугачевцами) и отца (кулачный бой, буйство)».[13] Г. П. Блок сделал из приведенного анализа вывод, что к моменту создания плана сведения Пушкина о Шванвичах были еще весьма скудны. Для нас важно отметить другое: из плана видно, что как ни мало знал в это время Пушкин о Шванвичах, его знания выходят за пределы сообщаемого «Сентенцией». Таковы улавливаемое в подтексте плана ощущение связи Шванвича с Орловыми и упоминание о «буйстве» Шванвича. Характеристику личности Шванвича и свидетельство о его дружбе с будущими графами Орловыми Пушкин в начале 1830-х годов мог почерпнуть только из рассказов современников, имена которых нам остались неизвестны.[14]

Имя главного действующего лица — Шванвича — объединяет первый из планов будущей «Капитанской дочки» с двумя ближайшими к нему по времени. Принято считать, что вслед за планом «Кулачный бой» возник другой, более подробный, о котором уже говорилось выше, — единственный, датированный самим поэтом:

«Шванвич за буйство сослан в гарнизон. Степная крепость — подступает Пуг.— Шв. предает ему крепость — взятие крепости — Шв. делается сообщником Пуг. — Ведет свое отделение в Нижний — Спасает соседа отца своего. — Чика между тем чуть было не повесил ста‹рого› Шв‹анвича›. — Шв‹анвич› привозит сына в П. Б. Орл‹ов› выпрашивает его прощение.

31 янв. 1833» (VIII_2, 929)

На первый взгляд этот набросок действительно является непосредственным развитием плана «Кулачный бой». Кроме имени Шванвича, их сближает почти текстуальное повторение фразы о ссылке Шванвича: в одном плане — «Шванвичъ за буйство сослан в деревню»; в другом — «Шванвич за буйство сослан в гарнизон» Однако именно эта фраза и настораживает.

Место ссылки героя во втором плане («гарнизон», «степная крепость») — то же, что и в окончательном тексте. В первом же — это деревня, принадлежащая самому Шванвичу или его отцу. Между тем среди планов повести о Шванвиче есть еще один, где нет упоминания о «степной крепости» и все действие происходит в деревне. Рассмотрим этот план подробнее.

Вот его начало: «Крестьянский бунт — помещик пристань держит, сын его —» (VIII_2, 929). Как истолковать прочерк, завершающий эту часть плана? В своих ра-

[13] Там же, стр. 144.

[14] Запись Пушкина о Шванвичах со слов Н. Свечина (IX_2, 498) относится к более позднему времени, скорее всего к лету 1833 года. Она сделана на бумаге с водяным знаком «А. Гончаров. 1832», которую Пушкин употреблял в 1833—1835 годах. Заметим попутно, что информатором Пушкина не мог быть, как это принято считать, Николай Сергеевич Свечин (1759—1850; см. IX_2, 912, где это имя впервые предложено Г. П. Блоком). В 1818 году Н. С. Свечин навсегда поселился в Париже и позднее в России не бывал, тем более в середине 1830-х годов (см.: «Русская старина», 1900, кн. 10, стр. 158—159). О Шванвичах Пушкину рассказывал, вероятно, троюродный племянник Н. С. Свечина Никанор Михайлович (1772—1849). В 1791 году он начал свою службу в Преображенском полку, где в это время в чине капитана служил и Н. С. Свечин. Через петербуржца дядю молодой человек вполне мог познакомиться с А. М. Шванвичем и потешить старика, играя с ним «в ломбр» (IX_2, 498). Вряд ли серьезно соображение Н. И. Фокина, что по виду шестидесятипятилетнего Шванвича Н. М. Свечин не мог заключить, что тот «был высокий и сильный мущина» (Н. Фокин. К истории создания «Капитанской дочки» А. С. Пушкина, стр. 104; ср.: «Литературное наследство», т. 16—18, 1934, стр. 464; Д. П. Якубович. «Капитанская дочка» и романы Вальтера Скотта. В кн.: Пушкин. Временник Пушкинской комиссии, т. 4—5. Изд. АН СССР. М.—Л., 1939, стр. 184).

lib.pushkinskijdom.ru

бочих рукописях Пушкин с целью экономии времени зачастую обозначал так фрагмент текста или словесную формулу, уже вполне определившуюся на предшествующей стадии работы. В данном случае прочерк, по-видимому, заменяет пункт «за буйство сослан в деревню», сформулированный уже в плане «Кулачный бой».

Мотив «буйства» героя, высланного из столицы за недостойное поведение, не был случайным штрихом в характеристике Шванвича. Найденный в первом же плане повести, он, видоизменяясь, сохранялся при всех последующих перестройках сюжета вплоть до окончательного текста «Капитанской дочки», где он стал частью биографии Швабрина. Это — черта нравственной характеристики героя, готовящая дальнейшие перипетии его гражданской судьбы. И план «Крестьянский бунт», судя по его содержанию, не является исключением. Более того, в этом плане и отец уподоблен сыну, «буйный» нрав представлен как родовая черта Шванвичей. Пункт «помещик пристань держит» связан с романической традицией, по которой отрицательный герой-дворянин укрывает от правосудия преступных отщепенцев, оказывающих ему в ответ разного рода сомнительные услуги. В таком контексте прочерк, следующий за словами «сын его», естественно истолковать как напоминание о необузданном характере сына, «за буйство» высланного в деревню. Предложенное значение формулы «сын его —» не исключается и в случае, если прочерк явился первым знаком последовавшей заминки в работе. Графическое свидетельство этой заминки и одновременно — осознанного Пушкиным поворота в разработке сюжета повести — горизонтальная черта, подведенная под начальными строками плана. Вдоль черты и прямо на ней расположились рисунки (мужская голова в профиль, холмы, поросшие высокими кустами) и цифры («74», «1770»). Цифры говорят о времени, к которому план «Крестьянский бунт» приурочивает действие повести: в 1774 году, накануне подавления пугачевского восстания, оно вышло за пределы земли Яицкого войска и охватило области Поволжья, перерастая по мере своего распространения в «крестьянские бунты»; к 1770 году относилась, по-видимому, завязка повести. Предположению о том, что события должны были по этому плану развернуться в деревне, не противоречит и рисунок — два холма, поросшие деревьями, — и следующая за ним стремительно развертывающаяся часть плана: «Мятель — кабак — разбойн.‹ик› вожатый — Шванвичь ст‹арый› — Молод‹ой› чел‹овек› едет к соседу, бывш‹ему› воеводой — Марья Ал. сосватана за плем.‹янника› кот‹орого› не люб.‹ит›. — М‹олодой› Шв‹анвич› встречает разб‹ойника› вожат‹ого› — вступает к Пугачеву. Он предвод‹ительствует› шайкой — Является к Марьи Ал. — спасает семейство, и всех» (VIII_2, 929).

В этом наброске уже намечена завязка будущей «Капитанской дочки». Пункты: «Мятель — кабак — разбойн.‹ик› вожатый» соответствуют второй ее главе. Обозначенная в плане любовная интрига (Шванвич любит девушку, сосватанную за другого, и это заставляет его во время бунта «вступить к Пугачеву») напоминает отношения Швабрина и Маши Мироновой, а роль «разбойника вожатого» в движении сюжета и судьбе Шванвича заставляет вспомнить о «вожатом» и «посаженном отце» Гринева — Пугачеве. Однако отличия этого плана от фабулы «Капитанской дочки» не менее важны, чем черты их сходства.

Вот некоторые из них. Вместо степного бурана действие завязывается во время «мятели». Молодой Шванвич, не связанный служебными отношениями, показан в сфере частной жизни. Он «едет к соседу, быв‹шему› воеводой». Во власти «воеводы» — молодая девушка (его дочь, воспитанница, родственница), возлюбленная Шванвича, которую «сосед» просватал за немилого. Случайная встреча с «разб‹ойником› вожатым» дает в распоряжение герою военную силу («шайку»), с помощью которой он спасает Марью Ал., «семейство, и всех».

Думается, что план «Крестьянский бунт» и его место в истории создания романа не могут быть правильно поняты без обращения к одному из наиболее заметных произведений современной Пушкину исторической прозы, которое до сих пор не привлекалось для анализа творческой истории «Капитанской дочки». Речь идет о романе М. Н. Загоскина «Юрий Милославский» (1829).

«Юрий Милославский» начинается с метели, захватившей в пути двух всадников — молодого боярина Милославского и слугу его Алексея Бурнаша. Только подобранный ими в поле полузамерзший запорожец Кирша, ищущий счастья на Руси в смутные времена вражеского нашествия и принятый Алексеем за разбойника, помогает им выбраться на дорогу и выехать к постоялому двору. Юрий Милославский едет в поместье большого боярина Кручины-Шалонского, передавшегося полякам и держащего в страхе и повиновении всю округу. Дочь боярина Настасья оказывается таинственной незнакомкой, еще в Москве покорившей сердце Юрия. Она и сама любит его, но просватана отцом за польского вельможного пана Гонсевича. В сложных перипетиях романического сюжета Юрия Милославского не раз спасает от неминучей гибели Кирша, ставший из благодарности его ангелом-хранителем. Есть в романе и такой эпизод: после мнимой гибели Милославского его слуга Алексей встречает Киршу, предводительствующего отрядом казаков из народного ополчения. Кирша является на потайной хутор Кручины-Шалонского, где томится в заключении Юрий Милославский, и спасает его. Этот лесной хутор по-

lib.pushkinskijdom.ru

строен еще отцом Шалонского как «разбойничья пристань» для муромских разбойников, которые платят боярину дань, да и сам боярин Тимофей дает у себя пристанище разным сомнительным людям, руками которых он делает свои темные дела. Такая же «разбойничья пристань» — в доме его нижегородского единомышленника боярина Истомы-Туренина...

При всей традиционности этих сюжетных мотивов совпадения между планом «Крестьянский бунт» и сюжетной схемой романа «Юрий Милославский» говорят сами за себя. Насколько позволяют судить скупые ремарки этого плана, время, прошедшее с момента возникновения замысла повести о Шванвиче и закрепления его в наброске «Кулачный бой», не обогатило Пушкина новыми сведениями о его герое и о пугачевщине. Правда, образ Шванвича из первого плана разделился в нем на образы отца и сына. Но это не приблизило пушкинского героя к его прототипу. В распоряжении Пушкина еще не было исторического материала, опираясь на который можно было бы сформировать фабулу будущей повести. В этих условиях план «Крестьянский бунт» являлся попыткой организовать повествование с помощью элементов условной романической фабулы, во многом сходной с фабулой первого романа Загоскина. Таковы «мятель», «кабак», «разбойник вожатый» с их сюжетной функцией, такова возлюбленная героя, находящаяся во власти «воеводы» и сосватанная за человека, «которого не любит» и т. д. На последующем этапе часть этой программы была отброшена, другие же ее пункты («мятель — кабак — разбойник вожатый») сохранились, но их содержание трансформировалось согласно требованиям реалистического исторического повествования.[15]

Вернемся, однако, к вопросу о последовательности планов повести. Что самым поздним из них является план «Шванвич за буйство сослан в гарнизон», говорит и мотив ссылки героя именно в «гарнизон», органически, а не посредством мелодраматических сцеплений вводящий его в гущу событий, и пункт «спасает соседа отца своего»: в нем можно видеть закрепление сюжетного хода, разработанного в плане «Крестьянский бунт», где, спасая «соседа», молодой Шванвич спасал и дочь его — свою возлюбленную. Только этим и можно объяснить, что, заботясь о «соседе», герой не думает о безопасности собственного отца.

Есть и еще одно, косвенное обстоятельство, подтверждающее установленную нами последовательность планов повести о Шванвиче, — положение плана «Шванвич за буйство сослан в гарнизон» в тетради ПД № 845.

31 января 1833 года, когда на л. 5_1 был набросан этот план, прилегающие листы тетради оставались свободными. О судьбе поручика Башарина, который стал центральной фигурой следующих двух планов, записанных на этих листах (лл. 4_2 и 6_1), Пушкин узнал почти месяц спустя, когда в его руках оказались архивные материалы о взятии Пугачевым крепости Ильинской. С другой стороны, общепризнано, что план «Крестьянский бунт», как и другие планы повести о Шванвиче, предшествовал планам, в центре которых стоит фигура Башарина. Если бы план «Крестьянский бунт» писался после 31 января, то он, наверное, был бы записан в тетради ПД № 845, рядом с планом «Шванвич за буйство сослан в гарнизон», там, где позднее расположились «башаринские» планы. Но план «Крестьянский бунт» набросан на отдельном листке. Он не попал в тетрадь ПД № 845, так как возник до 31 января, в то время, когда разработка замысла «Капитанской дочки» на страницах этой тетради еще не началась.

Давно уже было замечено, что на бумаге, на которой писан план «Крестьянский бунт», сохранился «выдавленный след почтового штемпеля с соседнего отсутствующего листа: „Москва сен. 11“» и что Пушкин писал на бумаге от полученного им письма.[16] В 1832 году почта из Москвы в Петербург шла 3, реже 4 дня, и письмо от 11 сентября Пушкин получил 14—15 сентября. А 17 сентября он уехал в Москву. В дни, прошедшие между получением письма и своим отъездом из Петербурга, Пушкин и мог набросать план «Крестьянский бунт». Позднее ему вряд ли подвернулось бы под руку старое письмо, на бумаге которого написан план.

---

[15] Вопрос о сюжетных перекличках с «Юрием Милославским», сохранившихся в окончательном тексте «Капитанской дочки», и о своеобразной творческой полемике с Загоскиным в этом романе Пушкина — тема особой подготовляемой нами статьи.

[16] Рукописи Пушкина, хранящиеся в Пушкинском доме. Научное описание. Сост. Л. Б. Модзалевский и Б. В. Томашевский. Изд. АН СССР, М.—Л., 1937, стр. 108, № 277. Б. В. Томашевский предположил, что «письмо было получено Пушкиным в Болдине, куда он приехал после поездки на места пугачевских событий 1 октября 1833 г.», и тогда же, в октябре—начале ноября 1833 года, Пушкин набросал план «Крестьянский бунт» (А. С. Пушкин, Полное собрание сочинений в десяти томах, т. VI, стр. 781—782). Заметим, что речь никак не может здесь идти об осени 1833 года, так как это означало бы, что планы повести о Шванвиче чередовались с «башаринскими», и противоречило бы логике развития замысла «Капитанской дочки», из которой исходит в своей работе Б. В. Томашевский. С другой стороны, вряд ли Пушкин мог использовать для наброска «Крестьянский бунт» бумагу письма, давно им полученного.

lib.pushkinskijdom.ru

Вполне вероятно, что в Москве Пушкин, обычно «еще до печати» читавший Нащокину свои произведения,[17] рассказал другу о живо интересовавшем его факте сотрудничества родовитого дворянина с Пугачевым — факте, казавшемся особенно загадочным на фоне недавних событий в новгородских военных поселениях. В ответ он услышал от Нащокина сходную историю белорусского дворянина Островского, «который имел процесс с соседом за землю, был вытеснен из именья и, оставшись с одними крестьянами, стал грабить, сначала подьячих, потом и других».[18] Случай с Островским, вставшим во главе крестьянской разбойничьей шайки, должен был заинтересовать Пушкина не только сам по себе. В деле Островского были вполне ясны мотивы сближения дворянина с его крестьянами. Их связала своего рода общность судьбы: проигранный барином процесс, в результате которого он лишился наследственного имения, обернулся бедой и для его крестьян. Разбойничество был первый выход, представившийся их воображению, которым они и воспользовались. С помощью своего приятеля Д. В. Короткого, служившего в Опекунском совете и хорошо знавшего судопроизводство, Нащокин снабдил Пушкина копией другого, столь же произвольного судебного заключения по делу между подполковником Крюковым и поручиком Муратовым.

Перед поездкой в Москву Пушкин пытался преломить скудные сведения о жизненной судьбе Шванвича в вымышленных коллизиях романического сюжета. Жизнь Островского, выбитого обыденным актом гражданского беззакония из колеи помещичьего существования и избравшего путь романтического протеста против общества, сама была уже готовым сюжетом. Около 30 сентября 1832 года в письме к жене Пушкин впервые упомянул о замысле нового романа (XV, 33), вероятно тогда же или вскоре возник первый план «Дубровского», где герой еще назван по имени прототипа Островским (VIII_2, 830). На ближайшие месяцы «Дубровский», начатый 21 октября, вытеснил из творческого сознания Пушкина мысль о Шванвиче.

Однако, как показывают даты, проставленные Пушкиным в черновиках «Дубровского» (VIII_2, 832—833), после 6 января 1833 года работа над романом резко замедлилась. Крошечную XVIII главу (свадьба Марьи Кирилловны, нападение Дубровского на карету новобрачных и его ранение) отделяют от XVII главы девять дней, в то время как предшествующие главы писались в два-три дня. Еще через семь дней, 22 января была готова бóльшая часть XIX главы (крепость в лесу, бой разбойников с правительственными войсками и их победа), законченной лишь через две недели, 6 февраля 1833 года. После этой паузы в работе над последней написанной главой «Дубровского» Пушкин прервал спокойное течение повествования и резко ускорил его темп. К 6 февраля судьба «Дубровского» была решена. Пушкин утратил интерес к роману, но прежде чем на неопределенное время отложить его завершение и окончательную отделку уже написанного, спешил закончить XIX главу, а вместе с нею — вторую часть романа. За время, прошедшее между началом и окончанием работы над главой, Пушкин вернулся к замыслу повести о Шванвиче, что подтверждается датой третьего ее плана.

Вопрос о причинах, по которым Пушкин не кончил «Дубровского», по-видимому, не может считаться вполне решенным. Ясно одно: в чем-то поэт не был удовлетворен своим романом. Корни этой неудовлетворенности чаще всего видят в ощущавшейся Пушкиным зависимости «Дубровского» от поэтики традиционного «разбойничьего» романа, которая обусловила «мелодраматический характер героя и механичность романической интриги»; в противоречии между авантюрно-любовным сюжетом романа и его проблематикой.[19] Представляется, что при всей справедливости этих соображений они могут быть дополнены, если учесть, при каких обстоятельствах поэт отказался от продолжения «Дубровского».

Главное, что объединяет первые наброски повести о Шванвиче с «Дубровским», — это тема дворянина, сотрудничающего с восставшими крестьянами. В свете холерных бунтов 1830—1831 годов, сыгравших столь важную роль в творческом генезисе «Капитанской дочки» и «Дубровского» и вновь подчеркнувших всю глубину антагонизма между дворянами и «черным» народом, возможность такого сотрудничества казалась маловероятной. Тем более заинтересовала Пушкина судьба Шванвича — дворянина-пугачевца, а вслед за ней — история Островского, в которой поэт поначалу увидел вариант той же ситуации. XIX глава «Дубровского» не случайно оказалась последней. В процессе ее создания Пушкин должен был окончательно убедиться, как далеко ушел роман от интересовавшей его проблемы. В самом деле, отношения между Дубровским — атаманом шайки и крестьянами-разбойниками — обычные отношения между барином и крепостными, без всяких изменений перенесенные из господских владений в вольную лесную крепость.

---

[17] Рассказы о Пушкине, записанные со слов его друзей П. И. Бартеневым в 1851—1860 годах. Л., 1925, стр. 44.

[18] Там же, стр. 27.

[19] См: Пушкин. Итоги и проблемы изучения, стр. 484; А. С. Пушкин. Капитанская дочка, стр. 158—160; Б. В. Томашевский. Пушкин и Франция. «Советский писатель», Л., 1960, стр. 409—410, 421.

lib.pushkinskijdom.ru

Вместо стихии антидворянского бунта — почтительно-патриархальное отношение к батюшке-барину, который волен в любой момент распустить свою шайку. Пушкин и довел «Дубровского» до роспуска шайки, между тем как проблема, волновавшая его до начала работы над романом, вновь и уже надолго завладела его воображением. Пушкин вернулся к Шванвичу.

Обращает внимание, что романическая интрига, на которой Пушкин в момент составления планов «Кулачный бой» и «Крестьянский бунт» хотел основать действие повести о Шванвиче, имеет некоторые точки соприкосновения с фабулой «Дубровского». И здесь герой приезжает из столицы в деревню, правда, не высланный, а вызванный к умирающему отцу. В дальнейшем действие организовано вокруг любви героя к дочери соседа, богатого и знатного, как и «воевода» из плана «Крестьянский бунт». Именно эти черты фабулы «Дубровского» не имеют аналогии в реальной биографии Островского.[20] Возникает предположение, что Пушкин в какой-то мере воспользовался в своем романе интригой, которую первоначально предназначал для повести о Шванвиче. Этим можно, в частности, объяснить расщепление исторического Островского на два образа — отца и сына Дубровских (во втором варианте повести о Шванвиче должны были действовать отец и сын Шванвичи).

Отмеченные связи между фабулой повести о Шванвиче (как она наметилась в плане «Крестьянский бунт») и «Дубровского» могли носить полуассоциативный характер. Но от этого они не становятся менее существенными. Они лишний раз показывают, что размышления Пушкина над повестью о Шванвиче не только определили интерес его к судьбе Островского, но и в какой-то мере подготовили ту быстроту, с которой сложился сюжет романа и продвигалось вперед осуществление его замысла.

Итак, вопреки общепринятым представлениям, повесть о Шванвиче на определенном этапе подвела Пушкина к «Дубровскому». Опыт же художественной работы над «Дубровским» вернул поэта к прежнему замыслу и вместе с тем заставил искать новых путей его разработки. Первым отражением этих исканий явился третий и последний план повести о Шванвиче — «Шванвич за буйство сослан в гарнизон». Он перенес действие из помещичьей усадьбы в «степную крепость». Были изменены и обстоятельства, при которых Шванвич «вступает к Пугачеву»: если во втором плане мотивом присоединения его к бунтовщикам служила любовь, то теперь этот мотив устраняется.

3

Как явствует из даты последнего плана повести о Шванвиче, замысел ее относится ко времени, когда Пушкин еще не получил доступа к архивным документам по истории пугачевщины. Сами планы также свидетельствуют в пользу этого вывода. Ощутима их известная внутренняя ограниченность: сюжет повести разрабатывался здесь на основании отрывочных сведений об истории Шванвича при очевидной скудости примет места и времени.[21] Как уже говорилось, в повести о Шванвиче интерес Пушкина был сосредоточен на образе потомственного, «родового» дворянина, который в условиях народного возмущения оказался в антидворянском лагере. Между тем планы повести обнаруживают колебания поэта в ответе на основной вопрос — вопрос о том, что толкнуло его героя в ряды восставших. В плане «Кулачный бой» — это отношения Шванвича с Перфильевым, завязавшиеся среди «буйства» петербургской жизни и продолженные (может быть, бездумно, по бесшабашности натуры героя) в совершенно иных условиях. Во втором плане Шванвича приводит к пугачевцам романтическая любовь. В последнем плане Пушкин дает диаметрально противоположное решение: Шванвич здесь сознательно предает крепость Пугачеву. Пушкина с его серьезным интересом к затронутой проблеме не могла удовлетворить ни одна из этих мотивировок: романтическое решение в плане «Крестьянский бунт» было попросту уходом от ответа на вопрос, а сознательный переход «родового» дворянина на сторону Пугачева мог осуществиться лишь в силу особого, исключительного стечения обстоятельств.[22] Чтобы

---

[20] См.: И. Степунин. Прототип пушкинского Дубровского. «Неман», 1968, № 8, стр. 180—184.

[21] Высказывалось предположение, что в плане «Шванвич за буйство сослан в гарнизон» пункт «Ведет свое отделение в Нижний» был навеян документами о действиях другого сподвижника Пугачева — Ильи Аристова (см.: «Литературное наследство», т. 16—18, стр. 455—459). Однако в настоящее время установлено, что документы об Аристове попали в руки Пушкина лишь в 1834—1835 годах (см.: Р. В. Овчинников. Пушкин в работе над архивными документами («История Пугачева»). Изд. «Наука», Л., 1969, стр. 167 и др.).

[22] Г. П. Блок в своем исследовании «Путь в Берду» показал, что исторический Шванвич не принадлежал к старинному дворянству. Таким образом колебания Пушкина, который искал, но так и не нашел решения занимавшей его загадки,

lib.pushkinskijdom.ru

представить себе эти обстоятельства, нужны были сведения о реальном Шванвиче, а ими Пушкин не располагал.

Около 7 февраля поэт обратился к военному министру А. И. Чернышову с просьбой открыть ему доступ к архивным делам Военного министерства. Почти одновременно Пушкин просил у П. П. Свиньина рукопись «Памятных записок» А. В. Храповицкого. В первом случае он мотивировал свою просьбу работой над историей Суворова, во втором — желанием написать историю царствования Екатерины II (XV, 48). Давно уже установлено, что за «интересом» к истории Суворова скрывались разыскания, которых требовала повесть из эпохи пугачевщины. Они же вызвали и обращение Пушкина к Свиньину: имя А. В. Храповицкого (в 1775 году — секретаря Сената) значилось под текстом «Сентенции» от 10 января 1775 года, и Пушкин имел все основания предполагать, что в его записках содержатся сведения о восстании (в действительности записки Храповицкого охватывают период с 1782 по 1793 год).

Знакомство с архивными источниками, характеризующими начальный период восстания, дало новое направление творческой мысли Пушкина. До того как «История Пугачева» заслонила в его сознании замысел повести из эпохи пугачевщины, поэт еще раз обратился к этому замыслу: вскоре после получения Пушкиным первой партии документов из канцелярии Чернышова (и это подтверждает, что к архивным разысканиям он приступал с мыслью о повести) возникли два новые плана, в которых вместо Шванвича героем стал Башарин.

О капитане Башарине, захваченном пугачевцами в плен при взятии Ильинской крепости и по просьбе солдат своей роты помилованном Пугачевым, Пушкин впервые узнал из архивных материалов Секретной экспедиции Военной коллегии (Дела о Пугачеве, книга вторая). Эти материалы он получил (в числе прочих) при письме гр. А. И. Чернышова от 25 февраля 1833 года[23] и ознакомился с ними уже к 8 марта (XV, 51, 54).

Выше упоминалось, что план повести о Башарине соседствует в рабочей тетради ПД № 845 с записью «Шванвич за буйство сослан в гарнизон». Их обрамляет черновик «Езерского». Основная часть «башаринского» плана занимает здесь л. 4_2 (левая сторона разворота, правая сторона которого — л. 5_1 — занята последним планом повести о Шванвиче), а дополнение к нему — часть л. 50_1, первоначально находившегося в тетради после нынешнего л. 5.[24] Судя по тому, что черновик «Езерского» обходит интересующие нас записи, план повести о Башарине и дополнения к нему написаны ранее, чем находящиеся в соседстве с ним рукописи «Езерского».[25] Однако в данном случае это соседство не помогает более точной датировке плана повести, ибо время возникновения в тетради ПД № 845 черновиков поэмы до сих пор не выяснено.[26] Остается лишь предположить, что «башаринский» план сложился у Пушкина под свежим впечатлением от документов Военной коллегии, скорее всего до 25 марта 1833 года, когда поэт приступил к работе над «Историей Пугачева» (IX_2, 797). Напомним текст плана: «Башарин отцом своим привезен в П. Б. и записан в гвардию. За шалость послан[27] в гарнизон. Он <?> отправился <?> из страха отцовского гнева <?> Пощажен Пугач. при взятии крепости, [произведен им в капитаны и отряжен] с отдельной партией в Синбирск под начальством одного из полковников Пугач. Он спасает отца своего, который его не узнает. Является к Михельсону, который принимает его к себе; отличается против Пугач. — — принят опять в гвардию. Является к отцу в Москву — идет с ним к Пугач. —» (VIII_2, 928).

свидетельствуют об исторической прозорливости поэта («Звезда», 1940, № 11, стр. 149).

[23] Об этом источнике сведений Пушкина о Башарине и о времени, когда он стал доступен поэту, писал, хотя и в форме предположения, еще Н. И. Черняев (см. его книгу «„Капитанская дочка“ Пушкина» (М., 1897, стр. 194—197)). В последнее время предположение Черняева получило документированное подтверждение в указанной книге Р. В. Овчинникова.

[24] Мы пользуемся архивной нумерацией тетради. Л. 50 (по жандармской нумерации л. 32), как и ряд других листов с рукописями «Езерского», был вырван Пушкиным из тетради ПД № 845 (по-видимому, во время работы над «Медным всадником»). В момент «посмертного обыска» он в отличие от остальных вырванных листов оказался подложенным в конец этой тетради: очевидно, Пушкин вложил его сюда, не желая отделять от других находящихся здесь планов «Капитанской дочки». Жандармская помета «32» и показывает, что в момент описи этот лист был последним заполненным листом тетради.

[25] Рукописи А. С. Пушкина. Фототипическое издание. Альбом 1833—1835 гг., Комментарий, стр. 18.

[26] См. там же, стр. 18; ср.: О. С. Соловьева. «Езерский» и «Медный всадник», стр. 297.

[27] Как заметил Б. В. Томашевский (см.: А. С. Пушкин, Полное собрание сочинений в десяти томах, т. VI, стр. 783), чтение академического издания «сослан» не подтверждается автографом.

lib.pushkinskijdom.ru

В этом плане элементы преемственные, связывающие его с набросками повести о Шванвиче, сложно переплетаются с принципиально новыми моментами в разработке фабулы и образов действующих лиц. В центре плана стоит вместо Шванвича Башарин. Чем это объяснить? В первых трех книгах Военной коллегии, с которых началось знакомство Пушкина с архивными источниками, он ни разу не встретил имени Шванвича.[28] Таким образом, архивный материал не подсказал Пушкину путей для конкретизации прежнего замысла и обогащения его историческими реалиями. Тем более заинтересовала Пушкина фигура капитана Башарина, возникшая перед ним из показаний фурьера Тобольской губернской роты И. И. Панова. К ним восходит пространный конспект Пушкина, озаглавленный «Взятие Ильинской крепости» (IX_2, 698—700).[29] Из реальных событий жизни Башарина два момента должны были особенно привлечь внимание Пушкина. Во-первых, обстоятельства вступления его в ряды пугачевцев — помилование его Пугачевым по просьбе солдат. И во-вторых, из многих офицеров, попавших в плен к Пугачеву и по тем или иным причинам им помилованных, Башарин один (по данным первых трех книг Военной коллегии) остался, подобно Шванвичу, в рядах повстанцев, не «выбег» из «злодейской толпы». Тем более примечательно, что в пушкинском плане «снята» эта исключительность поведения реального Башарина, и он приведен в ряды Михельсона, усмирителя Пугачева. Документы Военной коллегии[30] свидетельствовали о типичности для дворянина и офицера именно такой линии поведения, и Пушкин решил повести своего героя по пути, характерному для представителей его класса.

Так Башарин оказался в центре плана повести о дворянине-пугачевце. Означало ли это, что новый герой полностью вытеснил из воображения Пушкина старого? Вряд ли. Своеобразие фигуры Шванвича состояло для Пушкина прежде всего в том, что он, как думал поэт, один из всех пугачевцев был представителем «старого» дворянства. Из архивных же материалов о Башарине Пушкин узнал лишь, что это был скромный армейский капитан. Своего героя поэт наделил биографией Шванвича предшествующих планов, с той разницей, что еще более подчеркнул принадлежность его к «хорошей» фамилии: по плану Пушкина Башарин не только попал «в гарнизон» из гвардии, но перед тем был привезен отцом из симбирского поместья в столицу и «записан в гвардию», что было возможно лишь для представителя известного дворянского рода.

Как и в планах повести о Шванвиче, в новом плане фигурируют герой и его отец. Однако в наброске повести о Башарине сюжетная функция последнего персонажа изменилась и усилилась. Еще в план «Крестьянский бунт» Пушкин ввел мотив спасения помещика-отца от бунтующих мужиков пугачевцем-сыном. В плане «Шванвич за буйство сослан в гарнизон» изменились обстоятельства, при которых Шванвич-сын вынужден идти на помощь к старику-отцу, но сам названный мотив сохранился. Однако, пожалуй, лишь план повести о Башарине помогает уяснить идейную функцию этого мотива. Молодой Башарин представлен здесь юношей, еще не вышедшим из-под отцовской опеки. Отец строг и суров, и молодой человек, за шалость исключенный из гвардии, ощущает «страх отцовского гнева».[31]

---

[28] Основные материалы, которые могли осветить личность Шванвича и его поведение в годы крестьянской войны, находились среди документов следственного дела о Пугачеве, которое до конца осталось Пушкину недоступным. Те же крохи сведений о нем, которые содержались в архивных источниках, прошедших через руки Пушкина, во-первых, попали в поле его зрения позднее, а во-вторых, ничего (или почти ничего) не давали для разрешения волновавшей его проблемы (см.: Г. П. Блок. Путь в Берду, стр. 144—145).

[29] Ссылка Пушкина на Ив. Иванова как автора этих показаний ошибочна. Впервые на это обратил внимание Г. П. Блок (см. IX_2, 851). Ср. более лаконичные показания капрала И. Кайгородова, сотника Я. Сутормина, гренадера И. В. Ахлятина (ЦГВИА, ф. Секретная экспедиция Военной коллегии. Дела о Пугачеве, кн. 2 (1231), лл. 374—375, 379—385). В ссылках на архивные документы по истории Пугачева мы пользуемся рукописным сборником: Архивные источники «Истории Пугачева» Пушкина. Сборник архивных документов и текстов Пушкина. Сост. Р. В. Овчинников. М., 1968, стр. 393, 409, 421 (Рукописный отдел Института русской литературы (Пушкинский дом) АН СССР, ф. 244, оп. 31, № 109). В дальнейшем ссылки на него даются сокращенно.

[30] См., например, показания казачьего капрала Т. Соколова, яицких казаков Б. Шигаева, Ч. Габунова и С. Кубенеева, сотников исецких казаков И. Ф. Белоносова и Я. Сутормина и многих других (Р. В. Овчинников. Архивные источники «Истории Пугачева», стр. 192—196, 332—338, 395—403, 410—411 и др.).

[31] Заметим, что хотя эти слова входят в пункт плана, приписанный Пушкиным на полях, стершийся от времени и трудно читаемый, но именно они читаются наиболее уверенно. Принятое чтение подтвердила фотография автографа в инфракрасных лучах, выполненная Д. П. Эрартовым (Лаборатория консервации и реставрации АН СССР).

lib.pushkinskijdom.ru

Поневоле оказавшись во главе повстанческого отряда, герой лицом к лицу сталкивается с отцом, наделенным в его глазах родительским нравственным авторитетом, в тот момент, когда старому Башарину грозит гибель от руки пугачевцев — товарищей Башарина-сына. По-видимому, по замыслу Пушкина, эта встреча должна была вплотную поставить героя перед выбором между восставшим народом и своим классом (и ближе — семьей). Ситуация еще более обостряется поведением Башарина-отца: спасенный сыном, он «не узнает» (не хочет узнать) его, нарушившего долг, изменившего присяге.[32] Не случайно в следующем пункте плана Пушкин приводит молодого героя в отряд Михельсона — он сделал свой выбор. Но и «отличиться против Пугачева» теперь ему недостаточно, чтобы очиститься в глазах отца. После поражения Пугачева Башарин «является к отцу в Москву — идет с ним к Пугач.».

В чем смысл этого, последнего пункта плана, зачем отец и сын Башарины идут к Пугачеву? Не для того ли, чтобы, подобно графу Панину, вырвать у поверженного врага клок из бороды, или чтобы просто поглазеть на него, как тысячи московских жителей? Думается, что мысль Пушкина глубже и теснее связана с основной сюжетной линией плана. Башарин-сын, искупивший свое невольное пребывание в рядах Пугачева службой в отряде Михельсона и возвращенный за это в гвардию, осенью 1774 года приезжает к отцу в Москву. Однако отец, видевший его во главе мятежников, не верит сыну на слово, что его привела в пугачевский лагерь случайность, а не предательство, и что служба его Пугачеву была служба поневоле. В поисках окончательного оправдания молодой Башарин и идет с отцом к Пугачеву, который перед казнью должен оправдать его в глазах отца и тем самым еще раз спасти его, но теперь уже не от смерти, а от позора.

Таким образом уже в плане повести о Башарине Пугачев оказывается вершителем судьбы героя — тема, получившая столь глубокое развитие в «Капитанской дочке».

Основную часть «башаринского» плана Пушкин посвятил центральной проблеме, которая должна была организовать фабулу повести, — поведению героя-дворянина в условиях народного бунта, поиску мотивировок, определяющих поступки Башарина в поворотные моменты его судьбы. Эта часть плана сложилась вне любовной интриги. Последнюю Пушкин наметил в приписке, набросанной непосредственно вслед за цитированным текстом плана, но, судя по почерку, уже в другой раз:

«Старый коменд‹ант› отправляет свою дочь в ближнюю крепость; Пуг. взяв одну, подступает к другой — Башарин первый на приступе.

Требует в награду» (VIII_2, 929).

Здесь Пушкин сделал еще один шаг, приблизивший его к «Капитанской дочке». Хотя в наброске нет ни слова о любви Башарина к дочери «старого коменданта», но такое истолкование подсказывается и планом «Крестьянский бунт», где Шванвич становился пугачевцем ради спасения любимой девушки, и окончательным текстом «Капитанской дочки» с любовью Гринева к Маше Мироновой.

В приведенном дополнении к «башаринскому» плану есть сюжетная деталь, неизвестная по наброскам повести о Шванвиче: комендант, пытаясь уберечь дочь от опасности, отправляет ее «в ближнюю крепость», где ее настигают пугачевцы. Как и опорные звенья основной части плана (имя Башарина, обстоятельства, при которых попал он к Пугачеву, бегство его из повстанческого отряда к Михельсону), деталь эта была подсказана Пушкину архивными документами второй книги Военной коллегии. Из «Реестра убитым от самозванца людям», подробный конспект которого сохранился в бумагах поэта (IX_2, 778—779),[33] он узнал о судьбе коменданта крепости Рассыпной майора Веловского и его жены. Отославший жену в Татищеву крепость, подальше от Пугачева, Веловский был повешен при вступлении повстанцев в Рассыпную. Когда Пугачев взял Татищеву, была повешена и его жена. В том же «Реестре» говорится, что при взятии крепости Нижне-Озерной повешен комендант Харлов и гораздо позднее, в лагере Пугачева под Оренбургом, убита жена Харлова и ее брат. В это время Пушкин мог еще не знать подробностей трагической судьбы Харловой (после казни ее мужа и родителей Пугачев сделал Харлову своей наложницей, но затем вынужден был уступить своим людям, требовавшим ее смерти). Как бы то ни было, молодой Башарин, «первый на приступе» среди пугачевцев, «требует в награду» дочь убитого коменданта, спасая ее от насильственной смерти или поругания.

Новый вариант любовной интриги в отличие от прежнего позволял органически связать ее с основной темой повести, не превращая вместе с тем в главную пружину развития действия. Пушкин начал было приводить в соответствие с этой вновь изобретенной сюжетной ситуацией основную часть «башаринского» плана:

---

[32] Позднее, в «Пропущенной главе» «Капитанской дочки» Гринев спасал отца уже как офицер правительственных войск. В таком виде этот рудимент прежнего сюжета утратил свой прежний этический смысл и композиционную функцию.

[33] Ср.: Р. В. Овчинников. Архивные источники «Истории Пугачева», стр. 321—324.

lib.pushkinskijdom.ru

действия Башарина в окрестностях Оренбурга, бок о бок с самим Пугачевым, должны были заменить его поход к Симбирску. Поэт уже зачеркнул в тексте плана слова: «произведен им в капитаны и отряжен», но на этом прервал правку и зачеркнул приведенную приписку. Дело в том, что устранение из плана похода Башарина к Симбирску повлекло бы за собой и исключение эпизода спасения героем своего отца, чрезвычайно важного для общего замысла. И ради сохранения этого эпизода Пушкин пожертвовал намеченной было любовной интригой: эксперимент с «Дубровским» убедил поэта, что не она должна организовывать сюжет.

Тем не менее следующая попытка конкретизации «башаринского» плана также связана с разработкой фабулы повести, а именно — ее завязки. Вот текст этого второго (и последнего) дополнения к плану повести о Башарине: «Башарин дорогою во время бурана спасает башкирца (le mutilé). Башкирец спасает его по взятии крепости. — Пугачев щадит его сказав башкирцу — *Ты своею головою отвечаешь за него.* — Башкирец убит — etc.» (VIII$_2$, 929).

В этом наброске Пушкин возвратился к завязке, сложившейся еще в плане «Крестьянский бунт»,[34] но ввел в нее детали, свидетельствующие о знакомстве с историей и природой края, где разыгрывалось действие повести. Нейтральная «мятель» преобразилась здесь в оренбургский буран,[35] а полуромантический «разбойник вожатый» в «башкирца» — участника восстания 1741 года, «изувеченного» в ходе суда и следствия, — образ которого был подсказан Пушкину чтением «Истории оренбургской» П. И. Рычкова.[36]

Роль приведенных дополнений не исчерпывается заключенными в них сюжетными поисками. Как раньше Пушкина интересовали обстоятельства, приведшие его героя в лагерь повстанцев, так теперь он ищет ответа на вопрос, что же удержало Башарина в рядах Пугачева и (хотя бы ненадолго) сделало его сподвижником, в то время как большинство офицеров, которым удавалось избежать казни, при первом же случае бежали от Пугачева, чтобы занять свое место среди его противников. В первой, зачеркнутой приписке — герой «первый на приступе» ради спасения комендантской дочки, во второй дело обстоит сложнее. Помиловав Башарина по просьбе старого башкирца, Пугачев тем не менее относится к нему с недоверием: среди пугачевцев Башарин остается чужаком. Поэтому-то башкирцу и сказано: «Ты своею головою отвечаешь за него», — и Башарин понимает, что это не пустые слова, что бежать он может лишь ценою жизни своего спасителя. Это и удерживало его среди повстанцев, пока смерть башкирца в одном из сражений не развязала ему руки.

Для «Капитанской дочки», где башкирец стал эпизодическим персонажем и не связан сюжетно с героем, находки этой последней приписки к «башаринскому» плану не прошли, однако, бесследно. Отношения человечности и благодарности, которыми Башарин связан здесь с башкирцем, стали в «Капитанской дочке» основой «странной» дружбы, возникшей в разгар антидворянского бунта между честным дворянином Петрушей Гриневым и Пугачевым — предводителем бунтовщиков.

4

Мы видели, что план повести о Башарине жадно впитал в себя самые различные исторические и этнографические сведения о пугачевском бунте и о крае, где он разыгрался. Пушкин обратился к архивным источникам в поисках питательной среды для развивающегося замысла повести о дворянине-пугачевце, и его надежды оправдались: сюжет ее обрел реальную основу. Тем более удивительно, что реализация замысла была отложена: 25 марта была начата «История Пугачева», а к 22 мая Пушкин уже завершил первоначальную редакцию своего труда.

---

[34] А. С. Пушкин. Капитанская дочка, стр. 168.

[35] Описание бурана в «Капитанской дочке» текстуально связано с очерком С. Т. Аксакова «Буран» (см.: А. Поляков. Картина бурана у Пушкина и С. Т. Аксакова. В кн.: Пушкин в мировой литературе. ГИЗ, 1926, стр. 287—288). Однако очерк Аксакова появился лишь в конце 1833 года (дата цензурного разрешения альманаха «Денница» на 1834 год, где очерк напечатан, — 24 октября 1833 года), и самая идея изобразить в повести оренбургский буран возникла у Пушкина под влиянием книг А. И. Левшина и П. И. Рычкова (см.: А. И. Левшин. 1) Историческое и статистическое обозрение Уральских казаков. СПб., 1823, стр. 47; 2) Описание киргиз-казачьих или киргиз-кайсацких орд и степей, ч. I. СПб., 1832, стр. 7; П. И. Рычков. Топография оренбургская, ч. I. СПб., 1762, стр. 203). Все эти книги были в библиотеке Пушкина и, как показывает отрывок первоначальной редакции первой главы «Истории Пугачева» (IX$_1$, 402—404), к 25 марта 1833 года, когда поэт начал писать «Историю», он успел с ними ознакомиться.

[36] О художественной функции этого образа в «башаринском» плане и в самой «Капитанской дочке» см.: Виктор Шкловский. Заметки о прозе Пушкина. «Советский писатель», М., 1937, стр. 107—111.

lib.pushkinskijdom.ru

Почему это произошло, как связан замысел повести из эпохи пугачевщины с исторической монографией Пушкина?

Никакими данными о том, что до марта 1833 года у Пушкина, наряду с планом повести о Шванвиче, существовал замысел исторического сочинения о пугачевском восстании, мы не располагаем. Это дало основание Ю. Г. Оксману высказать верную мысль, что идея повести предшествовала идее исторического труда, а «изучение архивных материалов о пугачевщине, доступ к которым Пушкин получил 25 февраля 1833 г., настолько его увлекло, что вместо романа он сразу же принялся за „Историю Пугачева“».[37]

Соглашаясь с этим выводом исследователя, мы позволим себе высказать гипотезу, проясняющую связь между художественным и историческим замыслами Пушкина.

Как показывает наблюдение над историческим романом начала XIX века, одним из вопросов, остро встававших перед каждым историческим романистом, был вопрос о том, как соотнести вымышленное повествование с реальной историей.

Уже у Вальтера Скотта встречаются два основных способа введения исторических фактов в художественное повествование. Примером одного из них может служить его первый роман «Уэверли» (1814). Исторический материал вводится здесь постепенно, по мере развертывания романических событий, способствуя их углубленному восприятию читателем. Иначе построен «Роб Рой» (1817). Он открывается обширным историческим введением, в котором на фоне истории Шотландии XVIII века развернута биография Роб Роя и история его рода — клана Мак-Грегоров.

Не возникла ли и у Пушкина в процессе изучения архивных документов мысль предпослать будущему роману историческое введение о событиях крестьянской войны 1773—1774 годов, на фоне которой развертывается повествование? И лишь позднее это введение переросло в самостоятельное историческое исследование о пугачевщине, которое по своей проблематике далеко вышло за рамки первоначального замысла.

Выдвинутая здесь гипотеза основывается по преимуществу на аналогии с другими историческими романами того времени. Но есть и другие (пусть также косвенные) доводы в ее пользу.

В предисловии к «Истории Пугачева» Пушкин представлял ее публике как «часть труда», им «оставленного» (IX_1, 1). Принято считать, что поэт подразумевал под «оставленным» трудом *исторический* же труд о пугачевщине, задуманный «в масштабах гораздо больших, чем его удалось осуществить».[38] Но это не единственно возможное истолкование. Слово «труд» (в значении «результат труда», «произведение») Пушкин часто употреблял применительно к созданиям поэтического творчества.[39] Во второй половине июня 1833 года, когда возникла, по-видимому, первая редакция предисловия к «Истории Пугачева» (где впервые появилось интересующее нас выражение), работа над «Историей» шла полным ходом и Пушкин вряд ли мог в каком-либо отношении характеризовать ее как «труд», им «оставленный» В положении «оставленного» труда находилась в это время повесть о дворянине-пугачевце: после создания «башаринского» плана Пушкин, насколько мы знаем, не возвращался к этому замыслу, а нескольких месяцев интенсивной работы над «Историей» было вполне достаточно, чтобы поэт ощутил его как «оставленный»

Работа над «Историей Пугачева» надолго отодвинула реализацию художественного замысла. Однако летом 1833 года, в те дни, когда Пушкин ожидал разрешения на поездку «в Оренбург и Казань» (XV, 69—71), он еще раз вернулся к нему. Первая мысль о поездке по пугачевским местам появилась у поэта еще до начала работы над «Историей Пугачева», когда он обдумывал повесть из эпохи пугачевщины Не позднее 25 февраля 1833 года (т. е. до получения из архива Военного министерства первой партии исторических документов) Пушкин писал П. В Нащокину: «Летом... съезжу в Нижний, да может быть в Астрахань» (XV, 51) По дороге от Нижнего до Астрахани Пушкин должен был проехать всю ту часть Поволжья, где по первоначальному замыслу происходило действие его повести

Неудивительно поэтому, что запрос III отделения о причинах предполагавшейся поездки в Оренбург и Казань и самый ответ Пушкина, в котором поездка мотивирована желанием «дописать в деревне... роман, коего большая часть действия происходит в Оренбурге и Казани» (XV, 70), стимулировали новое обращение поэта к этому «роману». Цитированное письмо к А. Н. Мордвинову написано 30 июля, а «5 августа 1833» помечено введение, хотя и не вошедшее в «Капитанскую дочку», но очень близкое к ней по своей тональности (VIII_2, 927). Написанное в форме записок деда, обращенных к внуку, оно подготовило тип повествования будущего романа. Примечательно в нем указание на «сходство... молодости»

[37] А. С. Пушкин. Капитанская дочка, стр. 164—165.
[38] А. С. Пушкин. Капитанская дочка, стр. 154.
[39] См.: Словарь языка Пушкина, т. IV. М., 1961, стр. 590.

lib.pushkinskijdom.ru

деда и внука. Оба они «пылкостию... страстей» и заблуждениями причинили огорчение своим родителям. Здесь отразилась одна из любимых идей Пушкина 1830-х годов о преемственной связи современного ему непокорного и мыслящего дворянства с его независимыми и мятежными предками.

После этого в работе над романом наступил перерыв, и Пушкин вернулся к ней не ранее конца октября 1834 года, когда возник последний из планов, предваривших процесс писания «Капитанской дочки», с новым героем — Валуевым, который только именем отличается от будущего Гринева (VIII_2, 930). Мотивы, впервые появляющиеся в нем, — углубленное изображение семьи коменданта крепости и иной поворот в отношениях между Валуевым и Пугачевым. Герой не становится здесь сподвижником Пугачева; взятый им в плен, он затем, как и Гринев, отпущен Пугачевым в Оренбург. Это открыло перед Пушкиным возможность взглянуть его глазами на обе борющиеся стороны. Между героем и Пугачевым здесь впервые установлена нравственная человеческая связь, основанная на взаимном уважении и доверии. «Валуевским» планом, написанным твердой и уверенной рукой автора «Истории Пугачева», завершились поиски сюжетных коллизий и главных характеров будущего романа.

Подведем некоторые итоги.

Анализ планов «Капитанской дочки» показывает, что первое свидетельство ее замысла — набросок «Кулачный бой», возникший не позднее августа 1832 года. Отраженные в нем сведения об эпохе пугачевского восстания, о биографии отца и сына Шванвичей были ограничены фактами, сообщаемыми правительственной «Сентенцией» от 10 января 1775 года, и, может быть, некоторыми данными, почерпнутыми из устных рассказов современников. Следующий по времени план — «Крестьянский бунт» — набросан в середине сентября 1832 года. В нем Пушкин, использовав некоторые ситуации, близкие к роману М. Н. Загоскина «Юрий Милославский», развернул фабулу, существенные звенья которой определили завязку и отдельные сюжетные коллизии будущего романа. Затем последовал перерыв в работе, вызванный писанием «Дубровского». «Дубровский» был подготовлен размышлениями над повестью о Шванвиче. Он впитал ряд элементов прежнего замысла, но не разрешил главной задачи: изображения мыслящего дворянина, силою вещей связанного с бунтующим народом. Возвращение к повести о Шванвиче, свидетельством которого является ее третий план (январь 1833 года), привело Пушкина к углубленному изучению исторических источников. Знакомство с архивными материалами дало работе новое направление. Оно позволило отказаться от условно-романтических приемов изображения героя и композиционного построения и организовать действие романа на основе строго достоверных, подсказанных источниками исторических реалий. Первым шагом в указанном направлении явился четвертый («башаринский») план. Решающую роль в движении авторской мысли играли при этом, вопреки распространенному представлению, не внешние цензурные соображения, а закономерности внутреннего, творческого характера.

В. М. СЕНКЕВИЧ

Н. Ф. БУНАКОВ — ПРОПАГАНДИСТ ТВОРЧЕСТВА А. С. ПУШКИНА

Николай Федорович Бунаков (1837—1904) известен сейчас только как видный педагог, а между тем, подобно многим деятелям русской науки, он не был специалистом лишь в одной области знаний. Историк и экономист, беллетрист и публицист, театральный критик, Бунаков оставил обширное литературное наследие. Его педагогические и литературно-эстетические воззрения формировались в эпоху демократического подъема 60-х годов XIX века. И уже в эти годы своеобразным спутником молодого педагога становится Пушкин. Ранние оценки Бунаковым творчества поэта отражают заметное влияние критиков «Русского слова», к редакции которого он в ту пору был близок. Его «Заметка о классном разборе стихотворения Пушкина „Поэт“», на первый взгляд, касается частного вопроса — анализа одного из включенных в программу гимназий стихотворений. Но выбор произведения не случаен: это, действительно, одно из программных стихотворений Пушкина. В 60-е годы цикл его стихов о поэте воспринимался как ярчайшее подтверждение того, что Пушкин стоял на позициях «чистого искусства». Бунаков в то время полностью разделял эту точку зрения и анализ стихотворения подчинил доказательству презрительного отношения Пушкина к жизни, обществу, на-

lib.pushkinskijdom.ru

роду, его преданности «чистому искусству». При этом Бунаков противопоставляет Пушкину Лермонтова, рассматривавшего писателя «как... общественного деятеля, которому принадлежит известная роль в общенародной жизни». Так ошибочный взгляд на Пушкина как «чистого художника по натуре и убеждениям» закономерно обусловил неверную трактовку важнейшего стихотворения поэта.[1] Своей статьей о Пушкине Бунаков вмешался в полемику о пушкинском и гоголевском направлениях в русской литературе, но его позиция была противоречива. Ратуя за общественно-действенное и подлинно народное искусство, он в то же время довольно равнодушно уступал Пушкина своим принципиальным противникам. Уже в 80-е годы он понял свою ошибку и пересмотрел отношение к творцу «Евгения Онегина». Теперь Бунакову было ясно, что Пушкин не только выковал изумительную форму русской поэзии, но дал ей глубочайшее содержание, впервые соединив *«трезвый реализм»* с *«возвышенным идеализмом»*, т. е верным постижением идеалов и чаяний лучшей части русского общества той эпохи.[2] Впервые эти мысли прозвучали в публичных лекциях о Пушкине и Некрасове, прочитанных в Воронеже в 1881 году. Программа лекций, как и их текст, предварительно просматривалась губернатором и попечителем учебного округа, но Бунаков «приобрел достаточную сноровку составлять программы» так, чтобы в них «можно было вносить, при изложении лекций, кое-что не предусмотренное разрешающими властями». Бунаков вспоминает, что чтение лекций первоначально было запрещено, и лишь после объяснения ряда мест и выражений, «особенно о Некрасове», которые давали повод «к сомнениям и лжетолкованиям», разрешение было получено.[3] Лекции о Пушкине и Некрасове открывают новый период в литературно-критической деятельности Бунакова — и не только потому, что творчество Пушкина здесь впервые рассмотрено в неразрывной связи с «постоянной сменой и совершенствованием идеалов в жизни и литературе».[4] Некрасов, «работающий во имя известной тенденции»,[5] и Пушкин, «чистый художник по натуре и убеждениям», в сознании Бунакова 60-х годов были разделены пропастью, относились к взаимоисключающим направлениям в русской литературе. В 80-е годы критик напряженно раздумывал о закономерностях развития русской литературы, о чем свидетельствует программа публичных чтений «Главные моменты в истории русской литературы», и во многом пересмотрел свои взгляды. Этому пересмотру способствовали также и причины объективного характера. К 80-м годам прошлого века как за рубежом, так отчасти и в России, было опубликовано немало потаенных стихотворений Пушкина, в результате чего оппозиционная по отношению к самодержавию направленность его творчества заметно прояснилась. Утверждению репутации опального поэта за Пушкиным в 70-е годы способствовал и сам Некрасов, изобразивший в «Княгине М. Н. Волконской» (1872) поэта в роли борца, сочувствовавшего делу декабристов.[6] Таким образом, в новом восприятии Пушкина Бунаковым можно видеть отражение известной закономерности русского историко-литературного процесса 1870—80-х годов.

В программе лекции «Главные моменты в истории русской литературы» четко сформулированы основные мысли, которые Бунаков будет развивать впоследствии в ряде статей и публичных выступлений о Пушкине. Теперь для лектора сближение имен Пушкина и Некрасова не только возможно — оно необходимо, поскольку их творчество связывает «живая преемственность» в понимании задач искусства, в содержании и форме произведений. Однако Бунаков не просто сопоставляет двух поэтов — он выясняет их значение для последующего развития русской литературы. Основная мысль, пронизывающая лекцию, заключалась в признании Пушкина тем «солнцем, светом которого долго еще будет питаться русская поэзия». Страстно опровергая толки о том, что время Пушкина прошло, доказывая, что это «вредное и деморализующее заблуждение, против которого надо бороться, бороться делом, пером, словом», Бунаков устанавливает созвучность пушкинского идеала задачам современности, показывает преемственность пушкинских тем и мотивов в передовой русской поэзии второй половины XIX века. Подтверждением этой мысли и является прочтенная в 1881 году лекция.

«Подчинение личных интересов высшим, общественным, неуклонное и энергичное служение общественному благу» — этот пушкинский идеал воспитал целое поколение, а в поэзии был воплощен в живые образы Некрасовым. «В сущности, содержание его поэзии — развитие некоторых мотивов, намеченных Пушкиным», —

---

[1] «Педагогический сборник», 1869, № 12, стр. 1149—1155.

[2] «Русский начальный учитель», 1905, № 1, стр. 14.

[3] Записки Н. Ф. Бунакова. Моя жизнь, в связи с общерусской жизнью, преимущественно провинциальной. 1837—1905. СПб., 1909, стр. 86, 127—128. Далее ссылки на это издание приводятся в тексте.

[4] Архив Воронежского областного краеведческого музея (далее — ВОМ), ф. 4400, № 7, л. 1.

[5] «Филологические записки» (Воронеж), 1869, вып. IV, стр. 31 (1-я пагинация).

[6] См.: Ф. Я. Прийма. От Пушкина до Некрасова. Некрасовский сборник, вып. IV. Изд. «Наука», Л., 1967, стр. 31—32.

lib.pushkinskijdom.ru

утверждает Бунаков. Подобное заключение несколько противоречиво. С одной стороны, дается отпор тем истолкователям поэзии Некрасова, которые стремились доказать, что здесь налицо разрыв традиций, что Некрасов не является наследником Пушкина. С другой стороны, Бунаков отказывает поэту в самобытности и оригинальности, вернее, видит ее только в субъективности Некрасова. «Страстное отношение к изображаемым явлениям жизни составляет и силу, и слабость Некрасова: оно причина аляповатости его сатир и его преувеличений и монотонности, оно же причина, почему его стихи били по сердцам, увлекали и восхищали, несмотря на их невысокое художественное достоинство». На первый взгляд может показаться, что Бунаков разделяет господствующее в народнической критике мнение о нехудожественности поэзии Некрасова. Однако и здесь ощутима известная двойственность. Бунаков видит в Некрасове преемника Пушкина: оба они сближали русский стих с разговорной речью и обогащали его сокровищами народного языка; в то же время он утверждает, что образы поэзии Некрасова «бледны, представляют много случайного, отрывочного, фальшивого, стих его водянист, груб, неуклюж». Эти заключения настолько противоречат друг другу, что невольно напрашивается мысль об умышленном преуменьшении значения поэзии Некрасова. Однако и в таком виде программа вызвала неодобрение властей, причем Бунакову было совершенно ясно, что причина запрещения — истолкование поэзии Некрасова, и он вынужден был объясняться с губернатором по поводу своего отношения к неблагонамеренному поэту. Критик признал ошибочность мнения, что для «наших времен Некрасов значит гораздо более, нежели Пушкин» (хотя, бесспорно, это было его искренним убеждением); тем не менее в лекции настойчиво подчеркивалось: «Живая связь поэзии Некрасова с идеальными представлениями лучших людей времени, горячий лиризм и народный склад речи дали ему несомненную силу и значение».[7] Остается только пожалеть, что не сохранился текст лекции, в котором, по всей вероятности, были устранены противоречия в суждениях о Некрасове, чье творчество вызывало горячие симпатии Бунакова.

Вторично с лекцией о Пушкине Бунаков выступил в 1887 году. Текст ее не сохранился, но в воспоминаниях Николая Федоровича есть короткая запись о том, что лекция вызвала «целую „бурю в стакане воды“». Говоря об убийстве Пушкина, он не удержался от резких замечаний в адрес великосветского петербургского общества; местная аристократия сочла себя оскорбленной, и губернский предводитель дворянства донес на Бунакова губернатору (см. стр. 180). С этого времени за деятельностью Бунакова был установлен тщательный надзор.

Дневниковые записи 1880—90-х годов свидетельствуют о тревоге и возмущении, которые испытывал Бунаков, наблюдая за состоянием русской поэзии и журналистики. Но не только в своих записках протестовал Бунаков против торжества литературной реакции. На страницах газеты «Дон» он начал полемику в защиту Пушкина и Белинского. В 121 номере газеты за 1897 год инспектор духовной семинарии В. П. Борисоглебский, осуждая публичное чтение «слабой и пустой» «Сказки о попе и о работнике его Балде» с притворным сожалением восклицал: «Бедный, бедный Пушкин! Думал ли ты когда-нибудь, что имя твое в народе будут связывать только со сказкой „О попе“?..» Бунаков откликнулся заметкой «Несколько слов о сказках Пушкина». Здесь он впервые безоговорочно называет Пушкина народным поэтом, который сумел вернуть «в народ материал, взятый у того же народа, возведя его „в перл создания“». Заканчивая заметку, Бунаков с глубокой болью пишет о том, что «злоречие и кривотолки преследуют Пушкина, величайшего из русских поэтов, даже и через 60 лет после его смерти».[8] Попы, вспоминает Бунаков, «взбеленились». Ухватившись за брошенное Бунаковым замечание о том, что Белинский рекомендовал пушкинские сказки детям, Борисоглебский решил расправиться не только с поэтом, но и со своим неожиданным оппонентом: он, в свою очередь, привел мнение Белинского о том, что сказки — «плод ложного стремления к народности». Авторитетом критика подкреплялся и итоговый вывод о нецелесообразности знакомить простой народ с соблазнительными образами пушкинских сказок.[9] «Закипело мое ретивое, и захотелось мне побить попов», — рассказывает Бунаков о дальнейшем ходе полемики. Его ответная статья долго не появлялась в «Доне», но Бунаков не собирался сдаваться и решил опубликовать письмо, где объяснял, что молчать ему «приходится только поневоле». Однако в 133 номере газеты заметка появилась, «правда, сильно урезанная цензором», и Бунаков по праву гордился победой «в схватке с попами» (стр. 274—275). Несмотря на сокращения, статья достаточно ясно свидетельствует о позиции автора. В ее основе лежит очень интересная мысль о том, что значит продолжать лучшие традиции русской критики. «Быть продолжателем Белинского ведь вовсе не значит повторять все его приговоры. Нет, это значит усвоить основы его критического сознания в области художественного творчества и сознательно применять их к отдельным явлениям». Именно так стремится поступать и сам Бунаков, защищая

[7] ВОМ, ф. 4400, № 3, лл. 1—4.
[8] «Дон», 1897, № 125.
[9] Там же, № 127.

lib.pushkinskijdom.ru

сказки Пушкина от клеветы и объясняя причины противоречивости оценок Белинского.

В 1899 году исполнилось сто лет со дня рождения Пушкина, но юбилей прошел бесцветно. Бунаков с болью отмечал, что народ опять остался в стороне. В селе Петино он произнес слово о Пушкине, заключительные выводы которого очень интересны и свидетельствуют о подлинно демократической трактовке Бунаковым творчества поэта. Называя Петра I героем, наиболее полно воплощающим идеальные представления Пушкина о настоящем, разумном и честном человеке, Бунаков говорил: «Этому живому примеру последует всякий простой крестьянин, если на сельском сходе будет резать правду-матку, не боясь кулаков-мироедов Этому живому примеру последует всякий волостной старшина или сельский староста, если будет беречь, как зеницу ока, мирские деньги и тратить их только на благо миру, а не на пропой и на свои расходы,... всякий волостной судья,... если не будет давать потачку и мирволить богачам или своим сродникам и приятелям, обижать бедных и слабых» (стр. 300).

Для слушателей учительских курсов в Херсоне, при их непосредственном участии, был устроен пушкинский вечер, на котором выступал Бунаков. Это была его последняя публичная лекция, и здесь опять не обошлось без вмешательства властей. Рассказывая об этом литературно-музыкальном вечере, Бунаков приводит слова вице-губернатора Херсонской губернии: «...здесь затевалась революция, во главе с Н. Ф. Бунаковым и с нашим редактором (Гошкевичем) (редактором газеты «Юг», — *В. С.*). Первый произнес ... возмутительную речь, потрясающую основы, а второй начал было ее печатать, но я во-время вмешался и прекратил это дело. Но еще возмутительнее был спектакль» (стр. 313). Сцена из «Бориса Годунова» поразила незнакомого с ней ретивого чиновника чересчур вольным разговором о царе.

Что же касается лекции Бунакова, то ее вторая часть «подверглась таким цензурным искажениям», что редактор «не решился ее печатать в таком общипанном виде, а напечатал заявление, что она не может появиться в „Юге“ по причинам, „от редакции не зависящим“» (стр. 306). Но и воронежские «Филологические записки» выхолостили мысль Бунакова, дав расплывчатое заключение вместо гневных слов о «безответной народной массе, которая покорно и бессознательно... шла туда, куда ее вели», о легионах празднолюбцев, «которые или всячески противились проведению в жизни освободительной идеи, или старались наловить как можно больше рыбы в мутной воде» (стр. 297—298). Эпизоды, связанные с публикацией статей Бунакова о Пушкине, весьма показательны. Дневниковые записи помогают установить, как трудно ему было отстаивать свои взгляды в печати, как урезывались, а порой и искажались его статьи, как поэтому подчас он сам смягчал свои суждения, надеясь, что в таком виде работа легче пройдет через цензуру. Вот почему статьи в меньшей степени свидетельствуют о подлинных взглядах Бунакова, чем его лекции, в которых он имел возможность более смело и откровенно высказывать свои мнения.

Выступления Бунакова, посвященные Пушкину, — одно из ярких доказательств того, что в понимании и трактовке творчества поэта он стоял «на уровне лучших достижений историко-литературной науки своего времени».[10] Его отношение к Пушкину формировалось под влиянием статей Белинского; центральные идеи цикла «Сочинения Александра Пушкина» легли в основу последней лекции Бунакова. Отталкиваясь от определения пафоса пушкинского творчества, данного Белинским, он именно в «воспитывающей силе» творчества Пушкина видел доказательство его огромного общественного значения. Бунаков признает Пушкина вполне народным писателем как «со стороны понимания им жизни и духа своего народа и отражения этого понимания в его произведениях», так и «со стороны понятности, доступности его произведений народу». И хотя, говоря о способности поэта проникаться в своем творчестве духом любой национальности, Бунаков пользуется «изысканным выражением» Достоевского «всечеловек», концепция Достоевского не отразилась в лекции — даже «всечеловечность» поэта трактуется в духе Белинского, не говоря уже о понимании национального характера. Рассматривая творчество Пушкина в развитии, Бунаков последовательно объясняет его особенности своеобразием русской жизни. При этом характеристика начала XIX столетия как поры отсутствия дела и мысли или признание 30-х годов тем временем, когда в русской жизни готовы были осуществиться идеалы Скалозуба, звучали очень актуально и в конце века. Прослеживая постепенную смену идеалов в творчестве Пушкина, Бунаков доказывает, что они возникали под влиянием русской жизни, общественных настроений. Он защищает Пушкина от несправедливых упреков официальных патриотов, глумившихся над поэтом, который так рано «пережил свои мечты и желания». Не называя декабристов, Бунаков показывает, что именно разгром их движения привел к появлению в русском обществе людей.

[10] А. А. Слинько. Вопросы новой русской литературы в воронежских «Филологических записках». Автореферат дисс. на соискание ученой степени канд. филолог. наук. Воронеж, 1964, стр. 19.

lib.pushkinskijdom.ru

сознающих себя «лишними», «ненужными». К их числу относит он и Пушкина, сближая настроения «безысходной тоски» 20-х годов с «гражданской скорбью» 50—60-х годов. Однако критик не только защищал Пушкина от нападок со стороны тех, кто извращал смысл его творчества. Ему пришлось пересмотреть собственные суждения о Пушкине. Бунаков сумел признать ошибочность своего взгляда на стихи Пушкина о поэзии. Разбор «Черни» приводит автора к выводу, весьма близкому к точке зрения современных пушкинистов: «Нет, не к народу обращены негодующие строки стихотворения „Чернь", а к „светской черни", отравлявшей ему жизнь. Не от служения обществу уклонялся поэт, а от той пользы, в узком и грубом смысле, которую приносит „метла" или „печной горшок" и которую поэт, конечно, приносить не может. Но есть польза иная, от которой он не уклонялся» и которой гордился. На идеалах Пушкина, утверждает Бунаков, воспитались общественные деятели 60—70-х годов, «горсть людей, проникнутых скорбью» за народную массу и «готовностью жертвовать личными интересами во имя общественного и народного блага». «И в настоящее время всем нам полезно вдумываться в идеальные образы поэзии Пушкина, проникаться очеловечивающим и просветляющим их влиянием».[11] Так заканчивает Бунаков свое последнее публичное выступление. Это заключение подчеркивало жизненность и актуальность пушкинского творчества для 90-х годов XIX века и помогало правильному пониманию героев и идей писателя.

Страстный пропагандист русской литературы, блестящий популяризатор, создатель своеобразного лектория для крестьян, Бунаков был одним из тех, кто выполнял завет Некрасова «сеять разумное, доброе, вечное», приближая то время, когда народ «Белинского и Гоголя с базара понесет». Этим он заслужил право на признательность наших современников.

Т. А. НИКОНОВА

ТУРГЕНЕВ И ГОНЧАРОВ

(ОДИН ПОЛЕМИЧЕСКИЙ ЭПИЗОД)

Значение, которое имеет «Предисловие к романам» 1880 года для изучения эстетических воззрений Тургенева, несомненно. Как говорится в комментарии к «Предисловию» в академическом собрании сочинений писателя, оно содержало некоторые «соображения полемического свойства», знакомые читателю по «Литературным и житейским воспоминаниям».[1] Тургенев в нем напоминал в общей форме то, что было высказано им ранее по частному поводу — по поводу «Отцов и детей» — в одноименной статье, входящей в состав его мемуарного цикла.

Не отвергая в целом вывод автора комментария к «Предисловию» А. И. Батюто о том, что «полемическая тональность в „Предисловии к романам" ощущается гораздо слабее, чем в более ранних выступлениях такого же рода», мы считаем, однако, что полемическая окраска этого «объяснения Тургенева-романиста с русским читателем и русской критикой» гораздо интенсивнее, чем представляется на первый взгляд (С XII, 578). Этот эпизод литературной деятельности Тургенева может быть освещен несколько подробнее. В частности, нуждается в дополнительных пояснениях завершающая часть «Предисловия», начиная со слов: «Не могу кстати не высказать своего мнения о „бессознательном и сознательном творчестве", о „предвзятых идеях и тенденциях", о „пользе объективности, непосредственности и наивности"...» В. П. Буренин в мае 1880 года, имея в виду эту часть, писал: «Читатель, конечно, уже заметил, что в этих словах И. С. Тургенев является собственным своим защитником против упреков в тенденциозности одной части нашей критики»,[2] — и был, по-видимому, прав, ибо упреки такого рода Тургеневу действительно пришлось услышать по поводу его романа «Новь» (см.: С XII, 527—528). Буренин усматривал также связь между «Предисловием» и печатавшимися в «Вестнике Европы» «Парижскими письмами» Э. Золя; он говорил о «субъективизме» Тургенева, который противостоит «объективизму» французского писателя: «Тургенев не только допускает, но и узаконивает тенденции, между тем как Зола... требует *научности*, что уже совершенно несогласно с тенденцией».[3]

---

[11] ВОМ, ф. 4400, № 1, лл. 1—9.

[1] И. С. Тургенев, Полное собрание сочинений и писем в двадцати восьми томах, Сочинения, т. XII, изд. «Наука», М.—Л., 1966, стр. 578 (далее ссылки на это издание приводятся в тексте: С — Сочинения, П — Письма).

[2] «Новороссийский телеграф», 1880, № 1555, 3 (15) мая.

[3] Там же.

lib.pushkinskijdom.ru

Но полемический характер «Предисловия» этим не исчерпывается. В своей заключительной части оно направлено, как нам кажется, против статьи И. А. Гончарова «Лучше поздно, чем никогда». Прямых указаний на то, что Тургенев читал ее, в письмах писателя нет. Но хронология обеих работ вполне допускает такую возможность: когда статья Гончарова вышла в свет, Тургенев, вероятно, обдумывал или набрасывал свое «Предисловие».[4]

Интересно, что «Предисловие» было написано в общем с такими же целями, что и статья Гончарова. Гончаров стремился в ней «раз навсегда разъяснить» «собственный взгляд» на свои «авторские задачи», подчеркивая при этом тесную связь всех написанных им романов, внутреннее единство своего творческого пути. «Если... бы, против моего ожидания, мне понадобилось издать вновь все мои сочинения, то этот... анализ может служить авторским предисловием к ним», — писал он.[5] Тургенев же, видевший свою цель в том, чтобы «добросовестно и беспристрастно изобразить и воплотить в надлежащие типы... то, что Шекспир называет: „the body and pressure of time", и... быстро изменявшуюся физиономию русских людей культурного слоя», со своей стороны, настаивал: «Автор „Рудина", написанного в 1855-м году, и автор „Нови", написанной в 1876-м, является одним и тем же человеком» (С XII, 303).

Исследователями давно уже отмечено, какую важность имел для Гончарова и Тургенева тезис Белинского об образности художественного мышления.[6] В «Лучше поздно, чем никогда» Гончаров излагает свое понимание этого тезиса. Нетрудно заметить, что он опирается на статью Белинского «Взгляд на русскую литературу 1847 года» и именно на ту характеристику, которая дана в ней его собственному таланту в сопоставлении с талантом Герцена. Белинский писал в этой статье: «...искусство прежде всего должно быть искусством, а потом уже оно может быть выражением духа и направления общества в известную эпоху. Какими бы прекрасными мыслями ни было наполнено стихотворение, как бы ни сильно отзывалось оно современными вопросами, но если в нем нет поэзии, — в нем не может быть ни прекрасных мыслей и никаких вопросов... разве прекрасное намерение, дурно выполненное».[7] Вслед за Белинским Гончаров утверждает: «Одним умом в десяти томах не скажешь того, что сказано десятком лиц в каком-нибудь „Ревизоре"» (стр. 107). Он справедливо винит представителей новейшего реализма в принижении роли творческой фантазии, предсказывая крах направлению, которое считает принципиально возможным обойтись без «участия сердца». Но у Гончарова несколько иное, по сравнению с Белинским, представление о двух разновидностях художественного мышления, о двух типах художников.

В отличие от критика, не прибегавшего к таким терминам, он говорит о «сознательном» и «бессознательном» творчестве. При этом Гончаров склонен считать, что наивысшие художественные достижения могут быть связаны лишь со второй, «бессознательной», манерой творчества, «сознательному» же творчеству очень трудно удержаться в границах истинной художественности. Инстинкту, важную роль которого отмечал и Белинский, Гончаров придает значение решающее. «У... сознательных писателей ум досказывает, чего не договаривает образ — и их создания бывают нередко сухи, бледны, неполны; они говорят уму читателя, мало говоря воображению и чувству. Они убеждают, учат, уверяют, так сказать, мало трогая. И наоборот — при избытке фантазии и при — относительно меньшем против таланта — уме образ поглощает в себе значение, идею; картина говорит за себя, и художник часто сам увидит смысл — с помощью тонкого критического истолкователя, какими, например, были Белинский и Добролюбов», — пишет он (стр. 69—70). И далее: «Мне, например, прежде всего бросался в глаза ленивый образ *Обломова* — в себе и в других — и все ярче и ярче выступал передо мною. Конечно, я инстинктивно чувствовал, что в эту фигуру вбираются мало-помалу элементарные свойства русского человека — и пока этого инстинкта довольно было, чтобы образ был верен характеру. Если б мне тогда сказали все, что Добролюбов и другие и, наконец, я сам потом нашли в нем — я бы поверил, а поверив, стал бы умышленно усиливать ту или другую черту — и, конечно, испор-

---

[4] Как известно, статья «Лучше поздно, чем никогда» появилась в июньском номере журнала «Русская речь» за 1879 год. «Предисловие» Тургенева датировано августом 1879 года.

[5] И. А. Гончаров, Собрание сочинений в восьми томах, т. VIII, Гослитиздат, М., 1955, стр. 66 (далее ссылки на этот том приводятся в тексте).

[6] И. Р. Эйгес. Мышление в образах. В кн.: Венок Белинскому. [М.], 1924, стр. 138—139; Н. Л. Бродский. Белинский и Тургенев. В кн.: Белинский — историк и теоретик литературы. Сб. статей. Изд. АН СССР, М.—Л., 1949, стр. 328—329.

[7] В. Г. Белинский, Полное собрание сочинений, т. X, Изд. АН СССР, М., 1956, стр. 303.

lib.pushkinskijdom.ru

тил бы. Вышла бы тенденциозная фигура! Хорошо, что я не ведал, что творю!» (стр. 71).[8] Или еще: «Я следил за отражением этой борьбы (старого с новым. — *Т. Н.*) на знакомом мне уголке, на знакомых лицах. *Следил*, — говорю я, — надо бы сказать: смотрел и писал, даже не думая, что вбираю в себя впечатлительным воображением лица и явления, окрасившиеся в краски момента, и такими выдаю их назад, то есть кладу на бумагу. В этом весь процесс» (стр. 88). В таком же духе высказывался Гончаров и в относящихся к более раннему времени (1875—1878) и не опубликованных при его жизни двух рукописях: «Необыкновенная история» и «Намерения, задачи и идеи романа „Обрыв“». Вряд ли можно что-либо возразить против его утверждений, что «в верном образе есть непременно и ум»[9] и что художник остается художником до тех пор, пока говорит языком образов. Но нельзя вместе с тем не увидеть, говоря словами Тургенева, «подозрительного» (П VI, 27) отношения к сознательной мысли, например, в таком его замечании: «Перестанет он (художник, — *Т. Н.*) также быть художником и в таком случае, если удалится от образа и станет на почву мыслителя, умника или моралиста и проповедника» (стр. 211—212). Современная Гончарову литература (творчество Достоевского, Салтыкова-Щедрина, Толстого, например) давала немало доказательств того, что писатель, вставший на почву «мыслителя», «умника», «моралиста» и «проповедника» даже, вовсе не «удаляется от образов».

В трактовке проблемы двух типов художественного сознания Гончаров отступил от идей Белинского, сформулированных в указанной выше его статье. Ведь общая тенденция литературного развития, которую Белинский в этой своей работе, как и во многих других, приветствовал и пропагандировал, состояла в «перевесе важности содержания над важностию формы».[10] Говоря иначе, особенность искусства своего времени критик видел именно в том, что колоссально выросла роль сознательной мысли художника. Если взглянуть на творчество Гончарова с этой точки зрения, то следует признать, что оно занимает совершенно особое место в русской литературе. «Все нынешние писатели, — отмечает Белинский, — имеют еще нечто, кроме таланта, и это-то нечто важнее самого таланта и составляет его силу; у г. Гончарова нет ничего, кроме таланта; он больше, чем кто-нибудь теперь, поэт-художник». Писатель этот обладает уникальной изобразительной способностью: «Схватить данный предмет во всей его истине, заставить его, так сказать, дышать жизнию — вот в чем его сила, торжество, удовлетворение, гордость».[11] Художнику такого склада не следует, по мнению критика, пытаться встать на дорогу сознательной мысли, но должно всегда слушаться своего инстинкта, более всего доверяя ему. Гончаров хорошо помнил об этих советах Белинского. Однако в «Лучше поздно, чем никогда» он не просто рассказал о лично *ему* присущем, более всего *ему* удающемся методе работы, но придал своим суждениям о «сознательном» и «бессознательном» творчестве самый общий смысл.

С этими суждениями было связано и из них в значительной мере вытекало другое эстетическое положение Гончарова, высказанное в довольно категорической форме: «...творчество требует спокойного наблюдения уже установившихся и успокоившихся форм жизни...»; «рисовать... трудно и, по-моему, просто нельзя с жизни, еще не сложившейся, где формы ее не устоялись, лица не наслоились в типы... Можно в общих чертах намекать на идею, на будущий характер новых людей... Но писать самый процесс брожения нельзя: в нем личности видоизменяются почти каждый день — и будут неуловимы для пера» (стр. 80, 101). Произведения, посвященные изображению самого процесса брожения, так называемой злобе дня, представлялись Гончарову тенденциозными, утилитарными, мелкими, лишенными «объективной, творческой силы» (стр. 162).

Все эти важные моменты эстетической концепции Гончарова вызвали возражения Тургенева. По нашему мнению, неприятие этой концепции обнаруживается в следующих строках его «Предисловия»: «Не могу кстати не высказать своего мнения о „бессознательном и сознательном творчестве“, о „предвзятых идеях и тенденциях“, о „пользе объективности, непосредственности и наивности“ — обо всех этих „жалких“ словах, которые, из каких бы авторитетных уст они ни исходили, всегда казались мне общими местами, ходячей риторической монетой, которая потому только не считается за фальшивую, что ее слишком многие принимают за настоящую» (С XII, 309). Формулировки Гончарова противоречили основополагающему принципу эстетической системы Тургенева — принципу сво-

---

[8] Ниже Гончаров с сожалением отмечает, что, послушавшись некоего приятеля, заставил Обломова в конце романа произнести «несколько сознательных слов»: «...образ его немного, так сказать, тронулся от этого, немного потерял целости характера...» (стр. 79).

[9] И. А. Гончаров. Необыкновенная история. В кн.: Сборник Российской Публичной библиотеки. Пгр., 1924, стр. 111.

[10] В. Г. Белинский, Полное собрание сочинений, т. X, стр. 309.

[11] Там же, стр. 327, 318—319.

lib.pushkinskijdom.ru

боды художника. Это касается и рекомендаций «писать инстинктом»,[12] чтобы избежать тенденции, и указаний, что́ следует изображать, а что́ нет, также продиктованных боязнью тенденции. Идеалом художника для Тургенева с молодых лет был «независимый талант..., который поэт как бы сознательно берет в руки» (С V, 385).

И надо сказать, что этот идеал не оказался для него недосягаемым. Писатель сознательно вырабатывал свой метод: серьезные теоретические размышления о проблемах художественного творчества часто предшествовали появлению его повестей и романов. Об этой теоретической работе дают возможность судить и письма Тургенева,[13] и его критические статьи.[14] Он никогда бы не смог сказать о себе: «Хорошо, что я не ведал, что творю».[15] Отношение к предмету творчества, считал Тургенев, может быть свободным, непредвзятым только при условии, если оно будет глубоко сознательным. От писателя, не обладающего свободным независимым взглядом на вещи, трудно ожидать подлинно художественного произведения. Именно такой взгляд исключает тенденциозность. Тургенев не хочет сказать этим, что тенденции вообще не существует, она неизбежна: «Тенденция бесспорна для писателя-критика...» (С XII, 467). Речь идет о том, что силой, не позволяющей тенденции возобладать в произведении, становится свободный, независимый взгляд на вещи. Если его нет — писателю не поможет никакая «бессознательность», «непосредственность» и «наивность», более того, он нередко приходит к результату, противоположному тому, на который рассчитывал. «У нас теперь развелись сочинители, которые сами почитают себя „бессознательными творцами“ и выбирают все „жизненные“ сюжеты; а между тем насквозь проникнуты именно этой злополучной „тенденцией“», — пишет Тургенев по этому поводу (С XII, 309—310).[16] Он, вероятно, имеет здесь в виду не только Гонча-

---

[12] Вполне определенные мнения Тургенева на этот счет относятся еще к 1852 году: «Да не подумают, однако же, что мы требуем от женщины-писательницы какого-то бессознательного, инстинктивного творчества. Мысль, со всеми ее страданиями и радостями, жизнь, со всеми своими зримыми и незримыми тайнами, доступны ей столько же, сколько мужчине» (статья о «Племяннице» Е. Тур — СV, 374).

[13] «В разнообразных эпистолярных замечаниях — целая новая поэтика», — писал Л. П. Гроссман по поводу тургеневских писем 40-х—начала 50-х годов в работе «Ранний жанр Тургенева» (в кн.: Леонид Гроссман. От Пушкина до Блока. Этюды и портреты. М., 1926, стр. 260).

[14] В рецензии на «Племянницу» Е. Тур «Тургенев, по существу, изложил свою теорию романа, высказался по поводу будущего развития этого жанра в России...» — отмечает Л. Н. Назарова в статье «К вопросу об оценке литературно-критической деятельности И. С. Тургенева его современниками (1851—1853 годы)» (в кн.: Вопросы изучения русской литературы XI—XX веков. Изд. АН СССР, М.—Л., 1958, стр. 165); см. также: В. А. Громов. К истории статьи Тургенева о романе Евгении Тур «Племянница». В кн.: Тургеневский сборник. Материалы к Полному собранию сочинений и писем И. С. Тургенева. III. Изд. «Наука», Л., 1967, стр. 55.

[15] Судя по воспоминаниям Д. Н. Садовникова, относящимся к 1880 году, Тургенев употреблял выражения «чисто бессознательное», «полу и бессознательное творчество». Но в описание того, что названо «бессознательным творчеством», вошли моменты аналитические, и это отличает его от описания творческого процесса у Гончарова. По Тургеневу: «Сначала *вы находите* вот такое-то лицо типичным, затем *вы думаете* об нем; встречаясь с другими лицами, *находите* в них какой-то отзвук себе; наконец, вы чувствуете, что возле вас кто-то стоит, ходит с вами, — и вот живое лицо сложилось. Это нечто вроде сна. Ходишь среди героев своего романа, видишь себя между ними и в то же время *сознаешь* всю разницу между собой и другим „я“, которое там» (см.: Русское прошлое. Исторические сборники под ред. С. Ф. Платонова, А. Е. Преснякова и Юлия Гессена, № 3. Пгр.—М., 1923, стр. 118—119; курсив мой, — *Т. Н.*); у Гончарова: «Рисуя, я редко знаю в ту минуту, что значит мой образ, портрет, характер: *я только вижу его живым перед собою* — и смотрю, верно ли я рисую... Я спешу, чтоб не забыть, набрасывать сцены, характеры на листках, клочках — *и иду вперед, как будто ощупью*,... пока вдруг не хлынет свет и не осветит дороги, куда мне итти» (стр. 70; курсив мой, — *Т. Н.*).

[16] Любопытно отметить, что в русской критике второй половины 70-х годов можно было нередко встретить неодобрительные оценки объективности, причем иногда мотивы этих оценок были в чем-то сходны с теми, которыми руководствовался Тургенев. А. М. Скабичевский, например, иронизировал по поводу некоторых современных беллетристов, которые «так и расшиваются, чтобы изображать жизнь как можно полнее, всестороннее и подробнее, во всех ее мельчайших оттенках», жизнь как она есть. Но очень часто, продолжал он, их произведения либо оказываются образцами тенденциозности худшего сорта — тенденциозности общего места, либо (и именно потому, что автор «вовсе не заботится ни о каком

lib.pushkinskijdom.ru

рова,[17] но и к Гончарову этот упрек может быть отнесен в значительной степени. Собственной писательской практикой Гончаров действительно опровергал свои утверждения о «бессознательном», бестенденциозном творчестве.[18] И Тургенев в отзыве о романе «Обрыв», относящемся к 14 (26) апреля 1869 года, отметил именно тенденциозность этого произведения, нарушение принципов объективности повествования, декларированных автором: «И что за фигура этот соблазнитель Марк Волохов? Почему этот свинопас — другого слова придумать нельзя — увлекает Веру? Где сила, красота, ум, наконец? Только и виден автор, вертящийся в поте лица...» (П VIII, 13).

В равной мере противоречащим принципу свободы художника Тургенев считает стремление предписать ему, «какие именно впечатления годятся в литературу и какие — нет»: «...на каком основании вы, его критик и судья, дозволяете ему образно воспроизводить картину природы, что ли, народную жизнь, цельную натуру (вот еще *жалкое* слово!), а коснись он чего-нибудь смутного, психологически сложного, даже болезненного — особенно если это не частный факт, а выдвинуто из глубины недр своих тою же самой народной, общественной жизнью, — вы кричите: стой! Это никуда не годится, это рефлексия, предвзятая идея, это политика! публицистика!» (С XII, 310).

Тургенев проницательно подмечает, как все эти ограничения, которые одному из самых крупных и авторитетных современных ему художников казались строго обязательными, подрывают его исходное, завещанное Белинским, положение о значении образного отражения действительности. Начальное звено рассуждений Гончарова: «„*Художник мыслит образами*“, — сказал Белинский, — и мы видим это на каждом шагу, во всех даровитых романистах» (стр. 69) — не вызывает сомнений. И Тургенев, обращаясь к проблеме образности, начинает примерно такими же словами: «Всем известно изречение: *поэт мыслит образами*; это изречение совершенно неоспоримо и верно...» Но в его «Предисловии» выражена вера в силу образа, в могущество таланта, не знающая никаких оговорок.[19] «Если все отвергаемое вами — *образом*, заметьте: *образом* — ложится в душу писателя, — то с какой стати вы заподазриваете его намерения, почему выталкиваете его вон из того храма, где на разубранных алтарях восседают жрецы „бессознательного“ искусства...» — говорит он. Во власти систем, в силе канонов видел Тургенев наибольшую опасность для художника, но отнюдь не в тенденции, которая никак не угрожает произведению свободного таланта: «Всякий писатель, *не лишенный таланта* (это, конечно, первое условие), — всякий писатель, говорю, старается прежде всего верно и живо воспроизводить впечатления, вынесенные им из собственной и чужой жизни... Коли он правдив — значит, он прав... Поверьте: талант настоящий никогда не служит посторонним целям и в самом себе находит удовлетворение; окружающая его жизнь дает ему содержание — он является ее *сосредоточенным отражением*; но он так же мало способен написать панегирик, как и пасквиль... В конце концов — это ниже его. Подчиниться заданной теме

эффекте», «случайно» избирает сюжет и подходит к нему, как к канве) производят «крайне фальшивое впечатление» (Беседы о русской словесности «Отечественные записки», 1876, № 11, стр. 3; 1877, № 3, стр. 29, 28). Осуждал объективность и К. Д. Кавелин. Непомерное увлечение объективной стороной искусства, считал он, ведет к его суживанию и измельчанию, ибо подрывает его образовательную и воспитательную функции (О задачах искусства. «Вестник Европы», 1878, № 10, стр. 496—497).

[17] Это подтверждают варианты черпового автографа: «*а*. Мы можем указать на писателей *б*. И мы легко можем указать на современных писателей *в*. Мне ‹?› нетрудно указать писателей» (см.: С XII, 467). Не исключено, например, что Тургенев мог подразумевать П. Д. Боборыкина и В. Л. Кигна. Размышления П. Д. Боборыкина об объективности и субъективности творчества см., например, в его статьях «Реальный роман во Франции» («Отечественные записки», 1876, № 6, стр. 339, 356; № 7, стр. 73, 85, 88—92), «Мотивы и приемы русской беллетристики» («Слово», 1878, № 6, стр. 51—52, 55—57). Проблемам «объективного писания» посвятил свое письмо к Тургеневу В. Л. Кигн (ответ Тургенева от 16 (28) июня 1876 года см.: П XI, 279—280).

[18] См., например: С. А. Малахов. Тургенев и Гончаров о поэтике русского романа. В кн.: Проблемы реализма русской литературы XIX века. Изд. АН СССР, М.—Л., 1961, стр. 104—111.

[19] Характерна «обиженная» реплика на эту основную мысль, одушевляющую Тургенева, одного из представителей критики, той самой критики, которая, по его словам, «в последнее время (после Белинского, — *Т. Н.*) не может предъявить притязания на непогрешимость». В. П. Буренин в упоминавшейся выше рецензии упрекал Тургенева: «...в его устах слово „талант“ играет роль какой-то мистической субстанции, которую он не определяет, но которая... сама в себе находит оправдание и цель; что бы ни произвел этот талант — хорошо, потому что оно произведено талантом. При таком воззрении дело критики сводится к нулю» («Новороссийский телеграф», 1880, № 1555, 3 (15) мая).

lib.pushkinskijdom.ru

или проводить программу могут только те, которые другого, лучшего, не умеют» (С XII, 309—310).[20]

Так преломлялась в сфере эстетической самая существенная черта Тургенева — широта его взгляда на мир, людей, идеи, необыкновенная быстрота реакции (отрицательной) на все то, что может сузить кругозор художника.[21]

Тургенев не видел особенной разницы между категорическим утверждением интуитивности творчества и преувеличением значения этого момента в процессе создания художественных произведений. Ни то, ни другое несовместимо с главным условием успешной работы писателя — свободой и широтой его взглядов. Поэтому вполне уместно напомнить то, что писал Тургенев Фету в 1865 году — в период их отношений, отмеченный спорами о значении рассудка и инстинкта в творчестве: «Поэт, будь свободен! Зачем ты относишься подозрительно и чуть не презрительно к одной из неотъемлемых способностей человеческого мозга, называя ее *ковырянием*, рассудительностью, отрицанием — критике? Я бы понимал тебя, если б ты был ортодокс или фанатик или славянофильствующий народолюбец... Ты чувствуешь потребность лирических излияний и детской радостной веры — качай! Ты желаешь под каждое чувство подкопаться, все обнюхать, разорить, расколотить, как орех, — валяй! Главное, будь правдив с самим собою и не давай никакой, даже собственным иждивением произведенной системе оседлать твой благородный затылок! Поверь: в постоянной боязни *рассудительности* гораздо больше именно этой рассудительности, перед которой ты так трепещешь, чем всякого другого чувства» (П VI, 27—28).

Еще через несколько лет те же мысли строго и четко были высказаны Тургеневым в очерке «По поводу „Отцов и детей“». Процитируем отрывок из него. Он особенно любопытен, поскольку дает возможность представить себе, как понимал писатель соотношение «бессознательного» творчества, непосредственной силы таланта и самодисциплины художника, тех обязательных сознательных требований, которыми он постоянно должен руководствоваться. «Силу этого „схватывания“, этого „уловления“ жизни дает только талант, а талант дать себе нельзя, но и одного таланта недостаточно. Нужно постоянное общение с средою, которую берешься воспроизводить; нужна правдивость, правдивость неумолимая в отношении к собственным ощущениям, нужна свобода, полная свобода воззрений и понятий, и, наконец, нужна образованность, нужно знание!» (С XIV, 106—107).

Н. А. ГОРБАНЕВ

ПЛЕХАНОВ В БОРЬБЕ ЗА ИДЕЙНОЕ НАСЛЕДИЕ ГЕРЦЕНА

В марксистской публицистике, выступившей в преддверии и в год юбилея (1912) против всевозможных и главным образом веховских «легенд о Герцене», наиболее значительное и верное слово о нем, до появления ленинской работы, было сказано, несомненно, Плехановым.

Прежде всего следует отметить творческую активность Плеханова в период между 1909 и 1912 годами, когда идейная борьба вокруг наследия Герцена до-

---

[20] «...Коли у него (писателя, — *Т. Н.*) нет таланта — никакая „объективность“ ему не поможет», — пишет Тургенев в «Предисловии» (С XII, 309). Не следует видеть в этой фразе пренебрежительное отношение к объективности вообще; ее можно рассматривать лишь как доказательство объективного отношения Тургенева к самой объективности, всегда ему свойственное. Он отвергал объективность, если за нею скрывалось абстрагирование от «жизни вообще — этого вечного источника всякого искусства» (1852; С V, 369), если она понималась как отделение таланта «от жизни той личности, которой он дан в дар» (1854; С V, 424). Но вместе с тем стремление к ней было одним из основных правил Тургенева на всем протяжении его творческого пути. Он последовательно, от произведения к произведению, вырабатывал ту меру объективности, которую считал необходимой. В данном случае, в «Предисловии», он вновь указывает ее истинное место и значение. Объективность, считает он, важна не сама по себе, а именно как свойство правдивого и свободного таланта.

[21] О значении этой широты воззрений, которую определяла прежде всего философская сторона мировоззрения Тургенева, для решения проблемы революционера 60-х годов в его творчестве и об отличии Гончарова от Тургенева в указанном смысле см.: Е. М. Ефимова. К проблеме революции в романах «Отцы и дети» И. С. Тургенева и «Обрыв» И. А. Гончарова. (Образы Базарова и Волохова). «Ученые записки Орловского государственного педагогического института», 1964, т. XXIII, вып. IV.

lib.pushkinskijdom.ru

стигла наивысшего накала. Помимо трех больших статей, специально посвященных Герцену («Герцен — эмигрант», 1909; «А. И. Герцен и крепостное право», 1911; «Философские взгляды А. И. Герцена», 1912), Плеханов обращается к его мыслям и трудам в целом ряде других работ, выступает до, во время и после юбилея с лекциями и рефератами на герценовские темы.[1] В день столетия со дня рождения Герцена, 6 апреля 1912 года, Плеханов выступает с речью на могиле писателя в Ницце.

Но дело заключается, конечно, не только в этом. На фоне тогдашней литературы о Герцене, включая марксистскую, плехановские работы отличались строгой научностью, отсутствием упрощений и вульгаризации в освещении главных сторон герценовского наследия. В первую очередь это относится к вопросу о причинах и содержании духовной драмы Герцена, вопросу, вокруг которого в основном и была сосредоточена предъюбилейная борьба.

Это был трудный в теоретическом и злободневный в практическом отношении вопрос. От его решения во многом зависела та или другая оценка всего хода идейного развития Герцена, его основных моментов, конечных итогов и возможных перспектив. Не было случайностью, что именно по этому пункту марксистская публицистика дала бой тем общественным силам, которые стремились представить Герцена «своим» — если не единомышленником, то союзником, пытались использовать его наследство для борьбы с идеями материализма, социализма и революции.

Как известно, социальная и философская сущность духовной драмы Герцена с классической ясностью и полнотой была раскрыта В. И. Лениным в статье «Памяти Герцена», опубликованной вскоре после юбилейных дней, 8 мая (25 апреля) 1912 года, в центральном органе РСДРП — газете «Социал-демократ», выходившей в Париже. Плеханов в своих статьях «герценовского» цикла, созданных в основном до юбилея, с одной стороны, подверг критике те объяснения драмы Герцена, которые предлагали веховцы, декаденты и народники, а с другой — дал такое решение этого вопроса, которое оказалось в тогдашней марксистской литературе наиболее близким к ленинскому. В том и другом отношении его работы сыграли немалую роль в борьбе против легенды о Герцене и его духовной драме, которая получила широкое хождение в годы, предшествовавшие юбилею.

Одним из творцов этой легенды был С. Булгаков, вначале легальный марксист, а затем участник сборника «Вехи», человек, в короткий срок проделавший путь «от исторического материализма до Оптиной пустыни».[2] Еще в 1902 году он поместил на страницах журнала «Вопросы философии и психологии» статью «Душевная драма Герцена», которая вскоре затем была им дважды перепечатана.[3] По Булгакову, главные причины духовной драмы Герцена — его атеизм и «позитивизм», т. е. материализм. «Герцен — это Прометей, прикованный или, вернее, сам себя приковавший к бесплодной скале позитивизма».[4] Прометеевский (по Булгакову — религиозный) строй души Герцена пришел будто бы в противоречие с атеизмом и материализмом его взглядов. «В этом несоответствии мировоззрения духовным запросам личности, которая не может, однако, преодолеть его изнутри, и состоит душевная драма Герцена».[5] Герцен, по мнению Булгакова, хотя и кружным путем, более отрицательным, чем положительным, ведет «к идеалистическому и религиозному мировоззрению», которое одно является противоядием от душевного мещанства и в этом смысле неизмеримо эффективней общественных и «хозяйственных» реформ социализма, затрагивающих только «внешнего человека» и не устраняющих мещанского самодовольства и духовной пустоты.[6]

Версия Булгакова, ее антиматериалистический и антисоциалистический элементы были подхвачены многочисленными интерпретаторами драмы Герцена.[7]

---

[1] Н. А. Герцен в письме от 29 февраля 1912 года, благодаря Плеханова за присылку ей статей «Герцен — эмигрант» и «Герцен и крепостное право», писала: «...я с радостью нашла в них некоторые отзвуки вашей прошлогодней лекции о моем великом отце, лекции, которая была для меня самым выдающимся моментом апрельских торжеств и которая останется моим лучшим воспоминанием о них» (Литературное наследие Г. В. Плеханова, сб. VI. Соцэкгиз, М., 1938, стр. 396).

[2] Г. В. Плеханов, Сочинения, т. XXIII, ГИЗ, М.—Л., 1926, стр. 28 (далее ссылки на это издание приводятся в тексте).

[3] Между прочим — в сборнике «От марксизма к идеализму» (СПб., 1904), на который намекает Плеханов в приведенных выше словах. Статья Булгакова могла быть известна Плеханову и по публикации в журнале «Вопросы философии и психологии», охарактеризованном им как философский орган торжествующей реакции (VIII, 311).

[4] С. Булгаков. Душевная драма Герцена. Киев, 1905, стр. 42.

[5] Там же, стр. 43.

[6] См. там же, стр. 39, 43.

[7] На страницах черносотенной «России» ее развивал некий «Критик», писавший в статье «А. И. Герцен»: «Раннее знакомство с материализмом и влияние фи-

lib.pushkinskijdom.ru

В статьях «Евангелие от декаданса» (1909) и «Идеология мещанина нашего времени» (1908) Плеханов остро и темпераментно критиковал Мережковского и Иванова-Разумника за то, что они по-булгаковски истолковали драму Герцена, стремясь использовать его имя в своей борьбе с материализмом и социализмом.

Д. Мережковский доказывал, например, что Герцен не имел ответа на вопрос, «чем народ победит мещанство», ибо он боялся «религиозных глубин еще больше, чем позитивных мелей». Бессознательно Герцен искал бога, а сознанием своим отвергал его, и в этом раздвоении заключалась его трагедия. Вывод тот же, что и у Булгакова: надо отказаться от «догматического позитивизма» и перейти на точку зрения «грядущего христианства», в котором только и «заключена сила, способная победить мещанство и хамство грядущее».[8] На подобной же позиции в объяснении герценовской трагедии, его критики западноевропейского мещанства стоял и Иванов-Разумник, который приписал Герцену свой собственный взгляд на мещанство как на некую вечную «внесословную и внеклассовую группу» для того, чтобы говорить вслед за Булгаковым и Мережковским о «потенциальном мещанстве социализма».[9]

Блестяще опровергнув вульгарные взгляды Мережковского и Иванова-Разумника на материализм как философию бездуховности и на социализм как царство золотой середины и мещанства, Плеханов показал, что их брюзгливый скепсис и нападки на социализм не имеют ничего общего с герценовской критикой современного ему буржуазного мира. Их антимещанство на поверку оказывается лишь «идеологией мещанина нашего времени». «В сущности, настроение этих... скептиков, — заключал Плеханов, — не имеет ровно ничего общего с настроением Герцена. Он думал, что только торжество рабочего класса могло бы спасти Запад от овладевшего им мещанства. А наши нынешние скептики считают одним из самых ярких проявлений мещанства именно современное рабочее движение. Ясно, что они — далеко не родня Герцену; ясно, что они всуе приемлют его знаменитое имя» (XXIII, 300—301). По мнению Плеханова, и декадент Мережковский, и неонародник Иванов-Разумник поняли духовную трагедию Герцена, его разочарование в Западной Европе и его борьбу с мещанством еще хуже, чем почвенник Страхов, писавший о ней в своей книге «Борьба с Западом в нашей литературе» (XVII, 290; XIV, 282).[10]

В серии работ о Герцене Плеханов дал глубокое объяснение духовной драмы писателя, связав ее с общим развитием его социальной и философской мысли.

Драма эта, по мнению Плеханова, имела много общего с кризисом, пережитым Белинским («примирение с действительностью»). Как Белинский в конце 1830-х годов остро почувствовал несостоятельность «абстрактного идеала», так и Герцен в преддверии революции 1848 года и особенно глубоко после ее поражения осознал беспочвенность идеалов утопического социализма того времени.

Сам в молодые годы социалист сен-симоновской школы, Герцен уже до отъезда из России (в январе 1847 года) с известной дозой скептицизма относился к утопическому социализму.[11] Знакомство с западноевропейской жизнью усилило его скептицизм. Об этом свидетельствует, по мнению Плеханова, четвертое «Письмо из Франции и Италии» (сентябрь 1847 года), где Герцен писал об основателях утопических систем как о людях, которые «не знали, как навести мосты из всеобщности в действительную жизнь, из стремления в приложение».[12]

лософии Фейербаха, заставившие Герцена еще в юности поспешно зачеркнуть все, что граничило с религиозной метафизикой, превратили для него эту борьбу за свободу личности в глубокую трагедию» и т. д., вплоть до указания на главный «завет» Герцена — «завет непримиримой борьбы с мещанством и в жизни, и в мысли» («Россия», 1912, № 1952, 25 марта). В номере от 29 марта тот же «Критик» обрушился на Плеханова за его якобы «тенденциозность» в освещении философских взглядов Герцена.

[8] Д. Мережковский. Грядущий хам. Чехов и Горький. СПб., 1906, стр. 10, 15, 20.

[9] Иванов-Разумник. История русской общественной мысли, т. 1. СПб., 1910, стр. 14, 369.

[10] С точки зрения Страхова, Герцен — «западник, отчаявшийся в Западе» и в жизни вообще (см.: Н. Страхов. Борьба с Западом в нашей литературе. СПб., 1882, стр. 83, 88 и др.).

[11] «Без всякого сомнения, у сен-симонистов и у фурьеристов высказаны величайшие пророчества будущего, но *чего-то* недостает», — цитирует Плеханов запись в «Дневнике» Герцена от 24 марта 1844 года (XXIII, 390). А в четвертом из «Писем об изучении природы» он находит указание на то, чего именно недоставало у «мечтателей-социалистов» с точки зрения Герцена: у них «пробиваются великие слова: примирение, обновление..., но они остаются отвлеченными, неудобопонятными» (там же, см. также: А. И. Герцен, Собрание сочинений в тридцати томах, т. II, Изд. АН СССР, М., 1954, стр. 345, т. III, стр. 204).

[12] А. И. Герцен, Собрание сочинений в тридцати томах, т. V, стр. 62.

lib.pushkinskijdom.ru

Размышления о судьбах идей социализма и социалистического идеала в современном мире — основной лейтмотив, сквозная тема трагической книги «С того берега», начиная с ее первой главы, написанной еще «перед грозой» 1848 года (XXIII, 400). По словам Герцена, главная беда в том, что «мысль забегает всегда далеко вперед, народы не поспевают за своими учителями»; что «жизнь имеет свою эмбриогению, не совпадающую с диалектикой чистого разума»; что цивилизация «чертит идеалы жизни, она мечтает апотеозу своего собственного быта, но на жизни не лежит обязанность исполнять ее фантазии и мысли».[13] В последующих главах, созданных уже «после грозы», т. е. после июньских кровавых дней, мысль Герцена приобретает еще более трагический колорит в связи с тем, что в революции 1848 года не нашлось общественных сил, способных осуществить «коренной экономический переворот — 93 год социализма». Но вопрос, который неотступно стоит перед Герценом и здесь, все тот же: «Где лежит необходимость, чтобы будущее разыгрывало нами придуманную программу?»[14] Разочарование в тогдашнем утопическом социализме, который не только не отвечал на этот вопрос, но даже серьезно не задумывался над ним, — такова, по Плеханову, одна из сторон душевной драмы Герцена.

Другая, не менее существенная сторона ее — разочарование в тех реальных общественных силах, которые должны были бы взяться за решение социального вопроса. Признаки этого разочарования Плеханов также находит еще в «Письмах из Франции и Италии», написанных до революции 1848 года. Тогда скептицизм Герцена коснулся в основном буржуазии, «Парижа, за цензом стоящего».[15] После поражения революции неверие распространяется и на мелкобуржуазную интеллигенцию, в июне 1848 года вставшую на защиту мещанского порядка,[16] и на «работников», которые неизбежно будут, как он думает, отравлены ядами мещанства, на весь строй западноевропейской жизни в целом. Глубину отчаяния Герцена передает клич «Vive la mort!» (Да здравствует смерть!), брошенный им в лицо мещанской Европе. «На Западе нет силы, способной победить мещанство: в этом разочарование Герцена», — подчеркивает Плеханов.[17]

Плеханов установил внутреннее единство между драматическими размышлениями Герцена о судьбах социализма в современном мире и теми философскими идеями, которые он развивал в «Письмах об изучении природы». Стремление Герцена стать монистом в социализме «значительно облегчалось для него тем, что он сначала прошел прекрасную школу мониста Гегеля, а потом тоже очень хорошую школу мониста Фейербаха» (XXIII, 452).

То, что Герцен понял слабую сторону тогдашних школ утопического социализма, осознал необходимость устранения дуализма между идеалом и действительностью, свидетельствовало о его «выдающейся даровитости», глубине его мысли (XXIII, 408). Но для этого нужно было быть не только мыслителем, но и революционером. Герцен «делал диалектику духовным рычагом революционного движения» (XXIII, 381). В качестве диалектика он говорил (во втором из «Писем об изучении природы»), что «понять предмет — значит раскрыть необходимость его содержания, оправдать его бытие, его развитие».[18] «Примените эти общие соображения к социализму, — пишет Плеханов, — и вы увидите, что Герцен должен был столкнуться с той загадкой сфинкса,[19] которая привела его к разочарованию в утопическом социализме. В самом деле, если „доказать" предмет значит раскрыть его необходимость, то „доказать" социализм значит открыть объективную необходимость будущего перехода буржуазной общественной организации в социалистическую» (XXIII, 425).

В постановке этой задачи заключалась огромная заслуга Герцена, которая определила его место в истории социалистической мысли. Герцен — «один из наиболее вдумчивых и блестящих представителей той переходной эпохи, когда социализм стремился сделаться „из утопии наукой"» (XXIII, 445). Что же касается его собственного ответа на задачу, то в теории «русского социализма» сказались слабейшие стороны философских взглядов Герцена. Правильно решая вопрос об отно-

---

[13] Там же, т. VI, стр. 24, 29, 31.

[14] Там же, стр. 27.

[15] В основном, но не исключительно, как это утверждает, полемизируя с Плехановым, Д. И. Чесноков в своей книге «Мировоззрение Герцена» (Госполитиздат, М., 1948, стр. 76—78). Горькие сомнения мыслителя в возможности «93 года социализма», на которые указывает Плеханов («Но где силы на него? Где люди? а пуще всего где мозг?»), относятся не к одной буржуазии.

[16] См.: Литературное наследие Г. В. Плеханова, сб. VI, стр. 61—62.

[17] Литературное наследие Г. В. Плеханова, сб. VI, стр. 41.

[18] А. И. Герцен, Собрание сочинений в тридцати томах, т. III, стр. 124.

[19] В другом месте, говоря о том, что перед Белинским и Герценом встала задача обосновать идею революционного отрицания объективным ходом общественной жизни, Плеханов заметил: «Она стояла перед ними, как сфинкс, со словами: „Реши меня, или я пожру твой социализм"» (XXIII, 403).

lib.pushkinskijdom.ru

шении мышления к бытию в плане естественнонаучном, Герцен не смог так же правильно решить его применительно к ходу исторического развития человечества. Драма Герцена была обусловлена, таким образом, не его материализмом («позитивизмом»), как об этом твердили Булгаковы и Мережковские, а недостатками, недоработанностью герценовского материализма.

К тому же выводу приходит Плеханов, анализируя и суждения Герцена об общественном строе Западной Европы, ее вероятном будущем. Подвергая во многом справедливой критике «мещанскую» цивилизацию («блестящие страницы, посвященные им мещанству, до сих пор сохранили значение серьезного — хотя далеко не всегда полного и безошибочного — анализа западно-европейской духовной жизни» — XIV, 271), Герцен впадает в огромное заблуждение, когда «он пытается точнее определить вероятный ход дальнейшего развития западно-европейской экономики» (XIV, 281) и предсказывает все большее и большее приобщение западного «работника» к мелкой собственности. И здесь ограниченность его материализма помешала Герцену понять классовую природу событий 1848 года и представить себе последующие судьбы пролетариата. В этом отношении Плеханов правомерно противопоставляет разочарованию Герцена, наступившему после революции 1848 года, спокойную уверенность Маркса, герценовскому «Да здравствует смерть!» марксовское: «Революция умерла, да здравствует революция!» (XIV, 282).[20]

«Теоретическая драма Герцена заключалась в том, что он, чувствуя несостоятельность исторического идеализма, не мог сделаться историческим материалистом» (XXIII, 407), — заканчивает Плеханов свой анализ духовной драмы Герцена. «Мучительность этой драмы, — добавляет он в другом месте, — нимало не ослаблялась тем, что завязка ее совершалась в области теории: лучшие „люди сороковых годов" умели связывать самые глубокие вопросы теории с самыми жгучими вопросами общественной жизни» (XXIII, 395).

Если учесть, что даже в марксистской литературе начала XX века, исключая работу Ленина, драма Герцена (ее содержание и причины) или понималась узко и упрощенно,[21] или вообще игнорировалась,[22] то нельзя не оценить должным образом полноты и глубины плехановского анализа ее.

Конечный вывод Плеханова в основе своей совпадает с тем, который был сделан Лениным в работе «Памяти Герцена»: «Герцен вплотную подошел к диалектическому материализму и остановился перед историческим материализмом. Эта „остановка" и вызвала духовный крах Герцена после поражения революции 1848 года».[23] Однако в ленинской работе рядом с «теоретической» глубоко проанализирована и другая, социально-историческая, причина драмы, которая осталась почти не затронутой у Плеханова. В духовной драме Герцена Ленин видит порождение и отражение «той всемирно-исторической эпохи, когда революционность буржуазной демократии *уже* умирала (в Европе), а революционность социалистического

---

[20] Как известно, этими словами Маркс закончил свой анализ уроков революции 1848 года в работе «Классовая борьба во Франции с 1848 по 1850 г.» (см.: К. Маркс и Ф. Энгельс, Сочинения, т. 7, стр. 32). «На Западе, — говорит Плеханов в другом месте, — неудачный исход революционного взрыва 1848—1849 гг. „разочаровал" только тех социалистов, — правда, их было много, — которые еще не разделались с утопическим взглядом на движение пролетариата. Маркс и Энгельс не „разочаровались" ни в чем именно потому, что они стояли на точке зрения научного социализма» (XIX, стр. 289—290).

[21] Так, А. Луначарский в статье «Памяти А. И. Герцена» сводил драму Герцена к антиномии между реализмом и романтизмом: «Между реализмом и романтизмом Герцена не было строго определенной связи. В тех случаях, когда линии желательного и действительного расходились катастрофически резко, две души Герцена входили между собой в острейший конфликт. Самую сильную такую бурю Герцен перенес после июньской революции» («Новая жизнь», 1912, № 4, стр. 176). В статье К. Левина «Национализм и социализм А. И. Герцена» последний рассматривался как «московский барин», убежденный националист, корни мировоззрения которого «лежали, конечно, не столько в крушении революций 1848 года, сколько в свойствах натуры Герцена, истого москвича, чисто русского просвещенного барина» («Просвещение», 1912, № 5—7, стр. 19).

[22] Франц Меринг в одной из статей 1908 года утверждал, что революция 1848 года, свидетелем и очевидцем которой оказался Герцен, «не столько сделала из него другого человека, сколько раскрыла его истинное существо. Говорили, что перед лицом революции он совершенно утратил свою революционную веру: на самом же деле стало лишь очевидно, что он был неспособен к какому бы то ни было революционному мышлению и пониманию. Его мечта рассеялась, столкнувшись с жестокой действительностью, и на ее грубой почве он остался беспомощным в своих заблуждениях» (цит. по: Мих. Лифшиц. Читая Герцена. «Вопросы философии», 1967, № 1, стр. 114—115).

[23] В. И. Ленин, Полное собрание сочинений, т. 21, стр. 256.

lib.pushkinskijdom.ru

пролетариата *еще не* созрела».[24] Конкретно-исторический подход к объяснению социальных причин герценовской драмы позволил Ленину прочно связать ее анализ с современными проблемами революции и пролетарского движения, что Плеханову удалось сделать в значительно меньшей степени.

Однако глубокое понимание теоретической драмы Герцена дало Плеханову возможность наметить в своих работах такую линию идейной эволюции мыслителя, которая во многом соответствовала действительному ходу его умственного развития, правильно характеризовала его основные этапы. Анализируя мировоззрение писателя 1850-х и 1860-х годов, Плеханов особое внимание уделяет герценовскому решению проблемы социализма и проблемы революции.

Со всей определенностью Плеханов указал на то, что разочарование Герцена в западноевропейском утопическом социализме не означало отказа от идей социализма вообще. Эти идеи он считал величайшим завоеванием европейской цивилизации, таким результатом исторического развития, которым нельзя поступиться (XXIII, 423). «Он был социалистом со студенческой скамьи и до конца своей жизни», — утверждал Плеханов, возражая «либеральным мудрецам» вроде В. Богучарского, отлучавшим Герцена от социализма.[25]

Для Герцена задача состояла в том, чтобы, не отказываясь от социалистического идеала, найти в самой действительности объективную основу для его осуществления. После 1848 года реальной основой представилась ему русская поземельная община. Так возник общинный, крестьянский, «русский социализм» Герцена, формулой которого явилось: «Народный русский быт и наука Запада».[26] По мысли Герцена, «разумное и свободное развитие русского народного быта совпадает с стремлениями западного социализма».[27]

В теоретическом плане герценовский социализм — это, как показал Плеханов, попытка устранить драматический разрыв между идеалом и действительностью и прорваться мыслью к материалистическому объяснению общественных явлений. Идеалистическая в своей основе и в своих окончательных выводах (поскольку община признавалась в последнем счете созданием русского народного духа), «эта теория Герцена была, в своих промежуточных звеньях, проникнута материалистическим сознанием зависимости „сознания“ от „бытия“: западное „мещанство“ обусловливалось, по мнению Герцена, исключительным господством на Западе частной собственности, а отвращение русских от мещанства объясняется существованием у них поземельной общины» (XIV, 297). Русская община сыграла в теории Герцена роль страстно искомого им «моста из всеобщности в действительную жизнь, из стремления в приложение». Но это был шаткий мост, ибо сама по себе община не заключала в себе никаких действительных гарантий ни за социализм, ни против капитализма. Своеобразный социализм Герцена оказался на поверку тем же утопическим социализмом, но только в другой форме. «Герцен — отец русского народничества»,[28] народнического утопического социализма.

К началу XX века концепция «русского социализма» в ее различных вариантах уже была опровергнута и теоретически — в работах русских марксистов — и практически — всем ходом развития русской жизни. «Жизнь уже произнесла свои критический приговор», — замечал Плеханов.[29] Однако все еще делались попытки противопоставить будто бы «широкие» взгляды «русских социалистов» будто бы узким взглядам «ортодоксальных марксистов» (XIV, 302). На таком противопоставлении были построены во многом работы теоретиков позднего народничества (Иванов-Разумник, Н. Русанов и др.) и «критиков Маркса» вообще (В. Богучарский, М. Гершензон, П. Струве и др.). Они видели «преимущество Герцена перед Марксом в том, что он, в противоположность автору „Капитала“, социализм которого имел под собой материалистическую основу, смотрел на „социальный вопрос“ с идеалистической точки зрения. На самом деле, это было не преимуществом, а слабостью Герцена, причинившей ему много тяжелых страданий» (XXIII, 425—426). В этом отношении плехановская критика слабых сторон герценовского социализма имела злободневное значение, несмотря на ее известную неполноту (как и в объяснении духовной драмы, Плеханов почти не коснулся здесь вопроса о социальной сущности «русского социализма» Герцена, явившегося выражением демократических устремлений крестьянства).

Наряду с проблемой «Герцен и социализм» Плеханов рассматривает в своих статьях и проблему «Герцен и революция» — может быть, самую актуальную в период между поражением первой русской революции и новым революционным подъемом. Плеханов показал, что разочарование Герцена в революции 1848 года

---

[24] Там же.

[25] Литературное наследие Г. В. Плеханова, сб. VI, стр. 37. См. также рецензию Плеханова на книгу В. Я. Богучарского «А. И. Герцен» (XXIII, 446—452).

[26] А. И. Герцен, Собрание сочинений в тридцати томах, т. XVIII, стр. 8.

[27] Там же, т. IX, стр. 151.

[28] Литературное наследие Г. В. Плеханова, сб. VI, стр. 43.

[29] Там же, стр. 45.

lib.pushkinskijdom.ru

не привело его к отказу от революционных методов борьбы, как об этом твердила русская пресса начала XX века — от черносотенной «России», считавшей Герцена раскаявшимся врагом, до поздних народников и веховцев, изображавших его своим учителем и единомышленником.

«Революции бесполезны, ничему не помогут баррикады... Нужна долгая подготовительная работа и просвещение темных масс», — такие взгляды приписывал Герцену критик «России».[30] Со своей стороны, народник Н. Русанов утверждал, что на рубеже 40—50-х годов Герцен стоял за революционное решение социального вопроса, а к концу жизни склонялся к реформистской тактике.[31] По мнению С. Ашевского, глубоко заблуждались те, кто смотрел на Герцена «как на апостола революции в России»: после 1848 года «проповедником революции и кровавых мер он никогда уже более не выступал».[32]

Особенно искаженно в свете либерально-буржуазных интерпретаций идейного наследия Герцена выглядело его отношение к либерализму и к революционным методам общественного переустройства.

Опровергая взгляды веховцев, стремившихся истолковать социально-политическую позицию Герцена в духе собственного либерализма, Плеханов ясно заявил: «Очень ошибаются те, которые относят его к либералам».[33] «Те» в данном случае — и М. Гершензон, и В. Богучарский, и П. Струве, и многие другие публицисты либерального лагеря, желавшие «счесться родными» с Герценом. Один из них — Л. Слонимский — доходил до утверждения об идейной близости Герцена и Кавелина.[34] По-видимому, не случайно Плеханов посвятил специальную статью вопросу «Герцен и крепостное право». Именно в годы подготовки крестьянской реформы в наибольшей степени проявились либеральные колебания Герцена, его надежды на революцию «сверху». Отсюда — понятный интерес к этому периоду со стороны «либеральных мудрецов», заявлявших, что издатель «Колокола» «боролся за минимальную программу русского либерализма» [35] и выступал противником революции.[36] Не отрицая ни умеренного характера программы «Колокола», ни либерального характера надежд Герцена на Александра II и русское дворянство в период подготовки и проведения реформы, Плеханов подчеркивал, что даже в эти годы существовала принципиальная разница между позициями либералов и Герцена. Первые, писал он, «добивались только уничтожения крепостного права да некоторых „административных“ и „религиозных“ реформ (вспомните письмо Кавелина); между тем как Герцен в самом освобождении крестьян видел лишь первый шаг на пути к социализму» (XXIII, 343).[37] Вот почему либералы были удовлетворены «освобождением» крестьян от земли, в то время как герценовский «Колокол» объявил реформы Александра II «новым крепостным правом» и на вопрос, что нужно народу, дал «ответ, звучащий революционным призывом: очень просто — народу нужна земля и воля» (XXIII, 331).

Разрыв на этой почве [38] с либералами кавелинского и чичеринского типа, горячее сочувствие польскому восстанию, проклятия по адресу палачей крестьян и вожаков демократического движения 1860-х годов, ориентация на «молодую Россию» и обращенный к ней призыв идти в народ и возглавить его борьбу за землю и волю — все эти важнейшие факты политической биографии Герцена, отмеченные и проанализированные в статьях Плеханова, рисуют его не только как теоретика революционной мысли, но и как деятеля революции. Даже применительно к современной политической ситуации в России, подчеркивал Плеханов, Герцен стоит «ближе всего к революционерам».[39] Этот вывод приобретал в литературно-обще-

---

[30] «Россия», 1912, № 1952, 25 марта.

[31] См.: «Русское богатство», 1909, № 7, стр. 185. Ср. с этим замечание Плеханова о позиции Герцена в 60-е годы: «Тактика Герцена революционизируется» (Литературное наследие Г. В. Плеханова, сб. VI, стр. 37).

[32] «Современный мир», 1912, № 1, стр. 63, 68.

[33] Литературное наследие Г. В. Плеханова, сб. VI, стр. 35.

[34] Л. Слонимский. А. И. Герцен и К. Д. Кавелин. «Запросы жизни», 1912, № 12, стр. 719—724.

[35] См.: М. Гершензон. Социально-политические взгляды А. И. Герцена. М., 1906, стр. 3.

[36] С. Ашевский. Реформы императора Александра II и «Колокол» Герцена. «Современный мир», 1912, № 1, стр. 63; В. Богучарский. Герцен и первая из «великих реформ». «Запросы жизни», 1912, № 12, стр. 714—716.

[37] Упомянутое письмо Кавелина, где он советует Герцену быть умеренным и не касаться вопросов политических, а лишь «административных» и «церковных», приведено Плехановым в статье «А. И. Герцен и крепостное право» (XXIII, 316).

[38] А не только из-за усиления влияния в герценовских изданиях Огарева и Бакунина, как это полагал Ч. Ветринский в книге «Герцен» (СПб., 1908, стр. 363). Взгляд Ветринского, разделявшийся и другими историками общественной мысли, Плеханов характеризовал как «до крайности поверхностный» (XXIII, 343).

[39] Литературное наследие Г. В. Плеханова, сб. VI, стр. 46.

lib.pushkinskijdom.ru

ственной борьбе начала XX века особенно большое значение потому, что даже некоторые публицисты социал-демократического направления оказались в плену веховской легенды о Герцене и изображали его в своих работах либералом;[40] правда, в отличие от веховцев они не хвалили, а критиковали его за этот мнимый либерализм.

Как мыслителя-революционера, показывает Плеханов, характеризует Герцена и его отношение к проблеме революционного насилия. В противовес веховцам, которые считали ошибкой не то, что революцию 1905—1907 годов не так делали, а то, что ее вообще делали,[41] и апеллировали то к Толстому с его философией непротивления, то к Герцену, изображавшемуся ими по этому случаю «толстовцем еще до Толстого»,[42] Плеханов раскрыл истинное отношение Герцена к проблеме, сопоставив его взгляды со взглядами Толстого.

В своих статьях и особенно в реферате «Толстой и Герцен» он показал, что «философия революции» Герцена — учение сложное, отражающее сложность самого явления. Имея в виду упомянутую статью Струве, Плеханов замечал по поводу увлечения Толстым в годы реакции: «Почему же аплодируют ему? Частью по незнанью, частью потому, что многие не хотят противиться злу насилием. Струве в „Вехах". А Герцен? Он никогда не был апологетом насилия для насилия... Но он и не апологет непротивления».[43] В этом смысле характерными для диалектической позиции, которую занимал Герцен по этому вопросу, Плеханов считал следующие слова в его программной статье «Революция в России» (1857): «Без сомнения, восстание, открытая борьба — одно из самых могущественных средств революций, но отнюдь не единственное... От души предпочитаем путь мирного, человеческого развития — пути развития кровавого, но с тем вместе так же искренно предпочитаем самое бурное и необузданное развитие застою николаевского status quo».[44]

Глубочайшее отличие Герцена от Толстого состоит в том, что его гуманизм не мешает ему признать правомерность и законность революционного насилия. Плеханов сопоставляет отношение Герцена к польскому восстанию 1863 года с отношением Толстого к первой русской революции. Сопоставление оказывается противопоставлением. Во-первых, Толстой в противоположность Герцену считал равно виноватыми в трагических событиях обе стороны — и правительство и революционеров. Во-вторых, «Толстой со всем своим художественным чувством не понимал, да и не мог понять захватывающей поэзии самоотверженной революционной борьбы. А Герцен прекрасно понимал ее».[45]

Это различие между двумя мыслителями возводится Плехановым к более общему различию во взглядах Герцена и Толстого на проблему преступления, на вопрос о путях изменения жизни. Оба — и Герцен, и Толстой — протестовали против наказаний, но коренным образом расходились в понимании средств искоренения преступности. «Герцен говорит: причина преступности лежит в дурном устройстве общественных отношений. Толстой учит: царство божие внутри нас. Один умозаключает к переустройству общества, другой — к нравственному улучшению отдельных лиц».[46]

Еще один аспект статей Плеханова, придававший им своевременность и злободневность в начале XX века, — анализ философских взглядов Герцена. Несмотря на некоторые неточности в определении философского содержания «Писем

---

[40] «Нет мнения более ошибочного, как то, которое принимает Герцена за революционера», — заявлял, например, К. Левин в статье «Национализм и социализм А. И. Герцена» («Просвещение», 1912, № 5—7, стр. 19). По мнению Ю. Стеклова, «Герцен отстаивал умеренно-либеральную точку зрения и выражал взгляды либеральных помещиков» («Современник», 1912, № 7, стр. 331).

[41] П. Струве. Интеллигенция и революция. В кн.: Вехи. М., 1909, стр. 127—145.

[42] Литературное наследие Г. В. Плеханова, сб. VI, стр. 5. По утверждению М. Гершензона, суть завещания Герцена — «Писем к старому товарищу» — сводится к двучленной формуле: раскрыть разум в себе и других, и в этом он предшественник и единомышленник Толстого (Социально-политические взгляды Герцена. М., 1906, стр. 11). К аналогичному выводу приходил и К. Левин. «Герцен в своих социально-политических воззрениях, — писал он, — был ближе всего к Руссо и Л. Толстому» («Просвещение», 1912, № 5—7, стр. 22).

[43] Литературное наследие Г. В. Плеханова, сб. VI, стр. 17.

[44] А. И. Герцен, Собрание сочинений в тридцати томах, т. XIII, стр. 21—22. «Позволительно думать, — добавлял Плеханов, — что он и теперь не отказался бы повторить эту последнюю фразу, на этот раз понимая под застоем николаевского status quo тот застой, который так дорог правительству Николая II» (Литературное наследие Г. В. Плеханова, сб. VI, стр. 10).

[45] Литературное наследие Г. В. Плеханова, сб. VI, стр. 12.

[46] Там же, стр. 8.

lib.pushkinskijdom.ru

об изучении природы»,[47] Плеханов правильно охарактеризовал стремление Герцена-диалектика проложить путь для сближения философии с естествознанием. Приводя замечания Герцена, направленные в адрес современных ему эмпириков и идеалистов, Плеханов писал, что они попадают «не в бровь, а в глаз» многим естествоиспытателям XX века — Оствальду, Маху, Геккелю. Их пренебрежение к философской теории оборачивается тем, что они оказываются в плену отсталых, несостоятельных теорий идеализма. Как известно, на эту сторону воззрений Герцена обратил внимание и В. И. Ленин, писавший: «Первое из „Писем об изучении природы" — „Эмпирия и идеализм", — написанное в 1844 году, показывает нам мыслителя, который, даже теперь, головой выше бездны современных естествоиспытателей-эмпириков и тьмы тем нынешних философов, идеалистов и полуидеалистов».[48] Вопрос о соотношении опытного и теоретического знания принадлежал к числу актуальнейших в период философской дискуссии начала XX века, о чем свидетельствуют «Materialismus militans» Плеханова и «Материализм и эмпириокритицизм» Ленина. В борьбе с различными идеалистическими «измами» наследие Герцена оказывалось «старым, но грозным оружием», и марксистская публицистика умело использовала его.

Оценивая общее направление и возможные перспективы философской эволюции мыслителя-революционера, Плеханов приходил к выводу, что «ум Герцена работал в том самом направлении, в каком работал ум Энгельса, а, стало быть, и Маркса» (XXIII, 377). Справедливость этого вывода по отношению и к социальным воззрениям Герцена Плеханов доказывает анализом «Писем к старому товарищу» — революционного завещания Герцена, которое идеологи либерально-буржуазной интеллигенции выдавали за свидетельство его умеренности и постепенства.[49] В этих «Письмах», особенно во втором из них, сказалось новое настроение Герцена после многих лет разочарования в Западной Европе. Деятельность Международного Товарищества Рабочих, созданного и руководимого Марксом, вызвала в нем «новую надежду на то, что и на Западе найдутся силы, способные решать „социальные вопросы". Но смерть не дает окрепнуть этой новой надежде» (XXIII, 419). Однако самый факт глубокого интереса Герцена к Интернационалу Плеханов расценивает как весьма знаменательное событие в его духовной жизни.

В борьбе вокруг идейного наследия Герцена в начале XX века плехановский анализ духовной драмы мыслителя, его отношения к вопросам социализма и революции, его философских взглядов играл бесспорно положительную роль. Статьи Плеханова, вызывая нападки явных ретроградов и мнимых последователей Герцена за их якобы «тенденциозность» и чрезмерное сближение Герцена с марксизмом,[50] прокладывали дорогу для подлинно научного истолкования герценовского наследия. Богатые мыслями и прекрасно написанные, они до сих пор не потеряли своей научной и литературной ценности.

---

[47] Плеханов полагал, что в период их создания Герцен «еще колебался между идеализмом и материализмом, причем был ближе к первому, чем ко второму» (XXIII, 23). В современных исследованиях на этот счет единого мнения нет: одни считают, что «Письма» — чисто материалистическое произведение (Я. Эльсберг. Герцен. Гослитиздат, М., 1951, стр. 157—168), другие видят следы идеализма только в использовании идеалистической терминологии (см. комментарий З. В. Смирновой в кн.: А. И. Герцен, Собрание сочинений в тридцати томах, т. III, стр. 332), третьи находят, что Герцен иной раз не только выражался, но и думал, как идеалист (Д. И. Чесноков. Мировоззрение Герцена. Госполитиздат, М., 1948, стр. 113—115; А. И. Володин. Герцен и Гегель. В кн.: Проблемы изучения Герцена. Изд. АН СССР, М., 1963, стр. 106—107). Думается, что последний вывод, совпадающий с первой частью плехановской формулы («колебался между материализмом и идеализмом»), ближе всего к истине. Что касается второй части формулы Плеханова, то она неверна: Герцен в «Письмах об изучении природы» ближе к материализму, чем к идеализму. Ошибка Плеханова произошла отчасти из-за того, что он, разбирая взгляды Герцена на проблему мышления и бытия, не всегда различает ее онтологический и гносеологический аспекты.

[48] В. И. Ленин, Полное собрание сочинений, т. 21, стр. 256.

[49] П. Струве, например, сопоставляя «Письма к старому товарищу» с предисловием Маркса к 1-му изданию «Капитала», заявлял: «Герцен гениально уловил эволюционное ядро марксизма и смело отбросил ложь революционной фразеологии. Но полузабытое посмертное произведение русского мыслителя бесконечно выше всего Маркса и марксизма тем благородным моральным духом, который в нем разлит» («Русская мысль», 1912, № 4, отд. II, стр. 138).

[50] См.: «Россия», 1912, № 1954, 29 марта; «Запросы жизни», 1913, № 13; «Русское богатство», 1909, № 12, стр. 105.

lib.pushkinskijdom.ru

А. И. ВАСИНА, Т. И. ЛЫСЕНКО

МАТЕРИАЛЫ О ГЕРЦЕНЕ В АРХИВЕ АКАДЕМИИ НАУК СССР

В Архиве АН СССР выявлен ряд материалов, связанных с именем Герцена. Большую ценность представляет корректурная гранка сатирического рассказа Герцена «Мимоездом»,[1] напечатанного во всех трех изданиях «Собрания сочинений» А. И. Герцена в одинаковой редакции, за исключением некоторых разночтений, касающихся особенностей орфографии и пунктуации. В комментарии[2] к рассказу сообщается, что «Мимоездом» «впервые опубликовано в первом издании сборника „Прерванные рассказы Искандера", Лондон, 1854, стр. 99—105. Рукопись неизвестна. Печатается по тексту второго, исправленного издания сборника, Лондон, 1857, стр. 105—111». Эти же сведения приводит и Я. Эльсберг в своей книге о Герцене.[3]

Тщательная сверка текста хранящейся в Архиве АН СССР корректуры с печатными экземплярами рассказа показала, что он дошел до нас в несколько измененном виде. Об этом можно судить по следующим разночтениям, имеющим стилистический и смысловой характер.

В корректуре	В «Собрании сочинений», т. IV, стр. 269—273
Мимоездом Рассказ	Мимоездом (Отрывок)
Ехавши из деревни в Москву, я остановился дни на два в губернском городе.	...Ехавши как-то из деревни в Москву, я остановился дни на два в одном губернском городе.
из нашей деревни, который торговал тут в городе.	из нашей вотчины, который торговал тут.
что его строго накажут.	что его скоро накажут.
Я расспросил дело, — особенной важности в преступлении не находилось.	Я расспросил дело; никакой важности в преступлении его не было.
Я был знаком с товарищем председателя и отправился прямо в Уголовную Палату. Присутствие еще не начиналось; мой старичок с самым добродушным лицом в мире, с синими очками на глазах, сидел один-одинехонек и читал страшной толщины дело.	Я знавал когда-то товарища председателя, честнейшего человека в мире и большого оригинала; отправляюсь прямо к нему в уголовную палату; присутствие еще не начиналось; мой старичок, с своим добродушным лицом и с синими очками на глазах, сидел один-одинехонек, читая страшной толщины дело.
облегчающие обстоятельства; он согласился в возможности и в справедливости уменьшить наказание. Поблагодаривши его, я не мог удержаться, чтоб не сказать ему, дружески взявши его за руку: «Владимир Яковлич, ну, а если б я не пришел да не упросил вас перечитать дело, мужика-то наказали бы строже, нежели надобно!»	«облегчающие обстоятельства», он согласился в возможности уменьшить наказание. Поблагодаривши его, я не мог удержаться, чтобы не сказать ему, дружески взявши его за руку: — Владимир Яковлевич, ну, а если б я не пришел да не попросил бы вас перечитать дело, мужика-то бы наказали строже, нежели надобно.
ну, ведь вы, чай, служили там где-нибудь, в министерстве, а небось дела в руки не брали: вам это все темная грамота. Не хотите ли позаняться у нас в архиве, прочтите хоть за два года дела, — вперед пригодится: и судопроизводство узнаете, и людей тоже. Тут и узнаете, что такое отыскивать оправдания, — куда это ведет.	ну, ведь вы, чай, служили там где-нибудь в министерстве, а дела наверно в руки не брали; но вам оно все темная грамота. Не хотите ли позаняться у нас в архиве, прочтите дела хоть за два последние года, вперед пригодится, и судопроизводство узнаете, и людей тоже. Тут и поймете, что такое отыскивать оправдания и куда это ведет.
однако прежде нежели я перееду в ваш архив на год, — скорее не прочтешь дела за два года, — объясните теперь	однако прежде нежели я перееду в ваш архив на несколько месяцев, — скорее не прочтешь двух полок, — объясните

[1] ААН СССР, ф. 111, оп. 1, № 86, л. 1.

[2] А. И. Герцен, Собрание сочинений в тридцати томах, т. IV, Изд. АН СССР, М., 1955, стр. 335.

[3] Я. Эльсберг. Герцен. Жизнь и творчество. Гослитиздат, М., 1956, стр. 180.

lib.pushkinskijdom.ru

еще более непонятное для меня отвращение ваше от облегчительных обстоятельств?

— Я соглашаюсь, что я непростительно туп, но — воля ваша — не понимаю.

Так это, по-вашему, за все по головке гладить? Это где-нибудь в Австралии хорошо, где люди друг друга едят; а как же в благоустроенном государстве виноватого не наказать?

Я разве за тем тут посажен; ведь я присягал-то не шутя, я старого покроя человек; мое дело исполнять по точному смыслу закона. Да и так не хорошо. Ну, как же! Видишь, что человек украл, вор есть, — а тут и пойдет: да от голоду украл, да мать больна, да отец умер, когда ему было три года, он по миру с тех пор ходил, привык бродяжничать... и конца нет!

Нет, у меня собственное сознание есть, улика есть... прошу не гневаться! XV том Свода Законов да статейку... Вот оттого эти облегчительные обстоятельства для меня — нож острый: мешают ясному пониманью дела! —

Что же начальство скажет; да и самому совестно! — Все оправдывает, словно дурак какой-нибудь! — Я думал, думал, да и перестал искать облегчающие причины. Наша служба мудреная; истинно не то, что в Гражданской Палате: доверенность засвидетельствовал, купчую совершил, духовную утвердил, отпускную скрепил — и спи себе спокойно. А тут надумаешься: такой-то Еремей вот две недели тому назад тут стоял, а идет теперь по Владимирской; такая-то Акулина — идет тоже, — грязь, холод, далеко... да и знаете... ноги... Ну, и сделается жаль. Понимаете теперь?

— Пожалуйста, батюшка, ты министру-то не рассказывай такого вздору. — «Ну что!» Скажет: — «баба, а не товарищ председателя!»

Добрый Владимир Яковлич не знал, что я только очень издали видел министров, и то в спину...

теперь еще более непонятное для меня отвращение ваше от облегчающих обстоятельств.

— Воля ваша, я готов согласиться, что я непростительно туп, но не понимаю вас.

— Так это, по-вашему, за все по головке гладить. Это где-нибудь в Филадельфии хорошо, где люди друг друга едят, как же в благоустроенном обществе виноватого не наказать?

Я разве затем тут посажен? Я старого покроя человек, мое дело — буквальное исполнение, да и так нехорошо — ну, как же, видишь, что человек украл, вор есть, а тут пойдет... да он от голоду украл, да мать больна, да отец умер, когда ему было три года, он по миру с тех пор ходил, привык бродяжничать... и конца нет;

Нет, батюшка, собственное сознание есть, улики есть — прошу не гневаться, XV том Свода законов, да статейку. Вот оттого эти облегчительные обстоятельства для меня нож вострый, мешают ясному пониманью дела.

Что же начальство скажет — все оправдывает, словно дурак какой-нибудь, да и самому совестно. Я думал, думал, да и перестал искать облегчающих причин. Наша служба мудреная, не то что в гражданской палате — доверенность засвидетельствовал, купчую совершил, духовную утвердил, отпускную скрепил да и спи спокойно. А тут подумаешь — такой-то Еремей вот две недели тому назад тут стоял, говорил, а идет теперь по Владимирской; такая-то Акулина идет тоже, да и, знаете, того... на ногах... ну, и сделается жаль. Понимаете теперь?

— Пожалуйста, батюшка, по Питеру-то не рассказывай такого вздору, ну, что скажет министр или особа какая — «Баба, а не товарищ председателя».

— О, нет, будьте уверены — я вообще с *особами* ни о чем не говорю.

1846.
Мая 28. Искандер. Москва. Май 1846.

Отметим, что в корректуре рассказ имеет точную дату написания — «1846. Мая 28» и подпись «Искандер», чего нет в печатном тексте. Пометы на корректуре «Альманах» и «$\frac{\text{2 корр.}}{\text{фев. 20}}$» позволяют сделать предположение, что рассказ готовился к печати в России в одном из литературных альманахов.

Поскольку подлинник рассказа не известен, хранящийся в Архиве корректурный экземпляр приобретает важное значение как одна из первоначальных редакций известного произведения и должен стать предметом специального изучения литературоведов-текстологов.

В фонде академика М. И. Сухомлинова имеется тетрадь, в которую рукой фондообразователя переписана статья А. И. Герцена «Ум хорошо, а два лучше» с подписью «ω». Ниже подписи стоит посвящение автора В. Г. Белинскому.[4]

[4] ААН СССР, ф. 101, оп. 1, № 56, лл. 1—2 об.

lib.pushkinskijdom.ru

Статья содержит острую критику русской реакционной журналистики и ее главных представителей: Ф. В. Булгарина, Н. И. Греча, С. П. Шевырева и М. П. Погодина.

Точная дата написания этой статьи не установлена. Написана она не позднее января 1845 года. Белинский в своем письме к Герцену писал 26 января 1845 года: «Если бы ты имел право между первою и второю лекциею Шевырки[5] тиснуть статейку — вторая лекция, наверное, была бы принята с меньшим восторгом».[6] Комментаторы писем Белинского разъясняют, что критик в данном случае имел в виду «не напечатанную по цензурным соображениям статью Герцена „Ум хорошо, а два лучше“».[7]

Академик М. И. Сухомлинов в 1871 году опубликовал эту статью в журнале «Русская старина» с предпосланным к ней введением, под которым подписался одним из своих псевдонимов — М. И. С.[8] По сравнению с печатным текстом рукописный экземпляр статьи имеет разночтения стилистического характера. Кроме того, фамилии, имена и отчества упоминаемых в статье лиц в рукописном экземпляре в большинстве случаев обозначены только начальными буквами.

Во II томе «Собрания сочинений» А. И. Герцена (М., 1954), куда вошла статья «Ум хорошо, а два лучше», авторы комментария допустили неточность, приписав публикацию в «Русской старине» М. И. Семевскому (стр. 448). Видимо, комментаторов ввело в заблуждение то, что и М. И. Семевский и М. И. Сухомлинов имели одинаковый псевдоним — М. И. С.[9]

Об интересе в дореволюционной академической среде к изданиям Герцена и в особенности к роману «Кто виноват?» свидетельствует ряд материалов, хранящихся в фондах русских ученых. Академик А. Н. Пыпин, характеризуя состояние русской литературы, писал чешскому ученому В. Ганке в 1858 году: «Наши поэты не рисовали нам идеальных героев, нет, — они скорее делались сатириками при взгляде на окружавшую их жизнь. Герои Пушкина («Онегин»), Лермонтова (Печорин), Искандера (Бельтов в романе «Кто виноват?»), Майкова (в поэме «Две судьбы»), Тургенева («Рудин») — это люди, которые гибнут оттого, что не находят себе дела в той пошлой действительности, от которой страдает русская жизнь».[10]

В письме от 1 января 1872 года, адресованном академику И. И. Срезневскому, академик И. В. Ягич цитирует роман «Кто виноват?», называя при этом Герцена русским писателем, «говорящим очень справедливо».[11]

Кроме того, в фонде профессора В. Г. Тана-Богораза хранится рукопись неустановленного лица — «„Кто виноват?“. Роман А. И. Герцена в 2-х частях. (Критический опыт)»,[12] а в фонде академика Н. Ф. Дубровина — выписки о Герцене из «Воспоминаний» Н. А. Тучковой-Огаревой, сделанные неизвестной рукой.[13]

В материалах академика Я. К. Грота имеется тетрадь с рукописными копиями двух статей из «Колокола».[14] Статьи переписаны в конце XIX—начале XX века неизвестной рукой. Первая из них — «Письмо к имп. Марии Александровне» А. И. Герцена, напечатанное в «Колоколе» 1 ноября 1858 года (л. 27), а вторая — «Реформа сверху или реформа снизу?» неустановленного автора («Колокол», 15 ноября 1858 года, л. 28).

В 1907 году в России отмечалось 50-летие со дня выхода в свет первого номера «Колокола». Об участии Академии наук в этом юбилее свидетельствуют сохранившиеся в Архиве АН СССР материалы о подготовке публичного заседания Разряда изящной словесности, посвященного памяти А. И. Герцена. Среди них: протоколы заседаний Разряда изящной словесности Академии наук, переписка, в том числе письмо почетного академика по Разряду изящной словесности Академии наук Алексея Николаевича Веселовского от 22 декабря 1906 года академику Ф. Ф. Фортунатову, тексты объявлений о заседании и список приглашенных лиц,

---

[5] Т. е. Шевырева.

[6] В. Г. Белинский, Полное собрание сочинений, т. XII, Изд. АН СССР, М., 1956, стр. 250.

[7] Там же, стр. 531.

[8] «Русская старина», 1871, № 11, стр. 524—532; ср.: П. К. Симони. Хронологический список ученых и литературных трудов и изданий М. И. Сухомлинова. СПб., 1903, стр. 16, № 41.

[9] И. Ф. Масанов. Словарь псевдонимов, т. II. М., 1957, стр. 144; т. IV, М., 1960, стр. 427, 461; ср.: А. В. С [мирно] в. К словарю псевдонимов русских писателей. «Библиографические записки», 1892, № 6, стр. 435.

[10] ААН СССР, ф. 111, оп. 1, № 30, л. 3. Чешский перевод письма А. Н. Пыпина опубликован в «Časopis Českého Musea» (1858, t. XXXII, s. 586).

[11] Там же, разряд V, оп. Я-2, № 49. См.: Письма И. В. Ягича к русским ученым. 1865—1886. Изд. подготовили Г. П. Блок и Т. И. Лысенко. Под ред. акад. В. В. Виноградова и Г. П. Блока. Изд. АН СССР, М.—Л., 1963, стр. 61, 336.

[12] ААН СССР, ф. 250, оп. 5, № 71.

[13] Там же, ф. 100, оп. 1, № 404.

[14] Там же, ф. 137, оп. 1, № 107, лл. 1—20.

lib.pushkinskijdom.ru

в котором значатся почетный член Академии наук А. Ф. Кони, академики Б. Б. Голицын, Н. А. Котляревский, П. А. Лавров, В. И. Ламанский, А. М. Ляпунов, А. А. Марков, С. Ф. Ольденбург, А. И. Соболевский, Ф. Ф. Фортунатов, А. А. Шахматов, А. П. Карпинский и многие другие — всего 174 человека.[15]

7 января 1907 года состоялось публичное заседание Разряда изящной словесности, на котором почетный академик А. Н. Веселовский сделал доклад «Герцен — писатель», за что ему была присуждена золотая Пушкинская медаль.[16]

В фонде академика М. М. Ковалевского имеется недатированный доклад его о письме А. И. Герцена к французскому историку Эдгару Кине,[17] где дается характеристика Эдгара Кине, а также рассматриваются взгляды Герцена на причины поражения революции 1848 года в Европе.

Все перечисленные материалы свидетельствуют об интересе к Герцену в дореволюционной академической среде.

После Великой Октябрьской социалистической революции наследие А. И. Герцена получило подлинное народное признание. Несмотря на тяжелые годы гражданской войны и хозяйственной разрухи, в 1920 году в Советской России отмечается 50-летие со дня смерти писателя. В связи с этой датой появляются работы общего характера. К числу таких работ относится и доклад академика С. Ф. Ольденбурга «Герцен и наука».[18] Автор доклада отмечает «редкую прозорливость и глубочайшее понимание» Герценом «истинных задач и стремлений науки» и приводит характерные цитаты из цикла статей Герцена «Дилетантизм в науке».

В фонде исследователя Вятского края П. Н. Луппова сохранились наброски его статей «Вятская ссылка» и «Где жили А. И. Герцен, М. Е. Салтыков-Щедрин и В. Г. Короленко во время их ссылки в Вятский край».[19]

Много работал над изучением жизни и творчества А. И. Герцена известный советский филолог академик Н. С. Державин. В его фонде хранятся труды и материалы о писателе, среди которых следует отметить работы, подготовленные ученым к 125-летнему юбилею со дня рождения великого демократа: «А. Ив. Герцен и его повесть „Сорока-воровка“», «А. И. Герцен», «Герцен и славянофилы», «Герцен и Чаадаев», «О Герцене и Белинском» и др.[20]

Изучение Герцена профессором К. А. Пушкаревичем представлено незаконченной статьей «Герцен в эмиграции» и библиографией о Герцене (на карточках).[21]

Интересны документы, касающиеся неосуществленного замысла переиздания «Колокола». 26 июля 1931 года Секретариат ЦИК Союза ССР издал постановление о переиздании текста «Колокола» с научными комментариями, как издания Академии наук.[22] Тогда же была создана при Институте новой русской литературы АН СССР комиссия по редактированию научного переиздания «Колокола», в которую вошли академики А. В. Луначарский, С. Ф. Ольденбург, А. С. Орлов и другие.

Сохранилась переписка (1931 год) президента Академии наук СССР А. П. Карпинского с дочерью А. И. Герцена — Н. А. Герцен, протоколы заседаний и выписки из них Секретариата ЦИК Союза ССР, Комитета по заведованию учеными и учебными учреждениями при ЦИК СССР, Редакционно-издательского совета и Президиума Академии наук СССР, а также договор Академии наук СССР с Государственным социально-экономическим издательством о совместном переиздании «Колокола». Предполагалось выпустить «Колокол» со всеми приложениями к нему («Под суд», «Общее дело» и др.), снабженный комментариями, вводной статьей, указателями, иллюстрациями и факсимиле. Общий объем труда определялся в 480 печатных листов, из которых 400 печатных листов должен был составить перепечатываемый без изменения основной текст «Колокола» и 80 печатных листов — вводная статья и комментарий. Издание предполагалось осуществить в виде 10 выпусков по 48—50 печатных листов в каждом. Начиная с 1 января 1932 года ежегодно должно было выходить не менее двух выпусков с тем, чтобы все издание было закончено не позднее 1936 года. Однако этот план выполнить не удалось. Только в 1960 году Академия наук СССР опубликовала первый выпуск факсимильного издания «Колокола».[23]

---

[15] Там же, ф. 1, оп. 1а, № 153, листы не нумерованы; ф. 9, оп. 5, № 7, лл. 35—46.

[16] Там же, ф. 1, оп. 1а, № 154, листы не нумерованы. В 1908 году эта работа была опубликована автором в «Вестнике Европы» (отдельное издание — М., 1909).

[17] ААН СССР, ф. 103, оп. 1, № 434, лл. 1—12. Доклад был прочитан автором на заседании так называемого «Общественно-литературного кружка имени А. И. Герцена» не позднее 1916 года.

[18] ААН СССР, ф. 208, оп. 1, № 243, лл. 1—7, рукопись (автограф).

[19] Там же, ф. 811, оп. 1, № 17, лл. 1—9; № 18, лл. 1—63 (4 тетради), рукопись (автограф).

[20] Там же, ф. 827, оп. 1, №№ 305—326.

[21] Там же, № 325.

[22] Там же, ф. 2, оп. 1 (1931), № 49, лл. 92—93.

[23] Колокол. Газета А. И. Герцена и Н. П. Огарева. Вольная русская типография. 1857—1867. Лондон—Женева. Факсимильное издание. Изд. АН СССР, М., 1960.

lib.pushkinskijdom.ru

Все перечисленные материалы представляют несомненный интерес для исследователей-герценоведов и вносят еще один существенный штрих в историю Академии наук СССР.

Р. Г. НАЗИРОВ

ГЕРОИ РОМАНА «ИДИОТ» И ИХ ПРОТОТИПЫ

1

Науке известны некоторые прототипы героев Достоевского: Аристов, Нечаев, Ильинский. Однако образы романов очень удалены от прототипов, и расстояние между теми и другими намного превосходит, например, дистанцию между Катрановым и Инсаровым или Бахметевым и Рахметовым. Сюжет у Достоевского рождался из столкновения драматического события действительности, зачастую факта уголовной хроники, с философской идеей писателя. В ходе разработки сюжета складывались образы героев. Они никогда не были первоосновой замысла, как у Тургенева или Гончарова.

Л. П. Гроссман в результате известной полемики о прототипе Ставрогина пришел к выводу: «Достоевский стремился в своей портретной живописи не к исторической подлинности, а к выявлению своего художественно-философского замысла, и потому, согласно велениям этого высшего императива, он комбинировал, изменял, усиливал и глубоко преображал все данные бакунинской биографии и психологии».[1] И в другом месте: «В своей творческой работе Достоевский никогда не стеснял себя данными действительности и подлинными признаками прототипа; ему нужна была не определенная конкретная фигура во всех ее особенностях, а лишь ее художественная выразительность».[2]

Какими путями шла работа Достоевского над прототипами романа «Идиот»? В какие формы она воплотилась? Творческая история романа поддается прочтению благодаря наличию черновых тетрадей к роману и большой работе советских исследователей — В. С. Дороватовской-Любимовой, П. Н. Сакулина, Ф. И. Евнина, Г. М. Фридлендера и др. Пишущему эти строки удалось дополнить их труды несколькими новыми наблюдениями.

Как известно, первая запись к роману сделана 14 сентября 1867 года в Женеве. Центральным героем мыслится человек гордый и страстный, которого не понимают окружающие. «Прослыл Идиотом от матери, ненавидящей его. Кормит семейство, а считается, что ничего не делает. У него падучая и нервные припадки».[3] Важный образ Миньоны представляется писателю как свободная вариация реальной фигуры — пятнадцатилетней Ольги Умецкой, героини скандального уголовного процесса 1867 года, которая четырежды пыталась поджечь дом своих родителей, каширских помещиков, чтобы отомстить им за жестокое обращение с детьми.

«Главная мысль романа: Столько силы — столько страсти в современном поколении и ни во что не веруют. Беспредельный идеализм с беспредельным сенсуализмом».

Несколько выше на той же странице: «Весь роман: борьба любви с ненавистью».[4]

Итак, первый этап творческого процесса — драматизация действительности, художественное преображение текущей истории нравов; второй этап — извлечение «идей времени», построение гипотез, как бы объясняющих первоначальную картину разгула страстей.

18 декабря 1867 года писатель бросил прежние планы и сел за «совершенно новый» роман. Однако основная идейно-художественная концепция романа и даже новый Идиот — кроткий чудак, мечтающий о будущем блаженстве, — явились результатом предшествующей работы.

Фабула, новая по отношению к «Пра-Идиоту», вообще говоря не была новой: Достоевский в какой-то мере использовал схему своей ранней повести «Хозяйка». Светлый Ордынов, демонический Мурин и между ними полубезумная красавица Катерина отразились в схеме: князь Мышкин—Рогожин—Настасья Филипповна.

---

[1] Л. П. Гроссман. Творчество Достоевского. М., 1928, стр. 223.

[2] Л. П. Гроссман. Достоевский-художник. В кн.: Творчество Достоевского. М., 1959, стр. 363.

[3] Из архива Достоевского. «Идиот». Неизданные материалы. М.—Л., 1931, стр. 12.

[4] Там же, стр. 38.

lib.pushkinskijdom.ru

Сходство образов и некоторых сюжетных мотивов «Хозяйки» и «Идиота» отмечено Н. М. Чирковым.[5] Но давнюю схему «Хозяйки» Достоевский наполняет новым идеологическим содержанием. «Борьба любви с ненавистью», христианского гуманизма с беспредельным сенсуализмом конкретизируется в полярном противопоставлении двух образов: человека обостренной духовности и человека всепоглощающей страсти.

Сразу же после отсылки Каткову первых семи глав «Идиота» Достоевский пишет известные письма А. Н. Майкову от 31 декабря 1867 года (12 января 1868-го) и С. А. Ивановой от 1 (13) января 1868 года, в которых определяет цель нового романа — «изобразить вполне прекрасного человека». Свой собственный путь решения этой задачи писатель нащупывает через литературные параллели, в частности с образами Дон-Кихота и Пиквика. Но уже тогда в письме к Ивановой Достоевский заявляет: «На свете есть одно только положительно прекрасное лицо — Христос».[6]

Следующие девять глав романа, вопреки первоначальному плану, образовали не вторую часть, а завершение первой. Таким образом, первая часть окончательного текста была написана в конце февраля 1868 года. После этого наступил перерыв, и Достоевский вновь стал колебаться, перебирая возможные варианты развития сюжета: женитьба князя Мышкина на Настасье Филипповне, любовь Рогожина к Аглае, брак князя с Аглаей, смерть Настасьи Филипповны в борделе и т. д. Первая часть романа уже опубликована, а у Достоевского еще нет ни развернутого образа героя, ни законченной фабулы. Позднейшее утверждение писателя, что весь роман был задуман ради знаменитой финальной сцены, — явное преувеличение. Весной 1868 года он еще не знал, чем закончится роман. Первая часть во многом связывала его, но не всецело, и в процессе создания романа писатель наслаждался увлекательной, хотя и трудной игрой, строя фабулу после представления читателю главных героев.

Это не значит, что фабула была для него второстепенной задачей, подчиненной центральному характеру, как например у Тургенева (об этом пишет Генри Джеймс). Достоевский не мыслил героя вне фабулы и сам себе уяснял лицо героя только через действие. Перебирая фабульные варианты, он решал все ту же задачу: как должен выглядеть в современной России положительно прекрасный человек?

Первоначально он стремился к наглядному воплощению в образе князя Мышкина идеи единоличного добра, личного благодеяния. Эта идея сохранилась и в дальнейшем, но сквозь нее как бы проступила вторая, превышающая первую: идея самопожертвования. Достоевский хотел изобразить гуманиста-практика, помогающего людям в повседневной жизни своей любовью, нравственным влиянием и материальными средствами. В первой части герой успевает лишь получить наследство, но в черновиках намечались благотворения князя. Романист задумал князя Мышкина как «великого филантропа» (реализация мечты Раскольникова).

Позволительно предположить, что Достоевский при этом ориентировался на реальные исторические фигуры русских благотворителей того времени. Как известно, он с восхищением относился к знаменитому доктору Гаазу, но это историческое лицо явно не похоже на главного героя романа «Идиот», если не считать одного: сочувствия к преступнику. Известнейшим филантропом эпохи был писатель-романтик князь В. Ф. Одоевский, последний отпрыск аристократической фамилии, восходящей к Рюрику. Но на Одоевского князь Мышкин тоже не похож ни характером, ни внешним обликом, ни положением в обществе. Изучение мемуарной литературы и эпистолярного наследства эпохи 50—60-х годов привело нас к неожиданному выводу: наряду с автобиографическими чертами при создании образа князя Мышкина Достоевский воспользовался рядом деталей внешнего облика, биографии, быта и характера известного русского мецената и благотворителя графа Григория Александровича Кушелева-Безбородко.

Его отец, унаследовавший огромное состояние екатерининского канцлера Безбородко, основал Нежинскую гимназию высших наук, в которой учились Кукольник и Гоголь и которая была затем преобразована в лицей. Занимал в конце жизни важный пост государственного контролера, умер в 1855 году. Имел двух сыновей и двух дочерей.

Оба сына были бездетными, и род Кушелевых-Безбородко пресекся со смертью старшего из сыновей — Григория Александровича — в 1870 году (младший, Николай Александрович, умер еще раньше). Таким образом, Г. А. Кушелев-Безбородко был последним в роде (1832—1870). Он окончил Александровский лицей и в 1850 году начал службу в канцелярии комитета министров. В 1855 году назначен камер-юнкером и в том же году, по смерти отца, попечителем Нежинского лицея. Вступив во владение своей долей наследства, он стал миллионером: 2 тысячи душ крепостных крестьян, 500 тысяч рублей годового дохода накануне реформы

[5] Н. М. Чирков. О стиле Достоевского, ч. II. Изд. «Наука», М., 1967, стр. 11.
[6] Ф. М. Достоевский. Письма, т. II. ГИЗ, М.—Л., 1930, стр. 71.

lib.pushkinskijdom.ru

1861 года. Г. А. Кушелев-Безбородко прославился широкой благотворительностью (богадельни, детские приюты, щедрые пожертвования Нежинскому лицею) и покровительством искусству. Его собственным оркестром управлял известный композитор и дирижер Л. Минкус, в роскошном палаццо графа на Гагаринской набережной и в загородном доме в Полюстрово регулярно устраивались любительские спектакли и концерты, в которых участвовал хозяин, игравший на цитре. Кушелев-Безбородко и сам сочинял музыку.

Кушелев-Безбородко питал склонность к литературным занятиям. В 1857 году он издал «Очерки и рассказы» под псевдонимом Грицко Григоренко, а годом раньше подал ходатайство о разрешении издавать журнал. Во время путешествия с женой по Европе граф добился согласия Я. П. Полонского и Аполлона Григорьева, находившихся в Италии, редактировать его будущий журнал. Из Парижа он привез спирита Юма и пригласил в гости Александра Дюма-отца. В Полюстрово летом 1858 года состоялась свадьба Юма, женившегося на свояченице графа девице Кроль; шаферами спирита были флигель-адъютанты граф Алексей Бобринский и граф Алексей Толстой (известный русский поэт). Вскоре в Петербург прибыли Полонский и Григорьев. Под их руководством с января 1859 года начал выходить журнал графа — знаменитое впоследствии «Русское слово».

Считалось, что Кушелев-Безбородко швыряет деньги направо и налево. Весь Петербург говорил, что граф отправил Дюма в кругосветное путешествие за свой счет. На самом деле Дюма занял у него большую сумму, за что позже расквитался новым романом. В том же 1858 году граф осуществил издание стихотворений Аполлона Майкова (очень красиво оформленное) и купил за 4 тысячи все сочинения Александра Островского, которые выпустил в 1859 году роскошным двухтомным изданием. Кушелев-Безбородко издавал также Мея, Полонского, «Памятники старинной русской литературы» (под редакцией Костомарова), альбомы графики, «Шахматный листок» и т. д. Окружив себя музыкантами, поэтами и журналистами, граф задавал им пиры во дворце на Гагаринской, за что в свете этот дворец прозвали «кабаком». С 1860 года в журнале утверждается Благосветлов, и граф Кушелев-Безбородко в течение некоторого времени является издателем и номинально главным редактором революционно-демократического органа.

Бурные события 1862 года, очевидно, испугали Кушелева-Безбородко, и вскоре он отделался от журнала, целиком перешедшего в руки Благосветлова. Граф отходит от общественной жизни. В мае 1867 года он дал великолепный вечер с ужином на 700 человек и концертом в честь «славянского съезда». Многочисленные заграничные поездки Кушелева-Безбородко отразились в его «Очерках, рассказах, путевых заметках» (СПб., 1868).

Это был безвольный аристократ с чертами дегенерации, абсолютно непрактичный и пользовавшийся репутацией чудака. Тургенев в 1856 году писал Дружинину: «Кушелев мне кажется дурачком, — я его все вижу играющим у себя на вечере — на цитре — дуэт с каким-то итальянским голодным холуем...»[7] Писемский в 1858 году сообщал тому же Дружинину: «...у меня уморительный казус вышел с дураком Кушелевым..»[8] Благосветлов писал в 1859 году Попову: «Графа я никогда не считал выше глупого мальчишки...»[9] И Елена Штакеншнейдер записывает 21 июля 1858 года в дневнике: «Что за человек Кушелев? И человек ли или полоумный?»[10] Не хватает лишь слова «идиот».

Ни о ком другом в Петербурге не рассказывали столько анекдотов. Над Кушелевым-Безбородко насмехались, его передразнивали. Порою это был юмор низкого пошиба, потому что граф был тяжело больной человек: он страдал пляской святого Витта (хореей).

Князь Мышкин, как мы узнаем в 1-й главе романа, «отправлен был за границу по болезни, по какой-то странной нервной болезни, вроде падучей или виттовой пляски, каких-то дрожаний и судорог». В этом странном описании Достоевский соединяет свою эпилепсию с хореей Кушелева-Безбородко.

Сохранился «словесный портрет» Г. А. Кушелева-Безбородко: «Граф был высокий, стройный, холеный человек средних лет с небольшой русой бородкой и добрыми голубыми глазами. Двигался он всегда усталой походкой».[11]

В романе «Идиот» читаем: «Обладатель плаща с капюшоном был молодой человек... роста немного повыше среднего, очень белокур, густоволос, со впалыми щеками и с легонькою, востренькою, почти совершенно белою бородкой. Глаза его

---

[7] И. С. Тургенев, Полное собрание сочинений в двадцати восьми томах, Письма в тринадцати томах, т. III, Изд. АН СССР, М.—Л., 1961, стр. 53.

[8] Письма к Дружинину. М., 1948, стр. 255 (Государственный литературный музей. Летописи, кн. 9).

[9] М. Лемке. Политические процессы в России 1860-х гг. ГИЗ, М.—Л., 1923, стр. 620—621.

[10] Е. А. Штакеншнейдер. Дневник и записки. «Academia», М.—Л., 1934, стр. 224.

[11] Н. А. Лейкин в его воспоминаниях и переписке. СПб., 1907, стр. 133.

lib.pushkinskijdom.ru

были большие, голубые и пристальные...» Тенденция портрета совершенно ясна: превращение барина в аскета, подчеркивание бесплотности.

В известной книге К. Ф. Головина-Орловского «Русский роман и русское общество» сцена скандального визита нигилистов к князю Мышкину названа невозможной в бытовом отношении («Из любого дома таких посетителей выпроводили бы вон»). Головин был неправ. Вот свидетельство Д. В. Григоровича: «Сюда (в дом Кушелева-Безбородко, — *Р. Н.*) по старой памяти являлись родственники и рядом с ними всякий сброд чужестранных и русских пришлецов, игроков, мелких журналистов, их жен, приятелей и т. д. Все это размещалось по разным отделениям обширного... дома, жило, ело, пило, играло в карты, предпринимало прогулки в экипажах графа, нимало не стесняясь хозяином, который, по бесконечной слабости характера и отчасти болезненности, ни во что не вмешивался, предоставляя каждому полную свободу делать что угодно. При виде какой-нибудь слишком уже неблаговидной выходки или скандала, — что случалось нередко, — он спешно уходил в дальние комнаты...» [12]

В окружение графа в конце 50-х годов входили Дюма и Юм, Лев Мей и Аполлон Григорьев, граф Милорадович, певица Дарья Леонова, бывший пианист прусского короля Антон Контский, Василий Курочкин и генерал Баумгартен, русские художники, французские дипломаты, офицеры, журналисты; в Полюстрово побывала даже Юлия Пастрана. От автора «Трех мушкетеров» и бородатой женщины до демократов Благосветлова и Курочкина — таков был спектр этого общества.

Сюда приходили и без приглашений. Вот письмо И. А. Гончарова Дружинину (ноябрь 1856 года): «У Кушелева в понед. я буду или очень рано и тогда рано уеду, или же, напротив, явлюсь часу в одиннадцатом в исходе. Не уходите, пожалуйста, до меня. Не склоните ли Вы Льва Никол. и Василья Петр. ехать туда же? Ну что, с „эдаким" за церемонии! Я склонил Андрея Алекс... Пусть в городе говорят, что „набежали как голодные собаки" — во 1-х, это не про нас говорят, а во 2-х, оно смешно».[13] Гончаров предлагает Дружинину без церемоний привести с собой Л. Н. Толстого и В. П. Боткина, а сам обещает привести А. А. Краевского. Графа он называет «эдаким».

Особое место в биографии Кушелева-Безбородко занимает история его женитьбы на Любови Ивановне Кроль. «Судьба свела его с женщиной, имевшей на жизнь его роковое влияние... Отец ее был путейский генерал, времен гр. Клейнмихеля. В первый раз Любовь Ив. была замужем за гвардейским офицером Пенхержевским. После его смерти она вышла за Голубцова и в третий раз за гр. Григ. Ал. Кушелева. Старший брат Любови Ив., Николай Иванович Кроль, был бесспорно умный, хитрый и хорошо образованный человек. Так же как и сестра его, он имел большое влияние на графа».[14] Любовь Ивановна была красива, граф женился на ней по самой страстной любви, но у нее была плохая репутация. В феврале 1859 года Благосветлов писал Попову о графе: «О сиятельной бездарности нечего иначе думать. Это мальчишка, накрытый юбкой пройдохи женского рода».[15]

Е. А. Штакеншнейдер записывает 21 июля 1858 года: «И на графиню его, рожденную Кроль, надежда плоха; меценатство, может быть, в духе графа, но не графини. В Париже в один месяц они прожили сто тысяч рублей».[16] Запись от 14 октября 1859 года: «Родные и люди его круга от него отступились вследствие его женитьбы».[17]

Брак с этой «роковой» женщиной, или «пройдохой», шокировал высшее общество, к которому граф Кушелев-Безбородко принадлежал по рождению и состоянию. Это был брак с красивой авантюристкой, чье прошлое, очевидно, изобиловало любовными приключениями.

Не так же ли шокировано общество, когда князь Мышкин внезапно делает Настасье Филипповне предложение? Отметим, что уже после опубликования первой части «Идиота», напряженно разрабатывая фабулу романа, Достоевский все время уверенно предусматривает брак героя с Настасьей Филипповной, в одном из вариантов — тайный брак. Только 13 марта 1868 года Достоевский записывает в черновой тетради: «Н. Ф. не княгиня, а только борется: быть иль не быть?» И на другой день крупно: «NB Не — Княгиня».[18] Тем самым Достоевский уже ослабляет связи между князем Мышкиным и его предполагаемым прототипом.

---

[12] Д. В. Григорович. Литературные воспоминания. Гослитиздат, М., 1961, стр. 160.

[13] Письма к Дружинину, стр. 74.

[14] А. Г. Полянская. К биографии Л. А. Мея. «Русская старина», 1911, май, стр. 354.

[15] М. Лемке. Политические процессы в России 1860-х гг., стр. 618.

[16] Е. А. Штакеншнейдер. Дневник и записки, стр. 224.

[17] Там же, стр. 238.

[18] Из архива Достоевского. «Идиот». Неизданные материалы, стр. 109.

lib.pushkinskijdom.ru

В черновых тетрадях эти связи гораздо явственнее. Планируя разговор Гани с Аглаей, Достоевский записывает: «Известие, что сегодня у князя завтрак. Смотреть купленный кабинет редкостей. Стоил денег».

«У Князя завтрак: Граф Аф. Иван.; Рогожин, Старик, Учитель, Птицын, Ганя, Варя, Генерал, Коля, Ипполит, Нина Александровна. Молодой литератор. Оживленное утро. Генерал Иван Федорович приезжает, и странное общество».[19]

«Покамест действительно о князевых подвигах, добрых делах, детях, только слухи идут».[20] («Дети» — это детский клуб, образовавшийся вокруг князя).

«Непременно уж его обступили и со всех сторон тормошат как-бы денег добыть».[21]

«У него заведения и школы».[22]

Все эти детали, характеризующие князя Мышкина как мецената и филантропа (покупка кабинета редкостей, завтрак в «странном обществе», «молодой литератор», обступившие князя искатели денег, его «заведения и школы»), сближают образ князя с Г. А. Кушелевым-Безбородко. В черновых набросках некий Социалист нападает на князя Мышкина и «смеется, что он частным лицом хочет сделать благо человечеству, опираясь на свое богатство».[23]

Но эти подробности исчезли из окончательного текста как по причине их праздности в трагическом сюжете, так, возможно, и вследствие нежелания автора выдавать связь центрального образа с прототипом — лицом хорошо известным и еще живущим. Совпадений больше осталось в первой части романа, написанной еще с перспективой женитьбы князя на Настасье Филипповне.

В окончательном тексте в основном лишь мизансцена — дачи в Павловске среди парка — напоминает о жизни графа Кушелева-Безбородко и его «двора» в чудесном парке Полюстровской дачи, особенно в то шумное лето 1858 года, когда Кушелевы удивляли Петербург фейерверками, пирами и танцами в окружении знаменитых писателей, проходимцев и красивых женщин.

Поразительное впечатление производит письмо графа к Дружинину от 10 января 1857 года, написанное изысканно безграмотным русским языком, с галлицизмами в синтаксисе и фразеологии, а главное — выдержанное в печально приниженном тоне, с множеством благодарностей и извинений. Вот выдержка из письма:

«Вы мне советуете побывать у А. А. Краевского, чтоб пригласить его именно в этот день, и я бы с удовольствием последовал бы вашему совету, если б поистине я не избегал всякие выходы, а более всего визитов.

Уж несколько раз был возбужден этот вопрос, и несколько раз я был принужден немного глухо и малопонятно отнекиваться от этих разъездов; теперь я считаю долгом своим пред вами, как пред человеком, которого я искренно уважаю, откровенно открыть причины таковых моих поступков.

Я нездоров, и если не выезжаю один никогда, — всегда с лицом, хорошо знающим мое положение; притом к лицам слишком близким, у которых я совершенно как дома. Все это я делаю не из каприза пустого и предосудительного, а по просьбе моего доктора. — Благодаря богу, мое здоровье поправляется; теперь я могу надеяться совершенного воздоровления, но только еще жду его, а не имею, а посему всегда опасаюсь какого-нибудь пароксизма моей болезни, который бы меня застал не дома, — вот искренняя причина моей сомкнутости».[24]

Прочитав это письмо, мы получаем наглядное представление о характере этого слабого и болезненного человека, несущего свою болезнь словно некую метафизическую вину, боящегося быть неприятным из-за нее и подписывающего письмо к литератору (пусть даже известному) стереотипной формулой: «Преданный и готовый к услугам».

Как мы видим, вполне вероятно, что образ князя Мышкина, эксцентричного аристократа, предлагающего руку содержанке, раздающего деньги просителям и слывущего в свете «идиотом», образ человека, физически и нервно надломленного, смиренно переносящего скандалы и унижения, своей социально-бытовой выразительностью обязан графу Кушелеву-Безбородко.

Достоевский услышал о графе еще в Твери. В 1859 году в мартовской книжке «Русского слова» был напечатан «Дядюшкин сон». По возвращении в Петербург писатель вращался в литературном кругу, тесно связанном с начальным периодом «Русского слова» (Майков, Григорьев, Полонский, Мей, Всеволод Крестовский и др.). Мы не располагаем сведениями о личном знакомстве Достоевского с графом, но не знать об этой причудливой фигуре петербургского общества и о странностях графа Достоевский не мог. Ряд упоминаний о нем, всегда чисто деловых, встречается в письмах Достоевского. Кушелев-Безбородко опубликовал в сентябрь-

---

[19] Там же, стр. 105—106.
[20] Там же, стр. 107.
[21] Там же, стр. 112.
[22] Там же, стр. 96.
[23] Там же, стр. 100.
[24] Письма к Дружинину, стр. 166.

lib.pushkinskijdom.ru

ской книжке «Русского слова» за 1861 год рецензию на роман «Униженные и оскорбленные», весьма неглубокую, но в целом положительную.

Нет сомнений, что Достоевский сочувствовал тяжело больному графу и не разделял общего иронического отношения к этому человеку. Думается, что и женитьба Кушелева-Безбородко на «женщине с прошлым» могла вызвать сочувствие Достоевского. Именно в 1867 году внимание писателя было вновь привлечено к графу в связи с упомянутым выше вечером в честь «славянских представителей». Достоевский выехал за границу несколько ранее этого события, но не мог не узнать о нем из русских газет, которые читал с большим вниманием. В этот период Достоевский неоднократно называет себя в письмах «славянофилом», и новая ориентация графа не могла не импонировать писателю.

Но уже в ходе создания романа Достоевский далеко отошел от прототипа; возможно, это связано и с определенным разочарованием в графе Кушелеве-Безбородко, с осознанием его незначительности. Во всяком случае, 15 (27) мая 1868 года Достоевский писал Майкову из Флоренции, сообщая проект цикла исторических «былин», в которых Майков мог бы изложить славянофильскую философию истории: «Я-бы прошел до Бирона, до Екатерины и [до бояр] далее, — я бы прошел [далее] до освобождения крестьян и до бояр, рассыпавшихся по Европе с последними кредитными рублишками..., до всегуманных и всесветных граждан русских графов, пишущих критики и повести и т. д. и т. д.»[25] Эта последняя инвектива против выродившейся русской аристократии косвенно задевает Кушелева-Безбородко и его литературные претензии: ирония Достоевского не может относиться ни к Алексею Константиновичу Толстому, ни к Льву Толстому. Именно в 1868 году Кушелев-Безбородко напомнил о своих писательских грехах изданием двухтомника своих произведений, и Достоевский мог знать об этом, хотя и находился за границей.

Самая же существенная причина отхода Достоевского от прототипа главного героя заключалась в том, что этот прототип оказался недостаточен, слишком мелок для той грандиозной идеи, к которой романист пришел в ходе творческой работы. Обычные средства не могли удовлетворить писателя, не могли помочь разрешению задачи изображения положительно прекрасного человека. Установка писателя на образ, превышающий свою среду и эпоху, как бы свободный от социальной и исторической детерминированности, вела Достоевского к привлечению романтического художественного опыта.

Начиная со второй части романа образ главного героя постепенно утрачивает определенные социально-характерные черты. Мы не замечаем богатства князя Мышкина, не видим его дома: он проживает в одной из гостиниц Петербурга и на даче Лебедева в Павловске. Нет в романе и запланированного ранее «завтрака у князя», исчезли намеки на благотворительную деятельность («школы и заведения»). Не вошел в роман и детально обдуманный «детский клуб» князя Мышкина. Достоевский перестает заботиться о бытовой характерности. Мы больше не смотрим на князя извне, а постепенно «вживаемся» в его образ и начинаем смотреть на окружающий мир глазами героя. В первой части мы видели его башмаки с толстыми подошвами, теперь видим его сны. Когда восприятие мира глазами героя прерывается криком: «Парфен, не верю!» — и эпилептическим припадком, характер повествования мгновенно меняется, и «всезнающий автор» выступает с медицинскими пояснениями по поводу болезни князя. Но когда герой в ясном сознании, все дается через его восприятие.

Снижается бытовая характерность — возрастает трагическое философское напряжение действия. В доме Рогожина автор вводит целый ряд символических деталей, намеков и предсказаний. Князь Мышкин дважды берет в руки нож с оленьим черенком, и Рогожин дважды отбирает его. В обстановке раскольничьего гнезда внезапно возникает копия с гольбейновского «Трупа Христа» — картина, изображающая смерть бога, символ погибающей веры. Происходит обмен крестами, это символическое братание князя и Рогожина, после чего старая мать Рогожина благословляет героя. Действие приобретает глубину и многозначность. В построении образов Достоевский переходит от социально-бытовой характерности к философской символизации.

Характер князя изменяется Достоевским. Так, признание в любви, сделанное князем Настасье Филипповне в первой части, теперь «дезавуируется». В первой части герой целовал портрет Настасьи Филипповны, а во второй — уверяет, что она «сумасшедшая, помешанная» (скандал в Павловском вокзале).

Все сильнее акцентируется одухотворенность князя, он более не выглядит способным на страстную любовь. Речь идет уже не о том, что красота спасет мир, а о том, чтобы спасти от неминуемой гибели эту самую красоту.

Мотивы ужаса и тоски начинают все сильнее нарастать в третьей части, где светлое интермеццо (князь и Аглая) контрастно перебивается темой смерти в исповеди Ипполита. Эта часть романа завершается свиданием князя и Настасьи Филипповны в саду. Авторские ремарки к диалогу в конце третьей части образуют

[25] Ф. М. Достоевский. Письма, т. II, стр. 192.

lib.pushkinskijdom.ru

прогрессию: «сердце его переполнилось и заныло от боли», «отступил в испуге», «проговорил в отчаянии», «вскричал, ломая свои руки», «воскликнул с беспредельной скорбью». Первая часть романа — надежда, вторая — тревога, третья — отчаяние. .

Когда сюжет определился, Достоевский начинает подбирать новые реалии, подлинные штрихи, анекдоты и эпизоды из действительности взамен отвергнутых Идет монтаж драматических сцен и скандалов, большею частью не вымышленных, а творчески развитых Достоевским из фактов его биографии и современной ему истории.

2

Как известно, образ князя Мышкина содержит ряд характерных деталей из жизни самого Достоевского.

Начнем хотя бы с болезни князя Дело не только в том, что Достоевский с полным знанием дела описывает эпилепсию, придавая князю своеобразное «обаяние слабости», но и в том, что писатель вводит в образ князя фантастические элементы. Достоевский неоднократно испытывал перед припадком состояние так называемой ауры с ее галлюцинациями, деформацией естественного ощущения времени и особым мучительным наслаждением Достоевский считал, что аура наделяет человека исключительными способностями прозрения, интуитивного понимания людей и мира.

Герой-эпилептик в физическом смысле беззащитен перед миром Но в «священной болезни» (древнее название эпилепсии) заключается и его сила Князь Мышкин наделен особой мудростью, истоки которой скрыты от окружающих

Известен и ряд других автобиографических деталей образа: любовь к детям, восхищение «славными письменными принадлежностями» генерала Епанчина, великодушный расчет с кредиторами покойного купца Папушина, который напоминает о подобном жесте Достоевского — принятии на себя долгов усопшего Михаила Михайловича. Рассказ князя о пьяном солдате, у которого он купил крест, соответствует аналогичному случаю, происшедшему с самим Достоевским в 1865 году.

Очень важное место в романе заняли творчески преображенные воспоминания Достоевского о знакомстве с сестрами Корвин-Круковскими При внимательном чтении романа и «Воспоминаний детства» Софьи Ковалевской ряд совпадений выступает с полной наглядностью.

Так, беседа героя с генеральшей Епанчиной и ее дочерьми в первой части романа напоминает о беседах Достоевского с генеральшей Корвин-Круковской и ее дочерьми Анной и Софьей в Петербурге весной 1865 года. Софья Ковалевская вспоминает, как живо описывал Достоевский минуты ожидания казни, как потрясающе рассказывал о своей болезни. Оба этих рассказа писатель вложил в уста князя Мышкина.

Выразительна и сама мизансцена: Достоевский (как и герой «Идиота») рассказывал двум юным девушкам о страшных и порою шокирующих сторонах жизни в присутствии их матери. Он характеризовал сестрам Корвин-Круковским их внешность: то же самое делает и князь Мышкин. Подтрунивание Анны Васильевны над Достоевским («желание противоречить, дразнить его», по словам мемуаристки) отразилось в насмешках влюбленной Аглаи над князем Мышкиным, а отношение Елизаветы Федоровны Корвин-Круковской к необычному другу ее дочерей («мать очень его полюбила») — в отношении Лизаветы Прокофьевны Епанчиной к князю Мышкину.

Особенно любопытно уже мельком отмеченное Г. Фридлендером сходство между А. В. Корвин-Круковской и Аглаей[26] Старшая сестра Софьи Ковалевской была замечательно красива, талантлива, умна и горда. Достоевский был влюблен в нее и делал ей предложение; А. Г. Достоевской он позже рассказывал, что Анна Васильевна была его невестой, но затем он вернул ей слово. Эта легенда напоминает странное необъявленное жениховство князя Мышкина. А упоминание в черновиках об отношении сестры Аглаи к князю: «Аделаида — немая любовь»[27] — прямо ассоциируется с безмолвной любовью Софьи Корвин-Круковской, любовью, которую не мог не заметить Достоевский.

Одним из важнейших эпизодов четвертой части романа является вечер у Епанчиных. Общеизвестно, что Достоевский не был своим человеком в салонах Петербурга. Однако именно весной 1865 года ему довелось присутствовать на прощальном вечере у Корвин-Круковских, который должен был ему показаться в высшей степени светским. Софья Ковалевская описывает разношерстное общество на этом вечере: жена и дочери военного министра Милютина («сам министр обещал заехать на минутку под конец вечера, однако слова не сдержал»), очень

[26] Г. М. Фридлендер. Реализм Достоевского. Изд. «Наука», М.—Л., 1964, стр. 227.

[27] Из архива Достоевского. «Идиот». Неизданные материалы, стр. 132.

lib.pushkinskijdom.ru

старый и очень важный сановник-немец, какой-то разорившийся помещик из остзейских губерний, много почтенных вдов и старых дев и несколько старых академиков. Среди гостей был молодой полковник генерального штаба Андрей Ивапович Косич, блестящий офицер, который на правах дальнего родственника ухаживал за А. В. Корвин-Круковской. «Стоило Достоевскому взглянуть на эту красивую, рослую, самодовольную фигуру, чтобы тотчас возненавидеть ее до остервенения... в голове его сложился целый роман: Анюта ненавидит и презирает этого „немчика", этого „самодовольного нахала", а родители хотят выдать ее замуж за него и всячески сводят их».[28]

Эта подлинная картина вечера во многом отразилась в романе. Достоевский выводит старого важного сановника, делая его «покровителем» Епанчиных; знатную старуху Белоконскую; солидного генерала с немецким именем, барона или графа; пожилого барина-англомана; князя N., известного победителя женских сердец; князя Щ., Евгения Павловича Радомского и других. Писатель отмечает покровительственное отношение светской среды к Епанчиным; такое же отношение зафиксировано в мемуарах Софьи Ковалевской: «Общего у всех этих людей ничего не было; почти все они, однако, приняли мамино приглашение и приехали на наш вечер из старой памяти, „pour cette pauvre chère Lise"».[29]

Описание вечера у Епанчиных дышит плохо скрытой ненавистью. Князь Мышкин резко противопоставлен этой среде, его речей не понимают, его страстная прямота и откровенность вызывают смущение и недовольство сановников и генералов. Эпизод «проповеди» князя Мышкина завершается припадком эпилепсии. Вся эта драматическая сцена гиперболизированно отражает инцидент на вечере у Корвин-Круковских, где Достоевский держался очень неловко и говорил крайне неуместные вещи, противопоставляя евангельскую мораль современным светским нравам.

Особое место занимает в романе образ Евгения Павловича Радомского, блестящего и остроумного красавца, который, как постепенно выясняется, желает поправить свои дела женитьбой на Аглае Епанчиной. Евгений Павлович — флигель-адъютант, но в разгаре событий выходит в отставку, предчувствуя скандальное крушение своего дяди, очень крупного администратора, совершившего большую растрату и покончившего с собой. Образ Евгения Павловича подготовлен в черновиках довольно подробно: сначала неоднократно упоминается ухаживающий за Аглаей кавалергард, затем он превращается во флигель-адъютанта, и, наконец, появляется имя — Вельмончек.

П. Н. Сакулин, комментируя свою публикацию черновиков «Идиота», остановился на выразительной фигуре Вельмончека и даже предположил: «Может возникнуть вопрос, не было ли действительного лица с фамилией Вельмончек, которым Достоевский воспользовался в качестве прототипа для жениха Аглаи».[30] Сакулин справедливо указал, что Вельмончек черновых тетрадей стал Евгением Павловичем Радомским окончательного текста.

По нашему мнению, «жених Аглаи» возник в плане романа как свободная разработка реального образа полковника Косича, вызвавшего ревность писателя своим ухаживанием за Анной Васильевной. Насколько свободна была эта разработка, показывает одна деталь из черновых тетрадей, как ни странно, не расшифрованная Сакулиным. Достоевский записывает в черновике: «Родной дядя Вельмончекъ Политк».[31] Это значит: «Родной дядя Вельмончека — Политковский».

Камергер, тайный советник Александр Гаврилович Политковский — фигура историческая. Он был при Николае I правителем дел «Комитета 18 августа 1814 года» (комитета по делам о раненых). В его распоряжении находился так называемый инвалидный капитал. В течение ряда лет Политковский поражал Петербург своей роскошью, содержал любовниц, для которых выписывал туалеты из Парижа, и т. д. В начале 1853 года поползли слухи о грандиозной растрате во вверенном Политковскому комитете, 1 февраля Политковский внезапно умер, а 4 февраля император назначил ревизию, которая сразу же обнаружила кассу, наполненную вместо денег расписками покойного. Политковский растратил один миллион сто тысяч рублей инвалидного капитала. В Петербурге говорили, что он отравился ввиду неминуемого разоблачения.

Эту самую сенсационную растрату 50-х годов Достоевский перенес в роман «Идиот». Генерал Епанчин рассказывает князю Мышкину, что дядя Евгения Павловича — начальник какой-то канцелярии в Петербурге: «вперед, гастроном и вообще повадливый старикашка... Ха! Ха! Я знаю, что он слышал про Настасью Филипповну и даже добивался». После самоубийства дяди потрясенный генерал сообщает: «Капитон Алексеич Радомский, дядя Евгения Павлыча... застрелился,

[28] Ф. М. Достоевский в воспоминаниях современников, т. 1. Изд. «Художественная литература», М., 1964, стр. 352.

[29] Там же, стр. 350.

[30] П. Н. Сакулин. Работа Достоевского над «Идиотом». В кн.: Из архива Достоевского. «Идиот». Неизданные материалы, стр. 262.

[31] Из архива Достоевского. «Идиот». Неизданные материалы, стр. 156.

lib.pushkinskijdom.ru

утром, на рассвете, в семь часов. Старичок, почтенный, семидесяти лет, эпикуреец, — и точь-в-точь как она говорила, — казенная сумма, знатная сумма!» Кстати, в черновиках романа планировалось самоубийство дяди посредством отравления, как в истории Политковского.

Таким образом, Евгений Павлович Радомский задуман как свободная вариация фигуры полковника Косича, мнимого претендента на руку А. В. Корвин-Круковской; затем Достоевский, наслаждаясь своего рода местью, сделал Косича племянником Политковского. Конечно, в результате ничего (кроме сюжетного мотива, не осталось от реального Косича, которого Достоевский, по сути дела, и не знал вовсе).

В черновиках «Идиота» планировался конфликт между князем Мышкиным и флигель-адъютантом (будущим Евгением Павловичем). Об этом свидетельствует краткая запись: «В 5-й Части скандал Князя должен быть слишком крупен. Публичное оскорбление (жена Ч-го). Объяснение Князя. Флигель-адъютант, почти дуэль».[32] В романе эта запись развернута в эпизоде скандала в Павловском вокзале, когда молодой красивый офицер, приятель Евгения Павловича, оскорбляет Настасью Филипповну, называя ее «этой тварью», и когда она в ответ бьет офицера тросточкой по лицу. Князь Мышкин хватает офицера за руки, когда тот в первом порыве ярости бросается на Настасью Филипповну. Таким образом столкновение (назревавшая дуэль) происходит у князя не с Евгением Павловичем, а с его приятелем. Но что означает фраза: «Публичное оскорбление (жена Ч-го)»? Ни в романе, ни в черновиках к нему нет персонажа с соответствующей этому сокращению фамилией. Несомненно, Достоевский фиксирует для дальнейшего использования какое-то подлинное скандальное происшествие своего времени. Какое же?

По нашему мнению, речь идет о публичном оскорблении жены Чернышевского. Об этом происшествии сообщается во «всеподданнейшем отчете» III отделения за 1862 год: «В Павловске 10 июня при выходе из вокзала адъютант Образцового кавалерийского эскадрона ротмистр лейб-гвардии уланского полка Любецкий, приняв по ошибке двух дам за женщин вольного обращения, оскорбил их. Бывшие при них четыре студента окружили Любецкого и, угрожая ему мщением, объявили, что одна из этих дам — жена литератора Чернышевского, а другая — сестра ее. Любецкий через родственников их и полицеймейстера просил извинения, но муж Чернышевской... домогался отдать дело на суд общества офицеров».[33] Сохранились и письма Н. Г. Чернышевского по этому поводу. Характер оскорбления, нанесенного гвардейским офицером Ольге Сократовне, совпадает с характером оскорбления, которому подверглась Настасья Филипповна в романе «Идиот». Конечно, между героиней романа Достоевского и женой великого революционера нет ничего общего, но Достоевского интересовала лишь типичность события, «слишком крупный скандал». Случай с О. С. Чернышевской послужил Достоевскому как бы опорным фактом при создании аналогичного эпизода романа.

В письме к Майкову от 20 марта (2 апреля) 1868 года Достоевский заявляет: «В совершенную верность характера Настасьи Филипповны я впрочем и до сих пор верю. Кстати: Многие вещицы в конце 1-й части — взяты с натуры, а некоторые характеры — просто портреты, н. п. Генерал Иволгин, Коля».[34] С кого списаны эти портреты, мы можем только гадать, не имея для сопоставлений достаточного материала. Важно само утверждение Достоевского о портретности этих второстепенных персонажей.

Мы видим, что для романа «Идиот» характерно широкое использование различных подлинных фактов из биографии Достоевского, событий из жизни Петербурга 50—60-х годов XIX века. И дело не только в том, что Достоевскому была нужна одна лишь «художественная выразительность» конкретной исторической фигуры, как об этом говорил Л. П. Гроссман. Ведь и самая «идея» каждого образа всегда берется романистом из животрепещущей действительности, из политических, социальных и философских дискуссий его времени. Если, по словам Горького, Салтыков-Щедрин был способен уловить политику в быту, то Достоевский замечательным образом улавливал философию в быту. Если Гончаров, создавая «Обыкновенную историю» и «Обломова», знал свой ответ на поставленные им вопросы, то Достоевский ищет этот ответ в романе. Сюжет «Идиота» отягощен остатками отвергнутых вариантов, точнее — вариантов, от которых писатель отказался в разгаре работы, уже после опубликования одной или двух частей. Отсюда такое огромное количество «нестреляющих ружей» (намечавшаяся дуэль князя Мышкина вдруг разрешается с небрежностью, свидетельствующей о равнодушии автора) и брошенных на полдороге образов (Ганя первой части в дальнейшем совершенно утрачивает смысл и какое-либо сюжетное значение). Лишь постепенно, по мере приближения к финалу, фабула как бы «очищается» от случайного, про-

---

[32] Там же, стр. 140.

[33] Н. Г. Чернышевский, Полное собрание сочинений в пятнадцати томах, т. XIV, Гослитиздат, М., 1949, стр. 833.

[34] Ф. М. Достоевский. Письма, т. II, стр. 102—103.

lib.pushkinskijdom.ru

бивается к свету, словно стройный молодой побег дерева. Так называемые прототипы (в применении к Достоевскому, как мы пытались показать, о них можно говорить лишь условно) служат писателю своеобразным трамплином, отталкиваясь от которого он вырабатывает свою философско-художественную интерпретацию действительности.

Достоевский в своих романах создает исключительные характеры, но законы сознания и бытия его героев исторически обусловлены, и такой историзм хорошо понимал Достоевский. Роман «Идиот» особенно богат рассуждениями о своеобразии человеческого мышления в различные эпохи: так, вполне серьезные мысли скрыты в клоунаде Лебедева на темы психологии средневекового людоеда. Законы сознания, действующие в романах Достоевского, суть законы исторически конкретного сознания — большею частью, при всех противоречиях, это сознание русского общества, русской интеллигенции второй половины XIX века, эпохи развития капитализма и неуклонного роста революционного движения.

ОТРЫВОК ИЗ РОМАНА «БРАТЬЯ КАРАМАЗОВЫ» ПЕРЕД СУДОМ ЦЕНЗУРЫ

(ПУБЛИКАЦИЯ В. К. ЛЕБЕДЕВА)

В 1886 году, по совету Л. Н. Толстого, книгоиздательство «Посредник» решило опубликовать отдельной книгой отрывок из романа Ф. М. Достоевского «Братья Карамазовы» под заглавием «Рассказ старца Зосимы». Обратились за согласием к жене писателя А. Г. Достоевской. Она ответила положительно. «Достоевская разрешила издать отрывок, который Вы указали. Мы все очень рады этому, выйдет отличная книжечка», — писал Л. Н. Толстому П. И. Бирюков 8 ноября 1886 года.[1] Об этом же сообщал Толстому и В. Г. Чертков.[2]

Отрывок, взятый из издания сочинений Ф. М. Достоевского 1885 года,[3] был представлен в Петербургскую цензуру. Но разрешения на опубликование его добиться не удалось. Цензура запретила печатать «Рассказ старца Зосимы» «вследствие заключающегося в нем мистически-социального учения, несогласного с духом учения православной веры и церкви и существующими порядками государственной и общественной жизни».

По просьбе сотрудников «Посредника» (может быть, и самого Л. Н. Толстого) за книгу взялся хлопотать профессор Петербургского университета К. Н. Бестужев-Рюмин,[4] но и эти хлопоты не увенчались успехом.

Публикуемые документы свидетельствуют о том, что при общем отрицательном отношении к возглавляемому Л. Н. Толстым издательству на разрешение книги, многие «изречения и места» которой направлены «к осуждению существующих порядков социального строя», надеяться не приходилось.

В последующие годы было сделано еще несколько попыток издать «Рассказ старца Зосимы» в «Посреднике», но цензура оставалась непреклонной.

Журнал заседаний 5 декабря 1886 г. Ст. 8

Доклад цензора Коссовича

Фирма «Посредник», издающая специально книжки для народа, представила на рассмотрение цензуры известный отрывок из романа Достоевского «Братья Карамазовы» под заглавием «Рассказ старца Зосимы». Выбор фирмы пал в дан-

---

[1] Музей истории религии и атеизма, ф. 17, оп. 1, ед. хр. 113, л. 24.

[2] Л. Н. Толстой, Полное собрание сочинений, юбилейное издание, т. 85, Гослитиздат, М., 1935, стр. 404.

[3] Ф. М. Достоевский, Полное собрание сочинений в шести томах, т. VI, СПб., 1885, стр. 197—220.

[4] К. Н. Бестужев-Рюмин, племянник декабриста М. П. Бестужева-Рюмина, был знаком с Л. Н. Толстым, сообщил Толстому некоторые сведения о декабристе В 1878—1882 годах заведовал Высшими женскими курсами, которые по его имени называют «бестужевскими». Профессор Петербургского университета, с 1890 года — академик. При посредстве Бестужева-Рюмина Александру III было передано письмо Толстого, написанное после событий 1 марта 1881 года. Об отношении Толстого к К. Н. Бестужеву-Рюмину свидетельствует запись в дневнике, сделанная 21 июня 1881 года: «Бестужевы два брата. Профессор — порченый наукой. Был добрый. Теперь профессор, чиновник, писатель славянофил, и — воспоминание о человеке» (Л. Н. Толстой, Полное собрание сочинений, т. 49, стр. 45).

lib.pushkinskijdom.ru

ном случае как раз на такое произведение даровитого беллетриста, в котором излагается нравственно-религиозное учение. почти тождественное с новейшими воззреньями графа Льва Толстого. Так, на многих страницах рассказа автор поучает, что на земле можно устроить «благолепному человеку» рай.

«Жизнь есть рай, и все мы в раю, да не хотим знать того, а если бы захотели узнать, завтра же и стал бы на всем свете рай» (стр. 197). — «Мы не понимаем, что жизнь есть рай, ибо стоит только нам захотеть понять — и тотчас же он настанет, во всей красоте своей» (стр. 205). — «Что жизнь есть рай, об этом я давно уже думаю» (стр. 207). — «Рай, говорит, в каждом из нас затаен, вот он теперь и во мне кроется, и, захочу, — завтра же он настанет для меня в самом деле и уже на всю жизнь» (стр. 207). — «Настанет для них царствие небесное уже не в мечте, а в самом деле» (стр. 207—208). — «Знаю, что наступит рай для меня, тотчас же и наступит, как объявлю» (стр. 211). — «Разом ощутил в душе моей рай, только лишь исполнил, что надо было... А теперь предчувствую Бога, сердце как в раю веселится...» (стр. 213).

Следует каждому, говорит далее Достоевский, взять на себя грехи целого мира.

«Знай, что воистину всякий перед всеми в винах и за все виноват... Пусть и грешен пред всеми, да зато и меня все простят, вот и рай. Разве я теперь не в раю?» (стр. 198).

Непротивление злу автор считает в высшей степени необходимым для спасения души.

«Помни особенно, что не можешь ничьим судиею быти Ибо не может быть на земле судьи преступника, прежде чем сам сей судья не познает, что и он такой же точно преступник...»; «Верь сему, несомненно верь, ибо в сем самом и лежит все упование и вся вера святых» (стр. 219—220). — «Если же злодейство людей возмутит тебя негодованием и скорбью уже необоримою. даже до желания отмщения людям, то более всего страшись сего чувства; тотчас же иди и ищи себе мук, так как ты сам был виновен в сем злодействе людей» (стр. 220).

Даже выражения одни и те же у обоих писателей. Так, напр, на стр. 211 встречается изречение, ставшее эпиграфом для народных книжек, написанных Львом Толстым, «Господь не в силе, а в правде».

В рассказе старца Зосимы встречаются также изречения и места, направленные, очевидно, к осуждению существующих порядков социального строя, по отношению высших классов к низшим. Автор категорически осуждает отношение господ к прислуге, отношения офицеров к солдатам, корпусное воспитание. ложное, по его мнению, понимание воинской чести и т. п. (стр. 198, 202, 204, 206, 207, 208).

Ввиду изложенного цензор полагал бы неудобным разрешение к напечатанию, в народном издании, рассказа старца Зосимы, усматривая явный вред в распространении в крестьянской среде мистически-социального учения, имеющего только видимое сходство с учением Христа, но в сущности совершенно противоположное доктрине православной веры.

3 декабря 1886 г.

Определено: Согласно мнению цензора, отрывок «Рассказ старца Зосимы» к написанию отдельною брошюрою не дозволять.[5]

16 декабря 1886 г. № 1774.

Канцелярия СПб. цензурного комитета, по приказанию г. председательствующего, извещает г. коллежского секретаря Бирюкова, вследствие поданного в комитет прошения, что «Рассказ старца Зосимы», заимствованный из романа Ф. М. Достоевского «Братья Карамазовы», не дозволен к напечатанию вследствие заключающегося в нем мистически-социального учения. несогласного с духом учения православной веры и церкви и существующими порядками государственной и общественной жизни. Так, напр., в нем объясняется, — что невозможно быть на земле судьею, доказывается ненормальность отношения господ к прислуге, вредность корпусного воспитания, ложность понятия о воинской чести и т п.

Подобного рода сочинение не удовлетворяет условиям подцензурной печати и для чтения простого малоразвитого народа — с какою целью «Рассказ старца Зосимы» и предназначается — не может быть признано полезным и удобным.

Рассказ удержан, по силе 71 статьи устава цензурного, при делах комитета.

Исполняющий обязанности секретаря цензор Пантелеев
Помощник секретаря[6]

---

[5] Центральный государственный исторический архив СССР, ф. 777, оп. 3, ед. хр. 57, 1886 г., л. 74.

[6] Там же, л. 86

lib.pushkinskijdom.ru

‹Записка начальника Главного управления по делам печати Е. М. Феоктистова председателю Петербургского цензурного комитета›

Мой старый друг, бывший профессор здешнего университета К. Н. Бестужев-Рюмин, человек прекраснейший, но несколько не от мира сего, является ходатаем за фирму «Посредник». Означенная фирма жалуется, что цензура запретила предназначенную для народа брошюру (из сочинений Ф. М. Достоевского), которую при сем прилагаю. При свидании покорнейше прошу сообщить мне, чем руководствовался цензурный комитет. Впрочем, еще не зная его соображений, я готов заранее признать их вполне правильными, ибо ничего мерзостнее «Посредника» нет и быть не может. Надо обращать особое, бдительное внимание на его деятельность, очевидно, направленную ко злу.

26 марта 87 г.[7]

В. Н. КОНОВАЛОВ

НЕОПУБЛИКОВАННЫЙ ОТРЫВОК ИЗ ПОВЕСТИ Н. Г. ЧЕРНЫШЕВСКОГО «ИСТОРИЯ ОДНОЙ ДЕВУШКИ»

Среди произведений, написанных Н. Г. Чернышевским в Сибири, наиболее значительным, после «Пролога», является повесть «История одной девушки». Она интересна в нескольких отношениях.

Во-первых, в ней решаются проблемы, характерные для всего творчества писателя и литературы 60-х годов: положение женщины, формирование нового отношения к жизни, противостоящего мещанской морали. События, описанные в повести, происходят в конце 40-х—начале 50-х годов, т. е. «накануне» революционной ситуации 60-х годов. По словам одного из современников Н. Г. Чернышевского В. Шаганова, «История одной девушки» составляет как бы введение в романы «Что делать?» и «Пролог» и «из тайников борьбы индивидуальной души вводит в следующую стадию, стадию общественной борьбы и более широких интересов».[1]

Во-вторых, в этой повести Чернышевский предстает перед нами как тонкий психолог. Он детально прослеживает духовную эволюцию своей главной героини Лизы Свилиной.

Однако повесть почти не привлекла внимания исследователей. За исключением работ М. П. Николаева [2] и комментариев к XIII тому полного собрания сочинений,[3] о ней встречаются только краткие упоминания. Остается открытым вопрос о каноническом тексте этого произведения.

Нелегально посланная в 1871 году из Сибири Пыпину, «История одной девушки» до 1906 года пролежала в его архиве и была впервые опубликована в 10-м томе первого собрания сочинений Н. Г. Чернышевского под названием «Тихий голос».[4] Вторично она была опубликована в XIII томе полного собрания сочинений, причем ее текст коренным образом отличается от того, который был напечатан в издании 1906 года. Дано другое заглавие, вынесены в приложения довольно значительные части, что изменило не только композицию, но и идейное содержание повести.

Основанием для такой операции для составителей XIII тома послужили, видимо, слова Чернышевского в письме, которым он сопроводил повесть: «Карандашом обозначено то, что должно вычеркнуть. Повесть остается будто бы не дописана. Но это лучше для внушения морали, которая понятна и без вычеркнутого».[5] Но анализ рукописи и содержания повести заставляет сделать вывод, что это ука-

---

[7] Там же, л. 53.

[1] В. Н. Шаганов. Николай Гаврилович Чернышевский на каторге и в ссылке. СПб., 1907, стр. 18.

[2] См., например: М. П. Николаев. Художественные произведения Н. Г. Чернышевского, написанные на каторге и в ссылке. Тула, 1959, стр. 144—165.

[3] Н. Г. Чернышевский, Полное собрание сочинений в пятнадцати томах, т. XIII, Гослитиздат, М., 1949, стр. 901.

[4] Н. Г. Чернышевский, Полное собрание сочинений в десяти томах, т. X, ч. 1, СПб., 1906, стр. 33.

[5] Н. Г. Чернышевский, Полное собрание сочинений в пятнадцати томах, т. XIV, стр. 507.

lib.pushkinskijdom.ru

зание писателя было продиктовано соображениями не литературного, а цензурного характера.[6]

Кроме того, в рукописи имеется глава «Оправдание» (с которой начинается повесть), не опубликованная ни в издании 1906 года, ни в приложениях к повести в XIII томе.

Приводим ее текст: «Я взяла портрет со стола брата. Мне надобно было узнать, правду ли говорят об этой женщине ее близкие, что она никогда никому не сделала вреда, никого не оскорбила ни делом, ни мыслью. По общему отзыву, эта фотография очень верно передает выражение ее лица. Долго, внимательно, строго я всматривалась, отыскивая в ее чертах что-нибудь злое или дурное. Я положила портрет в искренней, спокойной уверенности: друзья этой женщины правы; это овальное чисто русское лицо честно, простодушно, скромно. Виню ли я кого-нибудь? — Нет. Ропщу ли на что-нибудь? — Нет. Я встречала злых людей, но удалялась от них. Ведь родные мои добры. Никогда не обижали они меня, всегда делали для меня все, что могли, и благодаря их любви я никогда не оставалась без подарков, не терпела нужды. Люди были заботливы ко мне, судьба милостива ко мне.

И когда я думаю о том, какими извинениями я могла бы защититься против осуждения моей жизни, я не нахожу другого оправдания себе, кроме слов: я не была зла, не была вредна, никому, никогда.

Портрет, в который я всматриваюсь, мой портрет. Я доспрашиваю у него: писать ли мне, может повредить кому-нибудь оправдание моей жизни? Нет, нет! Я не соблазнительница сестер моих, я не способна совлекать их в легкомыслие. И те из них, которые услышат в моих стонах отголосок своей тоски, увидят в моих грезах отблеск снов своих, — они найдут во мне подругу верную, смелую, но не опрометчивую!» [7]

Эта глава коренным образом меняет наше представление о героине. Если в тексте, опубликованном в XIII томе, мы оставляем Лизу надломленной духовно и физически, ощутившей нелепость предрассудков, которые внушали ей с детства, но еще не решающейся порвать с ними, то в главе «Оправдание» перед нами сильная, осознавшая свое человеческое достоинство женщина, уверенная в своей правоте.

Нет сомнения, что повесть Чернышевского должна печататься в том виде, в каком она была написана автором; должны быть устранены многочисленные разночтения с рукописью; только в этом случае будет в полной мере ясна идейная глубина и художественная ценность произведения.

ПИСЬМА Я. П. ПОЛОНСКОГО К А. В. ЖИРКЕВИЧУ

(ПУБЛИКАЦИЯ И. А. ПОКРОВСКОЙ)

А. В. Жиркевич (1857—1927), военный юрист по профессии, с молодых лет интересовался литературой и искусством. Еще будучи студентом Александровской военно-юридической академии в Петербурге, он посещает кружки И. И. Янжинского, К. М. Фофанова, И. Е. Репина, В. Н. Герарда, а затем начинает писать и сам, печатаясь вначале в провинции, в г. Вильно, где он служит в военно-судебном ведомстве, а позднее и в больших журналах («Вестник Европы»).

В 1890 году отдельным изданием выходит его автобиографическая поэма «Картинки детства». Жиркевич рассылает книжку многим писателям, художникам, общественным деятелям, среди которых имена крупнейших (Толстой, Чехов, Репин, Фет, Полонский, Апухтин). Поэма Жиркевича явилась поводом к началу обширной переписки, в некоторых случаях многолетней, с выдающимися людьми. Их письма сохранились в архиве А. В. Жиркевича, и благодаря публикации писем И. Е. Репина и Н. С. Лескова к Жиркевичу, а также пространных выдержек из его интересных дневников, где рассказывается о встречах с Л. Н. Толстым и И. Е. Репиным,[1] получило известность и имя А. В. Жиркевича. Публикуем теперь пе-

---

[6] Подробнее об этом см.: В. Н. Коновалов. Из истории создания и публикации повести Н. Г. Чернышевского «Тихий голос». «Ученые записки Московского государственного педагогического института им. В. И. Ленина», т. 288, 1968.

[7] Центральный государственный архив литературы и искусства, ф. 1, оп. 1, ед. хр. 239, л. 1.

[1] Встречи с Толстым. Из дневника А. В. Жиркевича. Публикация Э. Зайденшнур. «Литературное наследство», т. 37—38, 1939, стр. 417; А. В. Жиркевич. Встречи с Репиным (страницы из дневника 1887—1902 гг). «Художественное на-

lib.pushkinskijdom.ru

сколько писем Я. П. Полонского. Всего сохранилось 26 писем, относящихся к последним годам его жизни (1890—1898).[2]

Первые два письма, положившие начало многолетней дружеской переписке и добрым отношениям, продолжавшимся до конца жизни поэта, целиком посвящены критическому разбору поэмы Жиркевича «Картинки детства». Отмечая субъективный характер ее, а также несовершенную форму стиха, Полонский в то же время находит в ней удачные места, указывая на них, желает автору «новизны содержания, оригинальных взглядов на жизнь и безукоризненной формы».

«Во всяком случае, — записывает в дневнике Жиркевич, получив первое письмо Полонского, — я благодарен ему за его откровенное письмо — в нем много правды и много расположения ко мне» (запись от 15 мая 1890 года).

Анализируя литературные опыты Жиркевича в последующих письмах, Полонский все чаще обращается к собственному творчеству: делится новыми замыслами, касается многих особенностей своей поэтической манеры, высказывает мнения о современной литературе и искусстве, творчестве близких ему писателей и художников. Эти строки для нас наиболее ценны.

Сложен и многотруден был творческий путь Полонского. Бросая взгляд на прожитое, он с горечью вспоминает: «Жизнь далась мне трудная — без всякой материальной помощи, без всякой поддержки от кого бы то ни было. Я испытал и голод и, что всего хуже, насмешки и преследования журналов в лучшую пору моей поэтической деятельности. Литературными трудами жить я не мог, да и теперь не могу. Словом, каждый шаг вперед я должен был отвоевывать — и если я теперь страдаю печенью, то все это плоды ничем не заслуженных мною клевет, насмешек или полного невнимания к трудам моим. Все, что еще могло поддержать меня, — это высокообразованные люди с большим литературным вкусом — вроде Тургенева, Гончарова, Страхова, Майкова, Фета и множество сочувственных мне писем. Но не журналистика... Пришлось поневоле плыть против течения» (письмо от 31 января 1892 года).

В одном из писем Жиркевич откровенно признается в том, что он ненавидит свою службу и хотел бы заниматься одной литературой.

Желая поддержать упавший дух своего корреспондента, Полонский пишет ему: «Не одобряю Вашей тоски, Вашей жуткости!.. Встрепенитесь, идите, знакомьтесь и наблюдайте. Воля Ваша, а Вильна может дать Вам немало типов... Да и сами Ваши сослуживцы со временем сослужат Вам великую службу, со временем, когда плоды Ваших наблюдений дадут пищу Вашему перу» (письмо от 28 ноября 1893 года).

В письмах Полонского встречаются любопытные отзывы о писателях, художниках. Так, в письме от 15 марта 1894 года Полонский останавливается на Апухтине: «Апухтина я люблю... У него много воистину прекрасных, поэтических стихотворений, — и все же для меня он не поэт в том смысле слова, как я его понимаю. Не такая поэтическая личность, которая на все наложила бы печать своей сильной индивидуальности... Поэт без определенного и ясного миросозерцания. Недаром по своим чувствам и мыслям он так удобопонятен всем — в особенности нашему высшему, аристократическому обществу».

В летние месяцы Полонский обычно писал реже. Если удавалось выехать на лето за город, он наслаждался «и летней свободой, и погодой, и природой», оставив на время перо и чернила. Два лета подряд, 1889 и 1890 года, он провел в имении А. А. Фета Воробьевке, а лето 1893 года — в усадьбе Шереметева, в селе Вороново, под Москвой. Здесь поэт бывал и раньше, в 50-х годах, в гостях у поэтессы графини Ростопчиной, и был тогда «молод и холост, и беззаботен, и ветреп». Много изменилось с тех пор, и не узнать уже ни дома, ни сада, ни окрестностей. Но и теперь в Воронове, по словам поэта, ему «хорошо, покойно и, главное, свободно» (письмо от 26 июня 1893 года).

Связь Полонского с окружающим миром во многом была ограничена его постоянным нездоровьем. Почти во всех своих письмах он вынужден с грустью писать об этом. «Я потерял всякую возможность двигаться — ехать в Москву, например, хотя бы и для того, чтобы побеседовать с графом Л. Н. Толстым, для меня то же самое, что в молодости отправиться на Кавказ или за границу — даже тяжелее» (письмо от 27 декабря 1892 года). «Творчество требует здоровья», — замечает он. «Врет Ломброзо, что все гении были полупомешанные и больные люди .. Врет. Дай бог всякому такие железные нервы, какие были у Гете, у Виктора Гюго, и такое здоровье, как у Пушкина и Лермонтова. Лермонтов был так силен, что мог железную кочергу согнуть. Сильные нервы — это то же, что натя-

---

следство», т. 2, 1949, стр. 119—178; Письма И. Е. Репина к Жиркевичу. В кн. И. Е. Репин. Письма к писателям и литературным деятелям. 1880—1929. Изд «Искусство», М., 1950; Четыре письма Н. С. Лескова к А. В. Жиркевичу (публикация В. Жданова). «Русская литература», 1963, № 4.

[2] Письма Я. П. Полонского и дневники А. В. Жиркевича хранятся в рукописном отделе Государственного музея Л. Н. Толстого в Москве.

lib.pushkinskijdom.ru

нутые, стальные струны у рояля: не рвутся и звучат от всякого — сильного ли, слабого ли — к ним прикосновения» (письмо от 26 июня 1893 года).

Отношения Жиркевича и Полонского поддерживались не только перепиской. В каждый свой приезд в Петербург Жиркевич навещал поэта в его традиционные пятницы. Дневниковые записи Жиркевича живо рисуют непринужденную атмосферу этих литературных собраний, где каждый из гостей делал, что хотел, а хозяин никого не старался занять. На одной из пятниц Жиркевич слушал, как Полонский читал свои стихи. Он читал «с пафосом, жестикулируя, и бросая на слушателя победоносные взоры. Эта манера устарела, но, тем не менее, слушаешь его с удовольствием, видно, что каждое слово смакуется им оттого, что прочувствовано и пережито» (запись от 12 декабря 1891 года).

Несколько записей в дневнике сделаны после посещения больного поэта, когда Жиркевичу казалось, что Полонский угасает, и все же: «...как много еще жизни, страсти в этом больном теле. И о чем только мы не переговорили в это свиданье» (запись от 29 октября 1894 года). В один из таких визитов Полонский заметил: «Теперь бы мне только и писать: сколько тем в голове!..» (запись от 9 марта 1896 года).

Последнее письмо от Полонского пришло весной 1898 года. Оно было написано рукой Жозефины Антоновны, жены поэта, под его диктовку. Болезнь обострилась. Ко всем недугам прибавилась почти полная слепота. «С первых чисел сентября я никуда не выхожу, — писал Полонский, — и если мои лихорадочные припадки стали реже, то слабость и дремотное состояние, а главное слепота, совершенно устраняют мои сношения с петербургским обществом, связи порываются и, слава богу, меня оставляют в покое».

30 октября Полонского не стало. «Умер Я. П. Полонский: точно у меня оторвалось что-то от сердца!..» — читаем запись в дневнике Жиркевича от 31 октября 1898 года.

1

СПб., Знаменская ул. 26

Глубокоуважаемый
Александр Владимирович!

От всей души благодарю Вас за доброе письмо и за присылку Вашей книги «Картинки детства».[3]

Несмотря на недосуг, я прочел Вашу поэму, как неисправимый любитель стихов и старый эстетик. Очевидно, стих Вам дается легко, но зато иногда и Вы легко к нему относитесь. Есть прекрасные страницы, испорченные или ударением не на месте, или ненужным эпитетом, или какою-то неловкостью в размещении слов. Вы просите моего откровенного мнения. Не знаю, имею ли я право судить кого-либо, зная свои собственные недостатки и мои грехи по отношению к тому идеалу совершенства, который я ношу в душе своей. Не вправе ли Вы будете сказать мне: «Врачу, исцелися сам». Но чем виноват врач, если его позвали и говорят ему: «Скажите, чем я болен?» — тут поневоле надо что-нибудь сказать.

Вы взялись за такую работу, такую задали себе задачу, что, я полагаю, она была бы не под силу многим из числа гениальных поэтов. Каково на тему «мое детство» написать целую книгу ямбами и так написать, чтоб она не была скучна, чтоб она убила собой всякое такое же описание, сделанное прозой! Я, признаюсь Вам, был бы в большом смущении, если бы кто-нибудь сказал мне: описывай или воспевай в стихах свое детство! Я бы стал думать и целые годы думал бы, какую мне выбрать форму. Какая форма самая удобная? И, вероятно, остановился бы на форме небольших стихотворений, из которых каждое заключало бы в себе наиболее яркий, самый памятный и знаменательный факт в моей детской жизни. Это во-первых; во-вторых, я не ограничился бы одним размером — в особенности не ухватился бы за ямб, которым пишет всякий. Ямб и надоедлив и рутинен — с ним много возни именно потому, что это самый легкий размер.

Вся Ваша книга — лирическая по преимуществу — в высшей степени *субъективная*. Легко писать такую книгу по временам, т. е. с промежутками, с роздыхами, но как читать такую книгу!.. И когда же? В наш прозаический век, когда и на то, чтоб обратить внимание на одну лирическую страницу, не хватает досуга. Весь «Чайльд Гарольд» Байрона есть тоже поток лиризма — но время было другое. А теперь! Несмотря на поразительный блеск картин, на удивительный язык Байрона, на такой субъект, который интереснее всякого объекта, много ли теперь найдется читателей, даже между англичанами, которые одолели ли бы всего «Чайльд Гарольда» с наслаждением.

---

[3] А. Нивин [А. В. Жиркевич]. Картинки детства. СПб., 1890.

lib.pushkinskijdom.ru

У Вас немало прекрасных, искренних и задушевных стихов, но форма, Вами избранная, для массы читателей не завлекательна.

«Но зачем
Задел я струны, что звучали
Так скорбно в детстве? — Этих тем
Коснулся, право, я случайно!
Опустим занавес, пройдем
Перед семьи протекшей тайной».

Все тут хорошо, а последний стих — лично для меня ужасен. Не Вы одни теперь так пишете.

«*Так по крыжовника кустам*»
или
«*А после в книг ученых* строки...»

Отделять от предлога то слово, которым он управляет, не свойственно русскому языку. Но теперешние поэты на это не обращают внимания. А для меня такая расстановка слов указывает только на бессилие поэта справиться со стихом. Ничего подобного не найдете Вы ни у Пушкина, ни у Лермонтова — в их лучших произведениях. Но, простите, я, может быть, слишком далеко зашел в своих замечаниях. Повторяю, с большим удовольствием прочел я в Вашей книге те хорошие места, которые при чтении попадались мне. Как, например, хорош конец! Не сердитесь за откровенность и примите уверение в моем уважении и преданности,

Ваш покорный слуга
Я. Полонский

10 мая 1890 года

2

СПб., Знаменская ул. 26

Многоуважаемый
Александр Владимирович!

Польщенный Вашим доверием к моему критическому таланту, я хотел писать к Вам второе письмо в виде пояснения к первому и, быть может, надолго отложил бы мое намеренье, но сегодня получил Ваше письмо, в высшей степени поощрительное для моих заметок, хотя и простодушных, но все же не всегда приятных для авторского самолюбия.

Раскрываю наудачу Вашу книгу и на странице 80 читаю поэтическое описание грозы. Сожалею, что вместо

«Клонит по вѐтру, и звучит»

Вы не написали:

«Склонила по̀ ветру — звучит»,

и затем натолкнулся на такие превосходные стихи, что ни один поэт от них бы не отказался:

«Где туча черная, как дым,
Развив свои седые косы,
Роняет дождика откосы
На даль полей: как будто там
Гигантский пахарь по межам
Идет, бросая с шумом семя».

Сильно, верно, картинно и звучно, и затем увы!

«На нив померкнувшее темя...»

Не могу себе вообразить темени нив и опять предлог *на* и через два слова *темя*!

Далее, не Вы владеете рифмами, а рифмы владеют Вами. Анализ, присущий всякому творчеству, покидает Вас: ради рифмы Вы придаете молнии осторожность!! *осторожный* и *зоркий* взор!!

Самое слово «*осторожный*» уже заставляет подозревать слово «*медлительный*». Зоркий взор тоже никогда не бывает мгновенным — он всегда предполагает некоторую внимательность.

Тут фальшь перед природой. Дальше фальшь в устах Корнея, который выражается натянутым литературным языком...

«По небу едет стар и строг
На колеснице окрыленной
Конями белыми взнесенной».

И тому подобное.

lib.pushkinskijdom.ru

Если от прозаической повести мы требуем, чтобы каждое лицо говорило по-своему, мужик — по-мужицки, солдат — по-солдатски, и так далее, то за что стихам такая привилегия! Если Вы помните Корнея, читатель хочет, чтобы Вы помнили и язык его; было бы несколько лучше, если Корней

Пробормотал им по секрету:
Мне ведь какая молынья —
Не дай-то бог, стрелою хватит
В гумно али в нутро жилья
Все это батюшка Илья
По облакам стучит и катит.

И поливает он поля,
И подает он с неба голос,
Чтоб лучше наливался колос,
Спасибо, батюшка пророк,
Что не забыл наш уголок.

И это еще недостаточно близко к языку Корнея, но все же ближе.

Так на двух страницах обнаружились и Ваши достоинства и Ваши недостатки. У Вас поэзия беспрестанно борется с риторикой — сила с немощью, и книга не достигает цели — покорить воображение читателя и незаметно увлечь его.

Повторяю, Вы взялись за очень трудную задачу. В январской книжке «Русского вестника», по просьбе редактора, я скрепя сердце начал свои воспоминания детства, и, сознаюсь, как трудно даже прозой все это описывать, не впадая в фальшивую ноту. Жаль, что статейка «Старина и мое детство»[4] напечатана с опечатками — часто искажающими смысл. Если Вам попадется этот журнал, прочтите эти воспоминания и скажите мне Ваше мнение — так же правдиво, как и я заочно с Вами беседую. Извините, что пишу неразборчиво, — уже рассветает и глаза слипаются.

Если будете в Петербурге, буду рад Вас видеть и возобновить забытое знакомство,[5] с тем чтоб уже не забыть его. Но летом в Питере меня не будет — а до зимы еще надо дожить.

Дай бог, чтобы Ваши повести пришлись по вкусу нашей публике. Больше всего желаю Вам новизны содержания, оригинальности взглядов на жизнь и формы, формы — безукоризненной формы!

Остаюсь Вам преданный и готовый к услугам
Я. Полонский

1890 г. 17 мая, СПб.

Карточку свою пришлю особо — поищу, нет ли у меня.

3

‹Воробьевка›

Многоуважаемый
Александр Владимирович.

Авось это небольшое письмо застанет Вас в Вильне. Полагаясь на это «авось», сообщаю Вам, что вчера вечером за чайным столом, я спросил Афанасия Афанасьевича Фета (Шеншина),[6] отчего он не отвечал Вам на письмо и Вашу посылку? Но этим вопросом я несказанно удивил его. Никакой Вашей книги, никакого письма он не получал, и сослался на справедливость слов своих — на своего секретаря девушку, которая уже три года, как пишет под его диктовку, обладает большой памятью и знает всю переписку Афанасия Афанасьевича. Та тоже подтвердила, что никакой книги от г. Жиркевича не было получено. «Помилуй! — сказал мне Фет, — я допускаю, что можно быть дураком до синевы, но невежества не допускаю. Всегда и всем я отвечал на каждое письмо, на каждую записку — приди она хоть из Вавилонских дебрей.

Раз писал ко мне какой-то гимназист из Сибири — я и тому отвечал. Это я считаю своим нравственным долгом. Но никакого „Детства“ я не получил и не знаю. Слышу от тебя в первый раз фамилию Жиркевича. Пожалуйста, напиши ему, что отвечать ему я не мог, потому что ничего не получал. Может быть, книга была послана в конце мая или в июне и осталась у меня в Москве, на Плющихе — тогда я не виноват. Когда вернусь, тогда, может быть, и найду у себя в кабинете посланное ко мне в мое отсутствие». Передаю Вам эти слова его, ради разъяснения Ваших недоразумений.[7]

---

[4] Воспоминания Полонского начали печататься в февральском номере «Русского вестника» под заглавием: «Старина и мое детство».

[5] Первая встреча Жиркевича с Полонским произошла в мае 1887 года в доме у В. Н. Герарда.

[6] Летом 1890 года Полонский гостил в имении А. А. Фета Воробьевке.

[7] Книжку Жиркевича Фет получил позже и в письме к С. А. Толстой от 21 декабря 1890 года (письмо хранится в Государственном музее Л. Н. Толстого в Москве) отозвался о ней отрицательно.

lib.pushkinskijdom.ru

Если зимой будете в Петербурге, то, надеюсь, навестите меня во едину из пятниц вечером, так как только по пятницам с 9 часов до 12 Вы всегда застанете меня дома. Не думайте о визите утром (ради приличия). Такого рода светских приличий я не признаю. Может быть, я и узнаю Вас, так как на лица у меня изрядная память, но фамилий она не удерживает, иногда с трудом припоминает фамилию или имя старого и давнего знакомца — что прикажете делать!

При желаньи Вам здоровья и душевной бодрости

Остаюсь Вам преданный

Я. Полонский

1890 г. 5 августа

9 августа я уже покидаю деревню Воробьевку и еду обратно в Питер.

4

С. Петербург, Знаменская, 26

Глубокоуважаемый и милейший
Александр Владимирович!

Очень был тронут я Вашим милым, сердечным письмом, но все это время был так занят, так затормошен всякого рода мелочами (так как, очевидно, тот бес, которого дружба людям так нужна, по замечанию Лермонтова, все свалил на меня и знать меня не хочет),[8] таким чем-то неизбежным, семейным, литературным, издательским и общественным, весь я был поглощен, что никак не мог скоро Вам откликнуться.

Сижу и не сплю нередко до 5 часов утра и все-таки не нахожу времени даже для того, чтобы пробежать газеты. Бездельничаю только вечерами по пятницам, но какие тут могут быть письма!.. А мои пятницы становятся все многолюднее и многолюднее. На прочтение рассказа Вашего «Против убеждения»,[9] может быть, и нашлось бы время, но на хлопоты о том, чтоб добыть себе ту книжку «Вестник Европы», где помещен Ваш рассказ, положительно не имею возможности, из числа же моих знакомых я никого не знаю, кто бы выписывал «Вестник Европы», — у него есть своя особенная серия читателей и почитателей. Почему-то я очень надеюсь, что в прозе талант свой Вы проявите с большею силой и рельефностью, чем в стихах, которые не вполне меня удовлетворяют.

Есть хорошие стихи—картины —и все чего-то не хватает. Читая, например, Ваш «Бахчисарай», не знаешь, на чем сосредоточиться, лучше всего IV глава — и сама по себе составляет целое. Иногда Вы не довольно вдумываетесь в эпитет. Так, эпитет *тоскливый* не идет к муэдзину, слово *вельможи* не идет к татарским ханам *Блестящий* минарет — не рисуется моему воображению, хотя бы он был белый и луной озаренный. *Бурный* вздох тоже меня несколько коробит, особливо после стиха *мечты и грезы*, от которых веет тишиной.

Этих мелочей не почувствуют читатели, слегка пробегающие стихи, но эти мелочи очень важны. Иногда и одно неловкое словцо охлаждает. Это почти одно и то же, если бы артист, играя на рояле, попадал пальцем не в ту клавишу, какая нужна. Непременно, понимающие музыку остались бы им не совсем довольны.

Увы! Под старость и я нередко в стихах делаю такие же промахи! И такой знаток, как Фет, никогда мне их не прощает — я тоже ловлю его на каждом неудачном словце, или шероховатости, или неясности.

---

[8] Имеются в виду строки из поэмы М. Ю. Лермонтова «Сказка для детей»:

То был ли сам великий сатана,
Иль мелкий бес из самых нечиновных,
Которых дружба людям так нужна
Для тайных дел, семейных и любовных?
Не знаю.

[9] Рассказ «Против убеждения» напечатан в мартовской книжке «Вестника Европы» за 1892 год. В нем описывается, как молодой офицер вынужден по долгу службы, но против своих убеждений наказать розгами провинившегося солдата. Рассказ, по словам автора, был написан с целью «поднять в цензурных рамках вопрос о телесных наказаниях в войсках». Это произведение Жиркевича вызвало резкое суждение Толстого: «...надо было и написать яснее, а не размазывать. Лучше уж совсем не писать» («Литературное наследство», т. 37—38, стр. 430—431). Отзыв Чехова был положительным: «Это хорошая, вполне интеллигентная, литературная вещь. Критиковать по существу положительно нечего, разве только по мелочам... В общем рассказ производит то впечатление, какое нужно» (А. П. Чехов, Собрание сочинений в двенадцати томах, т. 12, изд. «Художественная литература», М., 1964, стр. 78—79).

lib.pushkinskijdom.ru

Очень рад, что стихи Ваши напечатал Гайдебуров.[10] Не всем же быть такими взыскательными, как я, Ваш покорный слуга.

Моя пятидесятикопеечная книжка в пользу голодающих сегодня вышла из цензуры и, вероятно, уже печатается.[11] (В цензуру послан был весь набор, на что нужно было испрашивать особое дозволение). Не знаю, поступит ли к праздникам в продажу. Не браните меня, если я не пошлю Вам этого изданьица, так как я отрекся от всяких на него прав и сам для себя буду его покупать.

Прочли ли Вы мой «Монолог» в «Русском Вестнике» в мартовской книжке? Его кое-кто мне очень хвалил, но я сам не люблю этого рода стихотворений. «Монолог» я успел, однако, втиснуть в мое издание, озаглавленное «Лепта».

Ну прощайте, до приятного свиданья. Где я буду летом — уведомлю. Пишите.

Остаюсь Вас искренно любящий Я. Полонский.

1892 г. 28 марта.

5

С. Петербург, Знаменская, 26

Многоуважаемый
Александр Владимирович!

Пролежал и просидел дома всю святую неделю. Всю страстную ездил, хлопотал, волновался, предвидел безденежье и держал корректуру своей «Лепты».

Для меня же держать корректуру — значит, кое-что в стихах своих переделывать, исправлять и, значит, ломать голову. Если попадется Вам в руки моя «Лепта», то хоть сравните стихотворение «Вдова» с тем же самым стихотворением в «Приложении» к «Ниве», напечатанном под заглавием «Говорят», и Вы увидите, каким изменениям подверглось это стихотворение.

А теперь я завален книгами в Комитете,[12] десятками писем с разных сторон и журналами и *подавлен* неизбежностью писать повесть для Маркса,[13] у которого летом перед днем моей серебряной свадьбы я взял за лист вперед.

Соображая все это, Вы, конечно, поймете, отчего я так долго не мог прочесть Вашего рассказа «*Против убеждения*» и не писал Вам. А если поймете, то и извините.

Рассказ Ваш я прочел с удовольствием. По духу своему он ближе всего подходит к рассказам покойного Вс. Гаршина. Рассказ по преимуществу психологический и для толпы, или для большинства читателей, незанимательный, тем более же герой Ваш Сомов не довольно глубок и резок. Он добродушен до слабости, непоследователен до бесхарактерности — у него нет ни ясного сознания, что ему делать, — сознания, вытекающего из глубоко усвоенного миросозерцания, или не видно той точки зрения, с какой смотрит он на людей и человеческое благо, ни установившегося понимания той среды, куда он попал, ни силы воли уйти из военной службы. Такие люди бывают, и Вы, конечно, в полном праве изображать то, что из действительной жизни известно Вам. И тут Вы — вне всяких упреков. Но форма или язык, лично для меня, еще не настолько выработаны, чтоб вполне удовлетворить меня, как художника. Где происходит действие, не знаю. В мирное время или военное? Какой такой офицерский клуб, окруженный черешнями... и какие могут быть черешни среди ржаного поля, и откуда явились тополя, спутники хохлацких хат или садов, а вовсе не лагерной стоянки. Какие *соседние полки*, куда убегают солдаты? Если это во время маневров, то почему бараки, а не палатки?

Если я с своим недоумением покажусь Вам невеждой, ровно ничего не понимающим в военном деле, то ведь таких невежд много, и автор вовсе не должен рассчитывать на их догадливость и в кратких словах изложить ему: как, где, что и когда?

Есть в Вашем рассказе штрихи или краски, которые, по-моему, не совсем верны. — Сколько я ни шлялся по лесам и полям, ей-ей, не помню, чтоб я когда-нибудь затронул в гнездах рои шмелей или ос! Сколько ни рвал незабудок, сколько ни нюхал их, не слыхал ни малейшего медвяного (т. е. медового) запаха!

Чему же это приписать? — Или ненаблюдательности, или небрежности. Я приписываю это скорее небрежности, так как в каждую краску, в каждую по-

---

[10] П. А. Гайдебуров — редактор и издатель газеты «Неделя» и журнала «Книжки Недели». В 3-м номере «Книжек Недели» за 1892 год было напечатано стихотворение Жиркевича «Бахчисарай» (под псевдонимом «А. Нивин»).

[11] Лепта в пользу нуждающихся. Несколько стихотворений Я. П. Полонского. СПб., 1892.

[12] Я. П. Полонский занимал должность младшего цензора в Комитете иностранной цензуры.

[13] В 1892 году Полонский работал над рассказом «Мечтатель».

lib.pushkinskijdom.ru

дробность, в каждый эпитет наш брат писатель должен вдумываться. Ваши разговоры почти безукоризненны, характеры лиц метки, но описательная часть или хромает, или впадает в утрировку.

Особливо там, где дело идет о физиономиях: «нос Иванова в минуту проделал самым *непостижимым* способом трудную *эволюцию*, прежде чем успокоиться на положенном ему месте». По-моему, такая утрировка ничего не рисует. Такие носы — или невозможны, или так редки, что никто их не видал, кроме автора.

Вот и все мои придирки — но придирки с чисто художественной точки зрения. В заключение скажу: талант у Вас есть, но талант, требующий обработки. Будьте как можно взыскательнее к самому себе и Вы сами поймете, как Вы вырастете и какую ценность приобретут Ваши труды.

Если я неправ, извините меня великодушно. Если прав, то не сердитесь. Желаю Вам выдающегося успеха, а потому и строг к Вам.

Весь Ваш Я. Полонский

1892 г. 18 апреля

6

С. Петербург, Знаменская, 26

Глубокоуважаемый
Александр Владимирович!

Ждал Вас в Петербурге и не писал Вам в ответ на Ваше теплое, воистину дружеское письмо, с такими хорошими отзывами о моей плохой поэме «Мечтатель». Вместе с этим письмом под бандеролью получите Вы оттиск этой поэмы или повести,[14] посылаемой Вам скрепя сердце. Сильно сожалею, что пустил в свет произведение, на котором отразилась моя физическая старческая немощь.

Если случится мне когда-нибудь вторично издавать «Мечтателя», я иначе его обработаю, особливо вторую часть, написанную как-то халатно, иначе сказать, недостаточно сжато, и по местам прозаично. Заметьте при этом, что *простота* и *прозаичность* — две вещи разные, и что нужно особенное поэтическое чутье, чтоб писать как можно проще, не впадая при этом в прозаичность, над которой так трунил Пушкин, прочитавши рассказ Жуковского, написанный белыми стихами[15] «Собак» моих пригоню к Вам в руки при свиданье, так как уверен, что мы еще увидимся.

Сегодня только прочел довольно обстоятельную критическую статью о моей поэме «Собаки»[16] в «Труде» — журнале, пристегнутом к «Всемирной Иллюстрации».

У меня есть записка от *Гоппе*,[17] в которой он пишет, что «Собак» печатать он *не может*, а теперь его же критик говорит, что каждый должен поэму эту прочитать. Очень приятно это слышать. Если бы каждый вздумал прочесть мою поэму, я бы разбогател.

Но прощайте, дорогой Александр Владимирович, — необходимо бы ехать после долгого домашнего карантина по случаю нового припадка, случившегося в прошлое воскресенье. Если пишете к Репину, поклонитесь ему от меня. Я его совсем не вижу.

Остаюсь Ваш, Вам преданный Я. Полонский

31 декабря 1893 г.

---

[14] Поэма «Мечтатель. Юноша 30-х годов XIX столетия» напечатана в «Северном вестнике» за 1893 год (январь—февраль). В 1894 году она вышла отдельным изданием, а затем вошла в собрание сочинений в 5-ти томах (см: Я. П. Полонский, Полное собрание стихотворений в пяти томах, т. V, Изд. А. Ф. Маркса, СПб., 1896, стр. 405).

[15] Стихотворение Жуковского «Тленность» начиналось со слов: «Послушай, дедушка, мне каждый раз...» Пушкин, прочитав их, написал:

Послушай, дедушка, мне каждый раз,
Когда взгляну на этот замок Ретлер,
Приходит в мысль, что, если это проза,
Да и дурная...

[16] Сатирическая поэма «Собаки» вышла отдельным изданием в 1892 году. Первые десять глав ее были напечатаны в 1875 году. В юмористической форме автор изобразил в ней литературно-критический мир. Прочитав поэму, И. С. Тургенев написал Полонскому: «Сатира — не твое дело» (И. С. Тургенев. Полное собрание сочинений в двадцати восьми томах, Письма в тринадцати томах, т. XI, изд. «Наука», М.—Л., 1966, стр. 43).

[17] Э. Д. Гоппе — редактор журнала «Труд» (Труд. Вестник литературы и науки. Приложение к журналу «Всемирная иллюстрация»).

lib.pushkinskijdom.ru

М. ГОРЬКИЙ В ПИСЬМАХ СОВРЕМЕННИКОВ

(ПУБЛИКАЦИЯ Н. Г. РОЗЕНБЛЮМА, ВСТУПИТЕЛЬНАЯ ЗАМЕТКА К. Д. МУРАТОВОЙ)

Издание в 1898—1899 годах «Очерков и рассказов» М. Горького (тт. 1—3) принесло писателю всероссийскую славу. Интерес к нему не иссякал и в дальнейшем. Все литературно-общественные журналы и множество газет как в Москве и Петербурге, так и в провинции, быстро откликались на появление новых произведений писателя. Вокруг его творчества нередко возникали горячие споры.

О популярности Горького свидетельствуют и частные переписки. Не только писатели и критики, но и рядовые читатели внимательно следили за развитием горьковского дарования. Суждения их не были однозначными, однако и в случае неприятия Горького-писателя, его хулители не могли не признать, что в современной литературе он является наиболее крупной художественной силой.

Ниже публикуются извлечения из писем, хранящихся в Рукописном отделе Института русской литературы (Пушкинский дом) АН СССР, характеризующие отношение к Горькому некоторых литераторов и критиков. Замечания, как будто иногда и незначительные, позволяют, однако, уточнить наши знания о Горьком. Вот один из примеров. В 1890—1900-е годы в Петербурге и Москве часто организовывались публичные лекции, в которых анализировалось творчество современных авторов. Лекции о Горьком были особенно популярны. Об одном из таких ранних выступлений, не зарегистрированном в специальных библиографиях о Горьком, свидетельствует письмо П. И. Вейнберга.

Интересна неизданная переписка исследователя литературы В. П. Горленко с довольно известным в 80—90-е годы, а в начале XX века уже почти забытым И. Л. Леонтьевым (Щегловым). Оба делятся своими впечатлениями о новых произведениях Горького и возмущаются травлей его критиком В. П. Буренпиным, выступавшим на страницах газеты «Новое время» с весьма резкими оценками демократической литературы.

Требование решительного отпора реакционерам содержится в письмах рядовых читателей. В этом плане весьма примечательно письмо подписчика «Русского богатства» к виднейшему критику и редактору названного журнала Н. К. Михайловскому.

Письма П. Д. Боборыкина еще раз возвращают нас к нашумевшему «академическому инциденту», выборам М. Горького в почетные академики.

Боборыкин весьма ревниво относился к успеху творчества А. П. Чехова и М. Горького, считая, что именно он вызвал падение его популярности. Протестующий пафос горьковского творчества не был им принят. Боборыкин находил, что Горький и его соратники пожинают лавры современной «пугачевщины», яркое проявление которой он усматривал в успехе у молодежи пьесы «На дне» и стихотворения Скитальца «Гусляр».[1] Таков же был примерно и отклик на пьесу «Мещане». Ее, как примечательную новинку, прислал Боборыкину в Ниццу литератор А. А. Луговой (Тихонов). 15 (28) апреля 1902 года Боборыкин ответил ему: «„Мещан“ прочел и возвращаю Вам под бандеролью: мне прислали еще экземпляр. Где тут *новое* слово? Где — литературное *событие*, а на Вашем экземпляре стоит: „20-я тысяча!“

Приходится повторять: „Горкиада, Горкиада!“» [2]

Однако отклонение избрания Горького по приказу Николая II без согласия самих избирателей-академиков смутило Боборыкина. Академии наук было нанесено оскорбление, и Боборыкину хотелось, чтобы она не оставила «все это „без последствия“». Правда, когда выяснилось, что коллективного протеста со стороны академиков не последует, у Боборыкина не нашлось мужества выступить, подобно В. Г. Короленко и А. П. Чехову, с единоличным протестом.

Неприязнь к Горькому сохранялась у Боборыкина вплоть до последних лет жизни. 13 (26) июня 1917 года он писал А. А. Измайлову из Рагаца, намекая на редактирование Горьким газеты «Новая жизнь»: «Неужели русское писательство не может действовать *сообща* и не давать таким „гениалам“, как нижегородский маляр, мнить себя „властителем дум“...» [3]

Горький, как известно, весьма критически относился к творчеству Боборыкина. Вместе с тем он считал, что в романе «Василий Теркин» ему удалось подметить нечто характерное для капиталистических хищников.[4]

Говоря в советские годы об издании сборника дореволюционных статей о своем творчестве, Горький советовал не сглаживать происходившую в литера-

---

[1] См. его письма к А. Луговому (Тихонову) от 29 декабря 1902 года (ф. 7287 д XLII б. 22, лл. 12—13) и П. И. Вейнбергу от 27 (14) декабря 1903 года (ф. 62, оп. 1, № 4, л. 124 об.).

[2] 7287 [2] XLII б. 22, лл. 4—4 об.

[3] Ф. 115, оп. 3, № 38, л. 80.

[4] См., например: М. Горький и советская печать, кн. I. (Архив А. М. Горького, т. X). Изд. «Наука», М., 1964, стр. 82.

lib.pushkinskijdom.ru

туре борьбу. С этой целью он предлагал включить в такой сборник статьи Д. Философова, Д. Мережковского, «злые выходки Гиппиус и, пожалуй, грубости Арцыбашева, Куприна».[5]

М. Арцыбашев был одним из наиболее ожесточенных противников Горького, не принимавшим горьковской концепции человека и стремления перестроить жизнь на новых социальных началах. Вот что писал Арцыбашев в августе 1905 года редактору «Журнала для всех» В. С. Миролюбову о выступлении Горького (30 июля) на литературно-музыкальном вечере с чтением поэмы «Человек»:

«Читал я здесь о триумфах наших друзей — Горького, Андреева, Куприна и... Рукавишникова (?) в Териоках. Ах, как было трогательно, когда „наш знаменитый писатель" вышел и прочел „Человека", а восторженный поэт Рукавишников оплел этого „человека" своими виршами!

О, господи, господи!

И неужели, когда Горький ехал восвояси, не раздался с неба глас: „Максиме, Максиме, почто аще гонишь меня?" — и с трепетом вопросил великий писатель, в ужасе прикрывая очи экземпляром „Человека": — Кто ты, господи? — И бысть глас с неба: — „Я — русская литература...!"... Тьфу!...»[6] Выпады против поэмы «Человек» и революционных призывов Горького можно найти и в опубликованных критических выступлениях Арцыбашева.[7]

Нелюбовь к Горькому переплеталась у Арцыбашева с необычайно высоким представлением о своем собственном месте в литературе. 3 января 1916 года он писал тому же Миролюбову: «...с тех пор, как умер Чехов, в России был один писатель, которому должны были сказать спасибо, и этот писатель — я. Не по таланту, нет, а потому, что я один принес „родине" глубочайшую искренность, горячее сердце, подлинное страдание. Я один не послужил иному богу, кроме правды, как разумел ее по силе своего дарования». Далее следовал злой выпад против Л. Андреева, М. Горького, И. Бунина, А. Куприна и других литераторов.[8]

Литературно-общественная позиция М. Арцыбашева в свою очередь не раз вызывала протест со стороны Горького. Говоря о падении морального и социального облика литературы в годы реакции, Горький неизменно называл в числе ответственных за это падение и М. Арцыбашева. В 1910 году он писал М. К. Иорданской, связанной с журналом «Современный мир», о романе «У последней черты»: «Какие вы умники, что отказались печатать черный роман Арцыбашева, требующий подзаголовка: Лев Толстой и Федор Достоевский с Антоном Чеховым в вольном изложении храброго и мрачного гимназиста Михайла Арцыбашева. И — эпиграф: „Читатель трепещи, я те задам, ибо у нас в гимназии ни во что не верят"».[9]

Однако и для тех, кто не принимал Горького, все же более характерны отзывы, отдающие ему должное, как писателю, сказавшему новое слово. В подборке печатается отзыв А. С. Суворина, которому «На дне» не понравилось. Но в том же 1902 году он записал в своем дневнике: Чехов «удивлялся, что Горького считают за границей предводителем социализма. — „Не социализма, а революции", — заметил я. Чехов этого не понимал. Я, напротив, понимаю. В его повестях везде слышится протест и бодрость. Его босяки как будто говорят: „мы чувствуем в себе огромную силу и мы победим"».[10]

Среди неопубликованных высказываний приводятся и отзывы писателей, которым Горький помог утвердиться в литературе.

П. И. Вейнберг — Ф. Д. Батюшкову [11]

‹1898› Четверг

Искренне уважаемый Федор Дмитриевич!

И Спасович (слышавший Вас) [12] и Боборыкин очень желают поговорить о *Горьком*. Вот отчего они и просят именно *этот* реферат. Я тоже был бы очень

[5] Переписка А. М. Горького с И. А. Груздевым. (Архив А. М. Горького, т. XI). Изд. «Наука», М., 1966, стр. 158.

[6] Ф. 185, оп. 1, № 245, л. 72 об.

[7] См., например, его статью «От „малого" ничтожным» (М. Арцыбашев. Рассказы, т. III. [М., 1914], стр. 275).

[8] Ф. 185, оп. 1, № 245, л. 27—27 об.

[9] Архив А. М. Горького.

[10] Дневник А. С. Суворина. М.—Пгр., 1923, стр. 294.

[11] 15.033/LXXXIX б. 5, л. 21. Петр Исаевич Вейнберг (1831—1908), поэт и переводчик; Федор Дмитриевич Батюшков (1857—1920), литературовед и критик, не раз выступавший в печати с оценкой творчества М. Горького. В письме речь идет о публичном выступлении Батюшкова, видимо, со статьей «Из мира босяков», опубликованной затем в редактируемом Батюшковым журнале «Cosmopolis» (1898, т. XII, № XI). Здесь же был напечатан программный очерк Горького «Читатель».

[12] Владимир Данилович Спасович (1829—1906), известный юрист, выступал со статьями по литературе XIX—XX веков.

lib.pushkinskijdom.ru

не прочь послушать, п‹отому› что в прошедший раз пришел поздно и почти ничего не слышал, тем более, что был очень утомлен. Не откажите! Назначим в среду. А об «Искусстве» — после. Дайте ответ.

Всегда Ваш Петр Вейнберг

Ведь интерес прибавит и полученный Вами *новый* очерк Горького.

В. П. Горленко — И. Л. Леонтьеву (Щеглову) [13]

Ярошовка, 19 ноября ‹1899 года›

...Читали ли Вы М. Горького? При некотор‹ых› оговорках это все-таки очень сильный и оригинальный писатель. Буренин поступает прямо подло, высмеивая начинающих авторов по случайным промахам, не читая даже их. Горький — соверш‹енно› независим от журнальных кружков, у него прямо призвание, он рисует (по-своему) жизнь. Зачем же мы будем враждебны к новым силам? Куда же им деваться и откуда им браться?..

В. Т. Георгиевский — И. Л. Леонтьеву (Щеглову) [14]

Владимир, 20 мая 1900 года

...Горького я заметил в первых же его вещах — и когда его стали превозносить за его рассказы о босяках превыше лесу стоячего и пониже облака ходячего, я в душе протестовал и жалел его талант, который кривотолки газетные могли загубить. Но «Фомой Гордеевым» он меня успокоил... Сильно опасаюсь я и того, чтобы его не постигла судьба не менее талантливого, но более несчастного — Николая Успенского или А. И. Левитова, которого он отчасти напоминает своим лиризмом. Ох, уж этот ужасный писательский «рок»! Дай бог, чтобы Горького миновали все ужасы неблагодарности, забвения, капризов, непонимания и невежества «публики». Этого идолища поганого, которое слопало так много истинно талантливого, честного, святого...

В. П. Горленко — И. Л. Леонтьеву (Щеглову) [15]

Ярошовка, 26 августа ‹1900 года›

...Вследств‹ие› совершенно невероятного совпад‹ения› обстоятельств вчера я видел и познакомился с Горьким. Близ Капнистов есть деревня Мануйловка, где у родственников Капн‹истов› — большая усадьба. В одном из флигелей поселился там на два мес‹яца› Горький. Узнав об этом, я ездил туда и был у него.[16] Он чрезвычайно мил, прост, добр, умен. К несчастью, меня ждали и мне у него можно было пробыть всего около 1 часу. Он там с семьей, жена, теща, маленький сын — Максим (2-х лет), славный мальчик, кот‹орый› наз‹ывает› отца «Алексей!»

В ноябре я условился видеться с Горьк‹им› в Петерб‹урге›.

Неизвестный — Н. К. Михайловскому [17]

СПб., 15 марта 1902 года

Глубокоуважаемый Николай Константинович!

В России есть всем «известная» газета «Свет»; эта газета расходится в изобилии по всей провинции. Вчера в «Свете» была помещена дикая, возмутительная статья о М. Горьком, кажется превосходящая все другие, уже печатавшиеся ранее передовицы «Света».[18]

Неужели можно оставить эту статью без ответа, без освещения? Вот мотив, по которому я осмелился потревожить Вас присылкой этого № «Света».

Искренне уважающий Вас подписчик «Русского богатства».

---

[13] 769б IIс, л. 47. Василий Петрович Горленко (1853—1907), литератор, исследователь украинской старины; Иван Леонтьевич Леонтьев (Щеглов) (1855—1911), прозаик и драматург.

[14] 758 IIс, л. 78 об.

[15] 769б IIс, л. 4—4 об.

[16] В селе Мануйловке Полтавской губернии М. Горький пробыл с 19 июня по 30 августа 1900 года.

[17] Ф. 181, оп. 2, ед. хр. 177.

[18] Речь идет о статье, посвященной избранию Горького почетным академиком, опубликованной без заглавия и без подписи 14 марта в газете «Свет» (1902, № 62).

lib.pushkinskijdom.ru

В. П. Горленко — И. Л. Леонтьеву (Щеглову) [19]

СПб., 28 марта 1902 года

...Читаю «Мещан»,[20] кот‹орых›, конечно, не видел на сцене, да, вероятно, при петерб‹ургских› порядках и не увижу. На репетиц‹ии›, говор‹ят›, присутств‹овал› министр, и пиеса обрезана где только можно. В чтении выступ‹ают› все достоинства и недост‹атки› Горького: сила, ум, — но лица умны *его* умом и образы идут *вслед* за мыслью, а не наоборот. Я прочел пока два акта (только вчера вечер‹ом› книга вышла). В «Нов‹ом› вр‹емени›» сегодня о представл‹ении› ни слова (а вчера два слова). Как не вспомнить слов Тетерева (из «Мещан») о дураках и *умных*!..[21]

П. Д. Боборыкин — А. Ф. Кони [22]

Ницца, 16 (29) апреля 1902 года

...Вейнберг говорит о каком-то общем собрании членов Академии, на котором будет якобы сделано какое-то коллективное представление...

Я бы желал знать: можно ли надеяться на какой-нибудь *единогласный* протест со стороны наших коллег? Не думаю. Ведь среди них находится сам

---

[19] 769в II с, л. 11 об.

[20] По свидетельству К. П. Пятницкого, «Мещане» вышли в свет 12 марта 1902 года (Летопись жизни и творчества А. М. Горького, вып. I. 1868—1907. Изд. АН СССР, М., 1958, стр. 374). Премьера в Московском художественном театре состоялась на гастролях в Петербурге 26 марта. «Мещане» шли на сцене в урезанном виде. На генеральной репетиции (19 марта) присутствовал «правительствующий» Петербург. На репетиции и премьере театр был полон полиции, так как власти боялись антиправительственной демонстрации публики. Постановка первой пьесы Горького пользовалась большим успехом.

[21] Имеется в виду рассуждение Тетерева во втором действии о дураках и мерзавцах.

[22] Ф. 134, оп. 3, № 179, лл. 5—6. Анатолий Федорович Кони (1844—1927), известный юрист, общественный деятель, академик. Выступал со статьями о русской литературе и с воспоминаниями о встречах с крупными русскими писателями. Воззрений Горького не принимал. (См.: В. Голубев. Письма М. Горького к А. Ф. Кони. В кн.: М. Горький. Материалы и исследования, т. II. Изд. АН СССР, М.—Л., 1936, стр. 289—303). 25 февраля 1902 года М. Горький был избран в почетные академики по Разряду изящной словесности. На докладе Министерства внутренних дел об избрании в академики политически неблагонадежного Николай II написал: «Более чем оригинально» и отдал распоряжение отменить выборы (Г. А. Князев. Максим Горький и царское правительство. «Вестник Академии наук СССР», 1932, № 2, стр. 25—43). 10 марта в «Правительственном вестнике» выборы Горького были объявлены недействительными в связи с его привлечением к «дознанию в порядке ст. 1035 устава уголовного судопроизводства». 12 марта это сообщение было повторено уже от имени Академии наук. Кассация выборов вызвала недовольство в академической среде. В. Г. Короленко и А. П. Чехов отказались от звания почетных академиков. По поводу инцидента А. Ф. Кони писал Боборыкину 23 апреля: «Я вполне разделяю Вашу холодность к Академии... Но, вместе с тем, я думаю, что сложение с себя звания, о котором Вы пишете, крайне нежелательно и, во всяком случае, несвоевременно... Хорошо ли «умывать руки» пред вторжением в Академию г[оспод] Случевских, Аверкиевых и разных современных Сенковских и Булгариных? (А. Ф. Кони, Собрание сочинений в восьми томах, т. 8, Изд. «Юридическая литература», М., 1969, стр. 184). В письме к П. И. Вейнбергу от 16 (29) мая 1902 года Боборыкин сообщал: «Я списывался с Кони, ждал все какого-нибудь коллективного протеста и вижу, что его не дождешься! Кони привел мне 5 доводов, по которым не следует уходить. Я с ним теоретически согласился, но нам разослан уже теперь проект новых правил, где стоит пункт, который решено провести: об испрашении каждый раз особого соизволения на принятие звания.

Какая же будет независимость выборов? Не только с Горьким, но с каждым может случиться кассация... В таких условиях звание почетного академика становится еще менее привлекательным...

Не думаю, чтобы я выдержал до осени, т. е. до времени, когда новые правила будут обсуждаться... и, конечно, пройдут, особенно тот пункт, о котором я сейчас говорил...» (ф. 62, оп. 1, № 4, лл. 85—86). Однако в дальнейшем никакого протеста против отмены выборов Горького в академики со стороны Боборыкина не последовало. Горький был восстановлен в звании почетного академика в марте 1917 года.

lib.pushkinskijdom.ru

президент![23] Но было бы все же нежелательно оставить все это «без последствий».

По новым правилам, о которых Вы пишете, звание поч‹етного› академика нуждается в особом утверждении. Это радикально меняет наше положение. Хотя закон обратного действия не имеет, но за наших будущих коллег нам следовало бы поднять голос, хотя бы и «платонически», даже и зная, что если бы коллективное заявление и состоялось, оно ни к чему не поведет!

Остается единоличный протест. Как Вы на него смотрите? Я не читал текста письма Короленко и не знаю, на какую почву он становится. Каждый из нас имеет и право и возможность уйти; только хотелось бы сделать это солидарно, чтобы это не носило характера «выходки».

Из всех моих коллег Вы, дорогой Анатолий Федорович, самый для меня близкий, и я прошу у Вас дружеского совета, заявляя, что в таких условиях (да и вообще) для меня нет *никакой* сласти оставаться в Академии...

В. А. Поссе — В. С. Миролюбову[24]

22 (9) ноября ‹1902 года›

Горький приобрел поистине всемирную славу. Здесь о нем пишут и говорят очень много. Ему бы непременно следовало съездить за границу. Расширил бы свой горизонт. Неужели его не пускают?..

Е. А. Соловьев — В. С. Миролюбову[25]

30 декабря 1902 года

Снес я сегодня небольшую статейку о Горьком... От «На дне» все в диком восторге...

А. С. Суворин — С. И. Смирновой-Сазоновой[26]

12 апреля 1903 года

Отчего Вы не изложили своего впечатления от «На дне» в небольшой заметке? Ваша мысль совершенно правильная. У Горького есть в пьесе сцены хорошие, но нет страсти, нет душевного подъема нигде. Мне больше всего понравилась ссора в 4 акте между бароном и его сожительницей. Ни ей, ни ему не хочется сознаться, что у них не было хороших дней в прошлом. Это очень хорошо подмечено...

---

[23] Константин Константинович Романов (1858—1915), великий князь, президент Российской Академии наук, поэт. О его роли в отмене выборов см. в статье: П. Козмин. Максим Горький и императорская Академия наук (по неофициальным документам). «Историк-марксист», 1938, № 4 (68), стр. 53—74.

[24] Ф. 185, оп. 1, № 950, л. 71—71 об. Владимир Александрович Поссе (1864—1940), журналист и общественный деятель. Редактировал в 1898—1901 годах журнал «Жизнь», ближайшее участие в котором принимал М. Горький. После закрытия журнала в июне 1901 года попытался возродить его издание за рубежом (в 1902 году вышло 6 номеров). Надеялся привлечь к изданию новой «Жизни» М. Горького. (См.: В. А. Поссе. Мой жизненный путь. М.—Л., 1929); Виктор Сергеевич Миролюбов (1860—1939), редактор (в 1898—1906 годах) демократического «Журнала для всех». В 1910-е годы был привлечен М. Горьким к редактированию «Сборников товарищества „Знание“».

[25] Ф. 185, оп. 1, № 1092, лл. 8—9. Евгений Андреевич Соловьев (1867—1905), историк литературы и критик. Сотрудничал в «Журнале для всех» и «Жизни». Посвятил творчеству М. Горького ряд статей.

[26] Ф. 285, № 218, л. 173. Софья Ивановна Смирнова-Сазонова, писательница, жена известного актера Александринского театра Н. Ф. Сазонова. Пьеса «На дне», премьера которой состоялась в Московском художественном театре 18 декабря 1902 года, вызвала горячие споры о позиции Горького-писателя. Оценка «На дне» была дана самим Сувориным в статье «Чехов и Горький или люди и чертп» («Новое время», 1903, № 9740, 18 апреля). Критик писал так: «Москва вся была увлечена пьесой, и печать почти восторженно приняла ее, Петербург... с первого же представления „На дне“ заметно разочаровался... Какая разница между Чеховым и Горьким?

Чехов рисует людей, а Горький — чертей... Горького любят преимущественно за чертовский элемент в его рассказах, за этот задор, насмешливость, беспардонность, самоуверенность, презрение к остальному человечеству...

Петербург..., улыбаясь, сказал про себя: „Не проведете, господа. Мне двести лет. Давайте мне людей“. И „Дядя Ваня“ вышел тою гостиною, где люди отдыхают, вырвавшись от чертей...»

lib.pushkinskijdom.ru

С. Г. Скиталец — В. С. Миролюбову [27]

‹После 5 июня 1904 года›

...«Правда необсахаренная» была бы мне в высшей степени полезна, если бы я был писателем чересчур самоуверенным: но ведь меня никогда не покидает сомнение в своих силах выразить то, что я хочу сказать.

О том, чтобы я не возомнил о себе, люди очень усердно заботились в продолжении всей моей жизни, поучая, распекая и осаживая меня «вниз», но любящей, дружеской руки, которая гладила бы меня по головке и приговаривала: «Не бойся, пиши, пиши, пай-мальчик, мы тебе конфетку дадим», не было до встречи с Максимом Горьким.

Он один своей лаской и советом ободрил и заставил меня верить в себя. Я совершенно согласен с Вами, что плодотворное начало в жизни — это любовь, а не «железные герои», рыкание которых и сила в конце концов не достигают цели. Но все же они есть в жизни, и мажорный рев их всегда заканчивается минорно, ибо они не могут ничего поделать с жизнью.

Не сломили они и меня, мою жизненную силу, неистребимую потребность петь, писать стихи и рассказы.

Думаю, что напишу еще много удачного. Теперь я опять вместе с Горьким, моим единственным другом из литераторов

Имею нечто прислать Вам, но сначала посоветуюсь с ним. «Пустых разговоров» не боюсь, неудачи — тоже: все равно буду писать до тех пор, пока не напишу что-нибудь удачное.

Высылайте журнал.
Есть много стихов.

Ваш С. Петров.

В. П. Горленко — И. Л. Леонтьеву (Щеглову) [28]

СПб., 11 ноября ‹1904 года›

Приехав, взял сейчас билет на «Дачников». Вчера, несмотря на запрещение Солонцева и с 38°, был на перв‹ом› представлении. Я видел ужасный момент, когда идиоты свистали Горькому и когда он стоял на сцене и с презрением смотрел на эту публику, вполне достойную презрения.[29] Пьеса ярка, интересна, написана эскизно; много спорного, но много таланта (как хотите — он выше Чехова). Много отдельных чудесных по меткости и остроумию фраз. Но завтра все прочтете в газетах. В общем — будут, вероятно, ругать...

В. П. Горленко — И. Л. Леонтьеву (Щеглову) [30]

11 ноября 1905 года

...Был вчера на представл‹ении› «Дет‹ей› солнца».[31] Пьеса невыдержанная, надуманная, есть много уродливого (при ярких блестках таланта). Горьк‹ий›, очевидно, понюхал Ибсена. «Дети» напис‹аны› по рецепту: Ибсен — Чехов — совре-

---

[27] Ф. 185, оп. 1, № 1063, лл. 4 об.—5 об. Степан Гаврилович Петров (Скиталец) (1869—1941), прозаик и поэт, многим обязанный в своем творческом развитии М. Горькому, с которым познакомился в 1898 году. Его воспоминания о Горьком см. в книге: Скиталец. Повести и рассказы. Воспоминания. Изд. «Московский рабочий». М., 1960.

[28] 769г IIс, л. 11.

[29] Премьера пьесы «Дачники» в Драматическом театре В. Ф. Комиссаржевской в Петербурге состоялась 10 ноября 1904 года. Горький присутствовал на премьере. Пьеса была направлена против буржуазной интеллигенции, в том числе и против защитников антидемократического искусства. Это вызвало со стороны сотрудников журнала «Мир искусства» и некоторых других лиц враждебную демонстрацию. Горький писал о ней Е. П. Пешковой 12 ноября: «...свиста не было, его не могло и быть, ибо партер не свищет, свист — дело демократических „верхов“, на спектакле же была преимущественно „аристократия“... Шипели четыре ложи, как говорят, повторяю — когда я вышел к рампе — шипенья уже не было» (А. М. Горький. Письма к Е. П. Пешковой. 1895—1906. (Архив А. М. Горького, т. V). Гослитиздат, М., 1955, стр. 138). Однако ряд присутствующих на спектакле говорил, подобно В. П. Горленко, о более активной реакции «эстетов» на выпад Горького против них.

[30] 769г IIс, л. 19—19 об.

[31] Спектакль «Дети солнца» (в пользу забастовочного фонда) состоялся в Драматическом театре В. Ф. Комиссаржевской в Петербурге 10 ноября 1905 года.

lib.pushkinskijdom.ru

мен‹ная› тема. Все время «разговаривают» все лица. Мало жизненных коллизий. Чтобы «привязать к земле», на столе все время стоит самовар и все пьют чай. Часто объясняются стихами. Но в 3-м действии есть изумительные комическ‹ие› сцены. Яркий, непринужденный, чудный комизм. В Горьком дремлет *великий комик...*

И. Л. Леонтьев (Щеглов) — А. А. Измайлову [32]

Могилев, 31 августа 1908 года

...Пользуясь провинциальным досугом, прочел «Исповедь» Горького... Она *сильно захватывает* своей искренностью и страстностью... Местами чувствуется большой поэт и чуткий народовед... Общее впечатление — пылкого «черновика», автор которого захлебывается от избытка чувства и мыслей. (Впрочем эта «не-отделка», стремительность как раз впору для «Исповеди»!). Есть досадные длинноты, порой автор сбивается с языка, впадая в горьков‹ский› вычурный пафос, но есть зато страницы изумительные. Страничка, например, где описывается, как балагуру Савелке простили «смертный приговор» за веселые песни, — просится для отдельного рассказа. Она ли одна?? Я не только не остыл в моей любви к Максиму Горькому, но после «Исповеди» еще более разгорелся.

К. П. Пятницкий — В. С. Миролюбову [33]

Капри, 7 апреля 1912 года

Дорогой Виктор Сергеевич!

Из конторы пишут мне, что в мае необходимо выпустить XXXIX сборник.

Состав его определился сам собою.

Нельзя медлить с *«Губернатором»* Сургучева.[34] Он займет не менее 20 листов. Дробить нельзя. Значит, места остается мало.

Ал. Максимыч дал для этого сборника *«Случай из жизни Макара»*. Он отправил ее прямо в контору. Я писал, чтобы выслали Вам в наборе. Это — вещь интересная и значительная.

Иван Вольнов — В. С. Миролюбову [35]

Неаполь, 12 февраля 1914 года

...Перед Рождеством написал в 1/2 листа рассказ для Вас,[36] мне казался он сносным, но по Капри пошли слухи, что уезжает Горький в Россию, нас замучили переполошившиеся лавочники, дело почти доходило до полиции.[37] Горький посоветовал отослать этот расск‹аз› в «Русское слово»,[38] где много платят, чтобы я сумел хоть немного расплатиться. В «Русск‹ом› сл‹ове›» рассказ похвалили, нашли его «талантливым», но не приняли, п‹отому› ч‹то› я — «еще недостаточно популярный писатель», тогда Г‹орь›кий, без моего ведома, отослал его в «Совр‹еменный› мир».[39] Там приняли и выслали деньги...[40]

---

[32] Ф. 115, оп. 3, ед. хр. 378, л. 14 об. Александр Алексеевич Измайлов (1873—1921), писатель и критик. Ему принадлежит ряд статей о М. Горьком.

[33] Ф. 185, оп. 1, № 984, л. 13. Константин Петрович Пятницкий (1864—1938), издатель, популяризатор естественных наук, сотоварищ М. Горького по издательству «Знание». Письма писателя к Пятницкому см. в книге: А. М. Горький. Письма к К. П. Пятницкому. (Архив А. М. Горького, т. IV). Гослитиздат, М., 1954.

[34] Илья Дмитриевич Сургучев (1881—1956), прозаик и драматург. Был поддержан М. Горьким при своем вступлении в литературу.

[35] Ф. 185, оп. 1, № 384, л. 8—8 об. Иван Егорович Вольнов (1885—1931), крестьянский писатель. Был поддержан при своем вступлении в литературу М. Горьким. Их переписка опубликована в «Литературном наследстве» (1963, т. 70).

[36] Речь идет о рассказе Вольнова «Давыд».

[37] На Капри, где Горький жил с 1906 года, образовалась русская колония. Горькому часто приходилось помогать ее членам. Писатель покинул Капри 27 декабря 1913 года и прибыл в Петербург 31 декабря.

[38] «Русское слово» (1897—1917) — газета, имевшая в те годы огромный тираж, издавалась И. Д. Сытиным.

[39] «Современный мир» (1906—1918) — литературно-научный и политический журнал. Редактировался в 1914 году Н. И. Иорданским.

[40] Рассказ «Давыд» был опубликован в третьем номере журнала «Современный мир» за 1914 год.

lib.pushkinskijdom.ru

А. П. МАЦАЙ

ДОНСКОЙ КАЗАК М. МОШКАРОВ И ЕГО ЛИТЕРАТУРНЫЕ ПРОИЗВЕДЕНИЯ

(У ИСТОКОВ ТВОРЧЕСКОЙ БИОГРАФИИ М. А. ШОЛОХОВА)

Из биографии М. А. Шолохова известно, что еще в 1920—1921 годах, т. е. в вихревую пору конца гражданской войны и в первый год восстановительного периода, он, живя в станице Каргинской, работая продинспектором и «гоняясь» время от времени за бандами, выступал как артист в самодеятельном театре местного культпросвета, дававшего спектакли в Народном доме станицы, в клубах соседних хуторов. Шолохов «был одним из самых энергичных участников» вечеров художественной самодеятельности.[1]

Несомненная одаренность юноши способствовала его успеху у широкого круга зрителей. Рассказывают, что стоило только на афише среди действующих лиц спектакля появиться фамилии Шолохова, публика ломилась в зал, многие не могли в него попасть. Когда же любимый артист оставлял подмостки, в зале нередко поднималось что-то невообразимое: все кричали, стучали, требовали повторить сцену. А режиссер в таких случаях, как правило, бледнел, терялся. И не мудрено: реплики «Мишки Шолохова», оказывавшие столь сильное воздействие на публику, его игра порой не согласовывались с текстом пьесы — с ее репликами и ремарками. И хоть здорово все получалось у талантливого парня, но слишком уж оригинально...[2]

Несмотря на успех Шолохова, положение самодеятельного театра станицы Каргинской становилось все более трудным. В начале сентября 1920 года окружная газета «Верхне-Донская правда» напечатала о нем критическую заметку. Автор последней, некий «Сосед», отметил отсутствие в игре артистов настоящей творческой слаженности, живости действия, целеустремленности. При этом он выразил надежду, что партийная ячейка поможет театру более полно и ярко выразить в своих спектаклях социалистическое идейное начало.[3]

Критика была справедливой, но больно задела руководителя каргинского культпросвета Ф. Козина, который обратился в газету с письмом. Здесь, как на первопричину всех трудностей в работе, он указал на «отсутствие пьес».[4] Полноценных революционных сценических произведений действительно не было. Положение спасала лишь пьеса М. Мошкарова «Красный казак», на долю которой в Каргине и соседних хуторах выпал исключительно большой успех. В постановке этой пьесы активное участие принимал и Шолохов.

Имя М. Мошкарова, местного вешенского писателя 1920—1922 годов, в литературе о Шолохове не встречается. Его нет также ни в «Истории Дона от Великой Октябрьской социалистической революции до наших дней» (изд. Ростовского университета, 1967), ни в библиографическом справочнике «Писатели советского Дона» (см. выпуски начиная с 1948 года). Между тем вне учета литературной деятельности автора «Красного казака» и других революционных произведений, без ясного понимания того, что этот человек представлял собою в жизни казачества Верхнего Дона, нельзя составить себе полного представления о той литературно-художественной среде, той эстетической атмосфере, в которой формировался Шолохов. Тем более, что «Красный казак» М. Мошкарова шел в самодеятельных театрах всего Верхнего Дона, в центре округа — станице Вешенской — в частности. О представлениях пьесы в Народном доме Вешек дважды писала «Верхне-Донская правда».

В первом отзыве подчеркивалось, что посвященная революционным преобразованиям в стране пьеса «Красный казак» весьма увлекательна, «имеет ряд эффектных сцен» и что Госиздату следует ее напечатать как безусловно представляющую собой «большую художественную ценность и агитационное значение».[5] Второй положительный отзыв появился в газете через 11 дней после первого, в связи с постановкой «Красного казака» для съезда «школьных работников». В нем отмечалось, что написанная проникновенно, заставляющая с болью вспомнить «времена недавнего прошлого, времена непонимания и жестокого произвола над молодыми казаками, вставшими на защиту Советской власти», «пьеса произвела

---

[1] См. об этом: В. В. Гура, Ф. А. Абрамов. М. А. Шолохов. Семинарий. Изд. 2-е, дополненное, Учпедгиз, Л., 1962, стр. 166, 328.

[2] Там же, стр. 166.

[3] См.: «Верхне-Донская правда», 1920, № 19, 4 сентября, стр. 2 (заметка: «Каргиновский культпросвет»).

[4] См.: «Верхне-Донская правда», 1920, № 26, 17 ноября, стр. 2 (заметка: «От редакции»).

[5] «Верхне-Донская правда», 1920, № 19, 4 сентября, стр. 2 (заметка озаглавлена: «К постановке пьесы „Красный казак“ Мошкарова»).

lib.pushkinskijdom.ru

очень хорошее впечатление». Спектакль закончился выступлением местного хора, который исполнил революционную песню на мотив «Всколыхнулся, взволновался» (слова М. Мошкарова) и гимн пролетариата «Интернационал».[6]

Осенью 1920 года «Красный казак» был напечатан в Вешках Верхне-Донским окружным агентством Государственного издательства.[7] Печатался он в расчете на то, что будет поставлен в «народных театрах станиц, волостей, хуторов Донской и других казачьих областей».[8]

На титульном листе печатного экземпляра пьесы, хранящегося в Государственной библиотеке СССР им. В. И. Ленина, имеется автограф М. Мошкарова: «Москва Наркомпрос. Луначарскому. Вам — для ознакомления от сына Тихого Дона. Донской казак, Председатель В‹ерхне›-Донского округа, член ВЦИК Сов‹етов›. 11 XI 20. М. Мошкаров». Написаны эти строки размашисто, красными чернилами, по диагонали.

На первой странице обложки, в правом верхнем углу, — карандашная надпись А. В. Луначарского: «Т‹ов›. Мейерхольду». В то время В. Э. Мейерхольд возглавлял театральный отдел Наркомпроса и (с 1920 по 1938 год) Театр РСФСР 1-й (позднее — театр им. В. Мейерхольда). Однако пьеса Мошкарова В. Э. Мейерхольда не заинтересовала.

Свое произведение М. Мошкаров, как он сам пишет об этом в предисловии, посвятил «трудовому казачеству, петроградским рабочим и работницам всех фабрик и заводов».[9] В подписи же на последней странице изданной в Вешках пьесы сделан своеобразный акцент: «*Донской казак* М. Мошкаров». Эта подпись, набранная крупным шрифтом, красноречива: она свидетельствует о том, что автор пьесы гордился своей принадлежностью к донскому красному казачеству. И имел на то основания: донские казаки-фронтовики, находившиеся в Петрограде, помогли рабочему классу столицы России свергнуть самодержавие, осуществить Октябрьскую революцию. 27 февраля 1920 года «Известия ВЦИК» в статье «Казачий съезд» писали о красном казачестве как о «драгоценном завоевании истории». М. Мошкаров всей своей внутренней сущностью действительно был настоящим красным казаком Дона. Об этом свидетельствует вся его жизнь, работа, борьба.

Сведения о М. Мошкарове и его литературных произведениях, сообщаемые ниже, основаны на документальных данных, собранных в архивах и библиотеках Ростова-на-Дону, Москвы, Киева, присланных от имени М. А. Шолохова его секретарем. Существенную помощь оказал мне также своими воспоминаниями старый коммунист, член КПСС с 1918 года Б. Ф. Богучарский, работавший в 1921—1923 годах секретарем Вешенского окрисполкома и лично знавший М. Мошкарова. В настоящее время он пенсионер, живет в хуторе Кружилине на Дону (родина М. А. Шолохова).

Донской казак, выходец из рабочей среды г. Новочеркасска, Михаил Петрович Мошкаров (1895—1961), в биографии которого сословное начало крепко переплелось с ярко выраженным началом классовым, еще до прибытия в станицу Вешенскую прошел славный боевой путь профессионального революционера-большевика. После смерти отца он оказался в одном из детских домов Петербурга, где и получил ремесленное образование. С 1908 года до первой мировой войны работал на различных заводах столицы токарем по металлу. За участие в забастовках был уволен с предприятия и направлен в царскую армию. Служил в 4-м Донском казачьем полку. Перед свержением самодержавия полк нес гарнизонную службу в Петрограде. В период февральских событий М. П. Мошкаров возглавил переход казаков полка на сторону рабочих, а после приезда В. И. Ленина активно пропагандировал Апрельские тезисы вождя партии и народа. В сентябре 1917 года М. Мошкаров вступил в ряды коммунистов. Активно участвовал в Октябрьской социалистической революции, работал в ее штабе — Смольном. В 1918—1920 годах занимал пост председателя Казачьего комитета (отдела) ВЦИК, был членом ВЦИК четырех созывов. Трудился непосредственно под руководством В. И. Ленина, Я. М. Свердлова, М. И. Калинина.[10]

В январе 1920 года М. Мошкаров был послан с группой товарищей из ЦК и Казачьего отдела ВЦИК (в составе 14 человек) для установления советской вла-

---

[6] «Верхне-Донская правда», 1920, № 22, 15 сентября, стр. 2 (отзыв озаглавлен: «Постановка „Красного казака“ для школьных работников»).

[7] М. Мошкаров. Красный казак. Пьеса в 5-ти действиях. Издание Верхне-Донского окружного агентства Госиздата, ст. Вешенская, 1920, 16 стр. Это издание не зарегистрировано ни в одном из библиографических справочников.

[8] Из авторского предисловия к пьесе.

[9] Там же, стр. 2.

[10] См.: Казачий отдел ВЦИК. Краткий исторический очерк и отчет Казачьего отдела ВЦИК по октябрь 1919 г. ГИЗ, М., 1919. Здесь, на стр. 33, 34, 36, говорится о М. П. Мошкарове как о председателе Казачьего комитета (отдела) ВЦИК, о встречах Казачьего комитета (отдела), а стало быть, и его председателя, с В. И. Лениным (стр. 39—41), Я. М. Свердловым (стр. 37), М. И. Калининым (стр. 38—40).

lib.pushkinskijdom.ru

сти на Верхнем Дону. В 1920—1921 годах он работал в станице Вешенской председателем исполкома Верхне-Донского округа, затем короткое время — заведующим агитационно-пропагандистским отделом Верхне-Донского окружного комитета РКП(б) и с октября 1921 по февраль 1922 года — секретарем Верхне-Донского окружного комитета РКП(б). Находясь в станице Вешенской, М. Мошкаров много внимания уделял вопросам советского строительства, хозяйственному возрождению округа, развитию его культуры, политическому просвещению казачьих и крестьянских масс, борьбе с бандитизмом, с бандой Фомина в частности, с которой, как известно, доводилось биться и молодому Шолохову. Об активной борьбе М. Мошкарова с бандитами свидетельствуют многочисленные его статьи в «Верхне-Донской правде», призывы к гражданам округа дать решительный отпор насильникам, убийцам.

Революционер-ленинец, М. Мошкаров имел немало своеобразных, сугубо казачьих черт не только в своей биографии, но и во внешнем облике. Б. Ф. Богучарский вспоминает: «Михаила Петровича я знал хорошо, вот он стоит перед моим внутренним взором: выше среднего роста, широкоплечий, стройный казак, с серебряной серьгой в ухе, сероглазый, с правильно очерченным лицом, с пышным чубом каштанового цвета. В лице его была какая-то доброта, а улыбка всегда милая. Одет Мошкаров был в казачью форму — брюки с лампасом, гимнастерка (порою куртка), казачья фуражка.

На трибуне Михаил Петрович преображался, глаза излучали призывный свет, говорил убежденно, пылко, но часто переходил на казачий говор, вводил местные слова и обороты. Слушали его казаки с удовольствием...

Очень мягкий, он был внимательным товарищем, другом, простым в обращении, выдержанным и интеллигентным».

В конце воспоминаний Б. Ф. Богучарский отметил в биографии автора «Красного казака» черту, особенно прочно сроднившую его с центром Верхнего Дона: «Женой Михаила Петровича была Наташа Косоножкина, дочь вешенского казака Спиридона Косоножкина».[11]

Перу М. Мошкарова принадлежат не только революционные, политически острые пьесы и драматические сценки, например сценка «Крупные мелочи текущих дней», но и лиро-эпический «Сказ о Подтелкове и Кривошлыкове», лирические и сатирические стихи — «Привет украинским крестьянам и рабочим», «Разверстка», «К годовщине Октябрьской революции», «Грустные думы барона Врангеля», боевая, жизнеутверждающая «Песня казаков-коммунистов» (на мотив «Всколыхнулся, взволновался») — переделка старой песни на революционный лад, и другие. Государственный, а затем партийный руководитель округа и писатель, М. Мошкаров несомненно следовал в доступном ему масштабе примеру А. В. Луначарского, который, занимая тогда пост Народного Комиссара просвещения, вел чрезвычайно широкую работу и как член правительства, и как общественный деятель, и как драматург и критик.[12]

В пьесе М. Мошкарова «Красный казак» изображены донские казаки-фронтовики, петроградские рабочие-революционеры, полицейские, казаки-старики Дона, священник и другие лица.

В первых трех актах пьесы действие происходит в Петрограде, на квартире рабочего Семенова и в казарме казаков, во время февральской революции, действие четвертого и пятого актов совершается уже после Октября, в 1918 году, в казачьем курене на Дону и на одной из тамошних лесных полян.

Сюжет пьесы таков. Казак Василий Греков, полк которого переброшен с фронта в Петроград, горячо полюбил Марию Семенову, работницу фабрики. Де-

---

[11] Из письма ко мне от 12 января 1969 года.

[12] В феврале 1922 года М. П. Мошкаров был отозван в Москву и навсегда оставил Вешенскую. Его дальнейший жизненный путь типичен для многих коммунистов, участвовавших в событиях Октябрьской революции. С марта 1922 по октябрь 1925 года М. П. Мошкаров трудился в секретариате М. И. Калинина, был уполномоченным по апелляционным земельным делам ВЦИК, принимал ходоков-крестьян. С ноября 1925 года по октябрь 1926-го Михаил Петрович заведовал Калужским уездным земельным отделом. В 1926—1929 годах занимался в Москве хозяйственной деятельностью (состоял в должности заведующего домом ВЦИК). С июля 1929 года он — консультант по уголовным делам ЦИК СССР. В 1929—1930 годах был председателем Комиссии по чистке партийных организаций. С сентября 1930 года М. П. Мошкаров учился в Институте красной профессуры, затем был доцентом Института права им. Стучки, преподавал историю партии. С 1934 года М. П. Мошкаров работал консультантом в Государственной библиотеке СССР им. Ленина и секретарем ее партийного комитета. С февраля 1940 года он — персональный пенсионер. Умер 14 февраля 1961 года, после длительной болезни (источники: 1) биография М. Мошкарова, высланная мне 21 ноября 1968 года секретарем М. А. Шолохова по депутатским делам И. С. Погореловым; 2) письмо Института марксизма-ленинизма при ЦК КПСС на мое имя, № 143 от 28 февраля 1969 года).

lib.pushkinskijdom.ru

вушка ответила ему взаимностью. Однажды, когда Греков находился у Марии, он узнал от ее брата, рабочего-коммуниста Ивана Семенова, что его Донской казачий полк прибыл с фронта в столицу России не для отдыха, как утверждали офицеры и сам командир полка, а для расправы с революционным рабочим классом города. «С нами бороться теперь нелегко, — заявляет Иван гостю. — Оружие в наших руках, вся армия на нашей стороне, разве вот вы, казаки, заодно с полицией».[13] Слова брата любимой девушки поразили Грекова. Сильное впечатление произвел на него и рассказ Марии о трудной, полной лишений и горя жизни своих родителей и своей с братом жизни.

Ночью полиция арестовала Ивана Семенова, отправила его в тюрьму. При обыске у него были найдены революционные листовки, бомба. Поутру Мария пришла в казачью казарму. С «дрожью в голосе» сообщает она Грекову о несчастье — аресте брата, присаживается на одну из коек, чтобы рассказать, как все произошло. Однако урядник Григорий Вьючнов, казак старой закваски, «участник кровавой расправы 1905 года» (стр. 3), велит ей немедленно «убраться» из казармы. «Никого не приказано пущать, — заявляет он. — Разврат только вносите, казакам молодые головы крутите. Вернется сотня вечером с разъезда — только и разговору, что об рабочих. Эх, говорят,... как им плохо живется, как они, бедные, мучаются .. Совсем не казаки стали... Пороть вас, чертей, чтобы кровь забрызгала» (стр. 10, 11). Возмущенный Греков изо всех сил бьет Вьючнова в грудь. Тот падает на пол, вскакивает, бросается на Грекова и снова отлетает в сторону, отброшенный его ударом. Едва поднявшись, он с трудом, хромая, «удаляется из помещения». Греков опускается на койку рядом с тихо плачущей девушкой. «Разорву любого на части, кто смеет задеть меня за живое», — говорит он гневно.

Входит дежурный офицер, сотник Лебедев. Еще с большим остервенением, чем Вьючнов, набрасывается он на Грекова и его гостью, грубо их оскорбляет: «Греков, это твои гости? Сейчас же вон отсюда. Шесть суток строгого ареста. Мерзавец, болван, дисциплину не соблюдаешь.

Греков. Сажайте, куда хотите, но только прошу — не оскорбляйте.

Офицер. Подумаешь, какой ухажер нашелся, скотина глупая, осел!

Греков. Издевайтесь больше, как бы самим плакать не пришлось» (стр. 11).

В ответ сотник Лебедев угрожает уничтожением всему Петрограду: «Что-то смело, черти, себя держать стали, придется пороть. Ну, смотрите, плохо будет, забастовки эти мы все разгоним. С фронта идет к нам на помощь 1-й Донской казачий генералиссимуса Суворова полк. К окраинам города стягивается дикая дивизия, идут на усмирение гвардейские полки. Нужно скорее вывезти отсюда государя императора, тогда расставим кругом орудия, залп — другой — и сравняем весь город с землей» (стр. 11). И снова со всей яростью обрушивается на Марию: «Ты еще, стерва, не ушла, а?» (стр. 12).

Вспыхнув, Мария плюет сотнику Лебедеву в лицо, офицер, ударив ее плеткой, заносит руку для второго удара, но тут, схваченный Грековым за горло, падает, и казак становится ему коленом на грудь: «Умри же, дворянская спесь! Довольно пролито вами нашей трудовой крови!» (стр. 12).

Тем временем за стенами казармы события развертываются своим порядком. Казаки полка, рядовым которого служит Василий Греков, присоединившись к рабочему классу Петрограда, освобождают из тюрьмы заключенных. В тот момент, когда Греков произнес свои слова о трудовой крови, в казарму вбегает казак-кузнец Пимен. «Федька, бери скорей инструмент, — взволнованно обращается он к товарищу, — наша сотня выпустила из тюрьмы арестованных, всех, кто в кандалах, у нас на дворе надо сбить с них оковы. Там что творится на улицах. Слышите, пулеметы трещат — это перестрелка с полицией. А казак на Знаменской площади снес палашом приставу голову за то, что тот из револьвера дал выстрел в толпу. Говорят, много полиции казаками перерублено. Сколько народу на улицах!.. Казакам ура кричат, да здравствуют, говорят, донские казаки. Пойдем скорей отбивать оковы (*уходят*)» (стр. 12).

Сотник Лебедев в страхе поспешно ретируется из казармы. Греков и Мария, оставшись вдвоем, радуются разрастающейся в городе революционной грозе. «Теперь, должно быть, и мой братишка на свободе», — замечает Мария. Василий быстро «снимает со стены шапку, надевает через плечо портупею» и, выхватив шашку из ножен, клянется «дедовским острым палашом», что будет «рубиться, пока ни одного врага проклятого не останется на всем белом свете» (стр. 12—13). Он спешит в бой, на помощь товарищам: «Прощай же, Маруся!»

«Мария. Иди. И я с тобой. Умрем — так вместе.

Греков (*с восхищением*). Эх, кабы наши казачки были такие, тогда мы враз перевернули бы на Дону всю старую генеральско-буржуазную гниль. Да ничего. Найдутся и среди наших баб герои, борцы за новую жизнь. Недаром же течет в наших жилах кровь Стеньки Разина. (*Подает Марии руки, восклицает*). Да здравствует, Маруся, братский союз трудовых казаков, рабочих и крестьян!» (стр. 13).

[13] М. Мошкаров. Красный казак, стр. 4 (далее ссылки приводятся в тексте).

lib.pushkinskijdom.ru

Греков и Мария направляются к выходу. В это время санитары вносят в казарму носилки с телом Ивана Семенова, убитого сатрапами самодержавия. Один из санитаров, обращаясь к Марии, говорит: «Товарищ Семенова, ваш брат, освобожденный из тюрьмы казаками, бился на баррикадах, как лев, и, не отступая перед защитниками Николая ни на шаг, пал сраженный пулей в тот момент, когда победа уже переходила в наши руки» (стр. 13).

Девушка склоняет над телом брата голову: «Прощай, милый... Еще одна жертва палачей трудового народа. Пусть знает весь мир, что это нас не запугает. Мы плачем без слез... Дряхлый мир... развалится от нашего могучего удара» (стр. 13).

Таково содержание первых трех актов пьесы.

Действие четвертого акта, как уже сказано, развертывается на Дону. В казачьем курене старик Филипп Греков и его жена — отец и мать Василия. Они за столом, ужинают. Отец недоволен трудным «житьем», тем, что «все вверх дном перевернулось, молодые не слушают старых, нет почета начальству», что «какие-то там большевики появились, казаков режут, храмы божьи закрывают», что вообще настало «антихристово время» (стр. 13—14). Мать сокрушается из-за долгого отсутствия сына, жалуется, что нет от него никаких вестей.

В это время в курень входит сын, прибывший из Петрограда. На плечах у Василия нет погонов, на груди — крестов. Он целует обрадованную мать, «подходит к отцу с намерением и его поцеловать», но отец отталкивает сына: «Прочь отсюда, собака! Ты мне не сын! Где у тебя погоны на плечах? Где кресты? Где кокарда на фуражке? Тоже большевик чертова отродья! Нет тебе приюта в моем доме! Окружной надысь приказ прислал — бить на месте всех большевиков. Надевай сейчас погоны, зачем снял, а?» (стр. 14).

Василий Греков пытается успокоить отца, объяснить ему смысл происходящей в стране революционной борьбы, причину отсутствия погонов и знаков отличия: он красноармеец и член рабоче-крестьянской коммунистической партии. «Если бы ты мог, — продолжает Василий, — понять, старик, чего добиваемся мы, коммунисты. На земле не должно быть несправедливости. Нет места угнетению. Вся власть теперь в наших трудовых руках. Заводы, фабрики, вся земля переданы в руки рабочих и крестьян. Нет теперь господ. Нет дворян и генералов. Все равны. Не нужны нам погоны. (*Старик во время рассказа сына качает головой, кряхтит*). Надо понять, дорогой отец, нам, казакам, свою выгоду при Советской власти. Возьмемся вот в земельном вопросе...» (стр. 14—15). Отец обрывает сына: «Чтоб у тебя язык отвалился. (*Берет папаху, костыль. Старуха плачет. Старик уходит, грозит кулаком*). Я тебе покажу! Царя не надо! Генералов! Погоны не нужны! Красногвардеец!» (стр. 15).

По указанию отца военно-полевой суд приговорил Василия Грекова к расстрелу — «за участие в большевистской агитации среди населения» (стр. 15). И вот он на поляне, у елей. Его руки связаны. Рядом — шесть вооруженных винтовками казаков, среди них офицер и отец Грекова с другими казаками-стариками. Офицер — это сотник Лебедев — читает приговор, спрашивает: «Что скажете, старики?» — «В добрый час, в добрый час, убить его!!!» Раздается команда приготовиться к казни. Появляется священник. «Слава отцу и сыну и святому духу, аминь! — возглашает он. — Кайся, великий грешник, посягнувший на царя-батюшку». Греков отвергает благословение: «Я умираю за правду... Стреляйте, палачи, и помните, победа будет... — за нами. Через мой труп перешагнут миллионы трудящихся всего мира. К счастью, любви и вечному свету. Делайте свое дело, белая банда!» Отец Василия берет у одного из стариков винтовку: «Сам его произвел на свет, сам и застрелю» (стр. 15—16). По команде сотника Лебедева в Василия стреляет и его отец.

Казак-коммунист падает. Он мертв.

В заключительной сцене появляется Мария. Она вся в белом, со знаменем, на котором надпись: «Победа или смерть». Она преклоняет у тела любимого колено; хор за кулисами тихо поет: «Вы жертвою пали». Голос Марии звучит торжественно, печально: «Честь и слава героям, павшим за правое дело».

Обращает на себя внимание то, что призыв «Победа или смерть» почти дословно совпадает с одним из тезисов резолюции объединенного заседания ВЦИК и Московского Совета, профессиональных союзов и фабрично-заводских комитетов, принятой по докладу В. И. Ленина 29 июля 1918 года: «Массовый поход за хлебом, массовое обучение военному делу, массовое вооружение рабочих и напряжение всех сил военного похода против контрреволюционной буржуазии ‹под› лозунгом: „Смерть или победа“ — таков наш общий лозунг».[14]

Создавая свое произведение, автор положил в его основу подлинные исторические факты. Об этом он сам сообщает в предисловии к пьесе, где сказано, что «на долю казаков 4-го Донского казачьего графа Платова полка,... ставшего на отдых в Петрограде перед Февральской революцией, выпало великое счастье при-

[14] Цит. по: К. Г. Федоров. ВЦИК в первые годы советской власти. 1917—1920 гг. Госюриздат. М., 1957, стр. 110.

lib.pushkinskijdom.ru

нимать деятельное участие в свержении царского строя... Ни один казак 4-го полка, несмотря на строгие приказы начальства (Хабаловых и др.), не опустил свою нагайку на спину измученных рабочих. Эта самая плеть засвистала по спинам всей той полиции, которая нагло дерзнула встать на защиту насквозь прогнившего кровавого трона.

Я служил в этом полку и, как участник кровавых схваток с опричниками на улицах северной столицы, не могу не вспомнить это доброе время, когда донские казаки смыли позорное кровавое пятно опричнины с имени трудового казачества Дона» (стр. 1).

Борьба фронтового донского казачества против самодержавия в дни февральской революции, о которой свидетельствует Мошкаров, нашла отражение и в работах современных советских историков, например в «Краткой истории рабочего движения в России (1861—1917 годы)» (Госполитиздат, М., 1962, стр. 545—546 и сл.). Здесь речь идет и о голосе из народа: «Да здравствуют товарищи казаки!», и о «залпе» казаков на Знаменской площади «по конным городовым, разгонявшим митинг», и о том, что «возглавлявший отряд городовых пристав Крылов был зарублен казаком при восторженных криках толпы», т. е. обо всем том, о чем информирует однополчан вбежавший в казарму кузнец Пимен в «Красном казаке».

В период Великой Октябрьской социалистической революции фронтовые казаки, находившиеся в Петрограде, в массе своей активно поддержали борьбу пролетариата против Временного правительства. В обращении Второго Всероссийского съезда Советов к казакам, опубликованном в № 9 газеты «Рабочий и солдат» за 26 октября (8 ноября) 1917 года, говорится, что «казаки петроградского гарнизона, к их чести, не оправдали надежд врагов народа», «не стали братоубийцами», «не пошли против петроградского революционного гарнизона и петроградских рабочих»; что «часть их сразу перешла на сторону восставших рабочих», а «другая часть осталась пока в стороне».[15] Заканчивается обращение словами:

«Братья казаки! Всероссийский съезд Советов протягивает вам братскую руку.

Да здравствует союз казаков с солдатами, рабочими и крестьянами всей России!» [16]

Такова историческая основа событий, рассказанных в первых трех актах пьесы М. Мошкарова.[17]

Глубокой исторической правдой, правдой классовой борьбы на Дону обусловлено также содержание двух последних актов пьесы. Зажиточная часть привилегированного казачьего сословия яростно сопротивлялась революционным преобразованиям. Но сословные интересы и предрассудки цепко держали в своих когтях и среднюю прослойку донского казачества, и даже отчасти казачью бедноту, особенно казаков-стариков всех социальных прослоек — людей неграмотных, темных, косных, воспитанных в духе беспрекословного повиновения воинскому начальству, в духе слепого, рабского служения батюшке-царю. Все эти реакционные силы Дона составляли основу контрреволюции, служили для белогвардейских офицеров и генералов опорой в их борьбе с советской властью.

Полки казаков-фронтовиков, принимавшие активное участие в Октябрьской революции на стороне петроградского пролетариата, — 1-й, 4-й и 14-й — отправились на Дон, стали там внедрять идеи большевизма в массы казачества, способствовать разложению калединских частей. Первым, в соответствии с решением Казачьего комитета ВЦИК от 29 ноября 1917 года, был выведен из Петрограда на Дон как наиболее революционный 4-й Донской казачий полк, в котором до прибытия его в Петроград, а также во время февральской революции и позже служил М. Мошкаров.[18]

Фронтовое, революционно настроенное казачество сыграло решающую роль в низложении калединского войскового правительства и передаче власти Ка-

---

[15] Декреты Советской власти, т. I. Госполитиздат, М., 1957, стр. 21—22.

[16] Там же, стр. 22.

[17] Эти события, в особенности те из них, которые связаны с участием казачьих полков Петрограда в Октябрьской революции, получили отражение и в «Тихом Доне» М. Шолохова. Так, например, в главе XIX четвертой части революционный матрос Балтики, «молодой черноусый красавец в распахнутом бушлате», обращаясь на территории Зимнего дворца к казакам, говорит: «Товарищи казаки!.. Ни один солдат не встал на защиту Временного правительства, и ваши братья — казаки Первого и *Четвертого* полков — присоединились к нам Кто желает идти с нами — отходи влево!» (курсив мой, — *А. М.*). Все казаки, за исключением офицеров, присоединились к революционным войскам Петрограда. Но и среди офицеров не все были настроены одинаково: один из них тоже присоединился к революционным солдатам и был злодейски убит пулей в спину (Михаил Шолохов, Собрание сочинений в восьми томах, т. III, Гослитиздат, М., 1957, стр. 177—180; далее ссылки даются по этому изданию).

[18] См.: Казачий отдел ВЦИК. Краткий исторический очерк и отчет Казачьего отдела ВЦИК по октябрь 1919 г., стр. 21.

lib.pushkinskijdom.ru

зачьему военно-революционному комитету.[19] Однако борьба за окончательный поворот казачьих масс в сторону советской власти была долгой, упорной и кровавой. Некоторые специфические ее особенности и воспроизведены в четвертом и пятом актах «Красного казака» М. Мошкарова.

В пьесе «Красный казак» показано духовное прозрение фронтового казачества под влиянием братского единства с рабочим классом Петрограда, всей России; освещено развитие революционного, социалистического сознания в трудовых массах Дона. Главные герои пьесы — казак-фронтовик коммунист Василий Греков («красный казак») и петроградский рабочий-революционер коммунист Иван Семенов — гибнут в борьбе за правое дело, за счастье трудящихся. Они гибнут, но идеалы, во имя торжества которых пролилась их кровь, живут и побеждают, потому что это идеалы народа.

Однако проникнутая гуманистическим началом трагедия М. Мошкарова далеко не безупречна в художественном отношении. Действующие лица пьесы очерчены весьма схематично, их поступки порой недостаточно мотивированы, драматические коллизии не получили полнокровного воплощения. Да и объем трагедии, несмотря на наличие в ней пяти актов, явно мал: она равна, в сущности, одноактной пьесе. Думается, объяснение последнему факту следует искать не столько в драматургической беспомощности автора, сколько в трезвой оценке им реальных возможностей самодеятельной сцены. Мошкаров ориентировался на театральные коллективы станиц и хуторов, которые могли ставить лишь небольшие по объему пьесы.

Такова в целом пьеса «Красный казак» с ее острым социальным конфликтом, легшим в основу сюжета и обусловившим трагически резкое столкновение характеров-антиподов. Автор всей душой на стороне нового, революционного, поддерживает его, утверждает. Это не могло не оказывать в свое время безусловно положительного влияния на массы зрителей, прежде всего на трудовых казаков и крестьян и вышедшую из их среды интеллигенцию. Об этом влиянии свидетельствуют «бурные овации», которыми 11 сентября 1920 года Съезд учителей Верхне-Донского округа в станице Вешенской встретил появление М. Мошкарова на сцене после спектакля «Красный казак».[20]

М. Мошкаров едва ли не первый в художественной литературе поставил вопрос о руководящей роли в революционном движении казачества передовой части сознательного пролетариата, его партии, о единстве интересов революционного пролетариата и трудового казачества, о непримиримо острой борьбе революционных и контрреволюционных сил в станицах и хуторах Дона, в казачьих семьях — борьбе, которую с такой исключительной талантливостью покажет позже в своих произведениях Шолохов.

После постановки Каргинским культпросветом пьесы М. Мошкарова «Красный казак» и агитационно-пропагандистской его сценки «Крупные мелочи текущих дней» снабжение драмкружка драматическими произведениями взял на себя Михаил Шолохов. Явившись к режиссеру, в прошлом школьному своему учителю Т. Т. Мрыхину, он заявил: «Вот, пьесу нашел!» — и подал ему рукопись. Вещь режиссеру понравилась. Горячо одобрили ее и ребята. Поставили. И Шолохов не раз потом приносил новые пьесы. Кружковцы ломали головы, спрашивали, где он их берет? Юноша отвечал с неизменным спокойствием: «Знакомые из Вешек присылают».

Хотя эти слова отнюдь не были лишены оснований — «Красный казак» и «Крупные мелочи...» действительно были пьесами из Вешек, товарищи все же недоумевали:

«— Ой, Мишка, да ты сам их, наверно, сочиняешь?

— Что вы? Куда мне там!»

Но однажды Шолохов прибежал к режиссеру и, прижимая к груди исписанные листы, взволнованно заговорил: «Тема замечательная... Два действия написал, а вот третье не получается». И вдруг стушевался: понял, что попал впросак. Мрыхин хорошо знал характер своего ученика. Тонкий педагог, он надолго сохранил в тайне невольное признание юноши.[21]

Первые литературные опыты Шолохова — пьесы, написанные им для каргинского самодеятельного театра («Необыкновенный день», «Генерал Победоносцев», «Их нравы и обычаи» и др.), — непосредственно связаны не только с мечтой о творчестве, пробужденной в юноше книгами великих русских писателей-классиков, но и с постановкой «Красного казака». И это естественно. Выступления административно-политического руководителя Верхне-Донского округа в роли дра-

[19] См. об этом: К. Г. Федоров. ВЦИК в первые годы Советской власти, стр. 132; Казачий отдел ВЦИК. Краткий исторический очерк и отчет Казачьего отдела ВЦИК по октябрь 1919 г., стр. 31 и сл.; К. Хмелевский. «От всей души приветствую...». «Дон», 1969, № 5, стр. 117—124.

[20] См.: «Верхне-Донская правда», 1920, № 22, 15 сентября, стр. 2.

[21] Я. Кривенок. Писатель-большевик. «Дон», 1946, № 1 (3), стр. 113—114; В. В. Гура, Ф. А. Абрамов. М. А. Шолохов. Семинарий, стр. 166.

lib.pushkinskijdom.ru

матурга, поэта, публициста оказывали исключительно благотворное влияние на зрителей, читателей, слушателей, на самодеятельный театр, вообще на культурно-просветительную работу в станицах и хуторах.

Ранние пьесы М. Шолохова до нас не дошли. Однако кое-что о них мы все же знаем из рассказов современников Михаила Александровича. Знаем, что для лучших, более самостоятельных своих пьес он уже тогда брал действующих лиц из живой станичной действительности. Такова, в частности, пьеса «Их нравы и обычаи», в которой изображалась жизнь казаков в дни гражданской войны, разгул и разбой белых, приход Красной Армии.[22] Это шолоховское произведение перекликалось с пьесой М. Мошкарова «Красный казак» своей темой.

Помимо этого, можно отметить перекличку с драматургией Мошкарова и в более позднем творчестве М. Шолохова. В рассказах 1923—1926 годов, «Тихом Доне» и «Поднятой целине» встречаются отдельные мотивы, ситуации, сцены, образы, близкие к трагическим коллизиям «Красного казака». И это неудивительно. Ведь материал оба писателя черпали из одного и того же источника и осмысляли этот материал с общих идейных позиций.

Было бы, разумеется, бесплодным занятием искать в произведениях великого художника слова какие-либо точные совпадения с пьесой Мошкарова. В шолоховских рассказах, особенно в романах, все несравненно сложнее, глубже, шире, ярче, богаче, тем не менее известные черты общности в произведениях Шолохова и пьесе «Красный казак» все же улавливаются.

Так, мотив убийства отцом сына на почве резкого политического размежевания составляет основу сюжета в рассказах Шолохова «Родинка», «Семейный человек», «Червоточина» (а сыном отца — в рассказах «Бахчевник», «Коловерть», «Продкомиссар»).

В «Тихом Доне» обращает на себя внимание сравнение казаков с опричниками в главе 10-й четвертой части, где описывается прибытие в начале июля 1917 года в Петроград 14-го Донского казачьего полка, одной из сотен которого командовал есаул Евгений Листницкий. Под сотню было отведено помещение на Невском. Чистое, только что отремонтированное, оно произвело на Листницкого прекрасное впечатление. «Удовлетворенный осмотром, — пишет Шолохов, — он, в сопровождении маленького, изящно одетого представителя городского управления, на долю которого выпало встречать казаков, направился к выходу во двор, но тут произошел неприятный казус: держась за дверную скобку, он увидел на стене мастерски выцарапанный каким-то острым предметом рисунок, — оскаленную собачью голову и метлу. Видно, кто-то из рабочих, трудившихся над оборудованием помещения, знал, для кого оно предназначалось...

— Что это? — подрожав бровями, спросил Листницкий у сопровождавшего его представителя... Надеюсь, без вашего ведома изобразили здесь эмблему опричнины?.. Небольшой просчет художника — казаки ведь не знают русской истории. Но из этого еще не следует, что подобное отношение к себе мы можем поощрять...

Представитель твердым холеным ногтем выскребал в известке рисунок, пачкал дорогое английское пальто мельчайшей оседавшей на нем белой пылью, тянулся на цыпочках перед стеной, Листницкий, протирая пенсне, улыбался, но горькая, желчная грусть томилась в нем в этот миг.

„Вот как встречают нас, и вот что кроется за внешней показной стороной!.. Но неужели для всей России мы являемся в образе опричнины?“ — думал он, шагая по двору к конюшням и невнимательно, безразлично вслушиваясь в слова спешившего за ним представителя» (III, 102).

В «Красном казаке» об опричнине и опричниках говорит сам автор в предисловии к пьесе: «Я служил в этом (четвертом, — *А. М.*) полку и, как участник кровавых схваток с опричниками на улицах северной столицы, не могу не вспомнить это доброе время, когда донские казаки смыли позорное кровавое пятно опричнины с имени трудового казачества Дона» (стр. 1); в тексте пьесы слово «опричники» произносят Василий Греков и Мария Семенова, первый — с яростью, по адресу казачьего военного начальства: «Проклятье вам, опричники, кровожадные, ненасытные вампиры-генералы»; вторая — с глубоким пониманием того, что не все казаки одинаковы, что не все они защищают угнетателей: «Говорили, что все казаки опричники, а они такие же, как и все мы, мне даже кажется, что мой Вася лучше всех... Я его безумно люблю» (стр. 6, 7).

Не менее любопытна в «Тихом Доне» сцена столкновения рядового 14-го Донского казачьего полка большевика Ивана Лагутина, впоследствии ставшего первым председателем Казачьего комитета ВЦИК (лицо историческое) с Евгением Листницким у Путиловского завода в Петрограде, в момент избиения рабочего (III, 119—120). Эта сцена по социальному своему содержанию весьма напоминает столкновение Василия Грекова с сотником Лебедевым в казачьей казарме Петро-

[22] И. Лежнев. Путь Шолохова. Творческая биография. «Советский писатель», М., 1968, стр. 28, 29.

lib.pushkinskijdom.ru

града из-за удара плеткой, нанесенного офицером фабричной работнице Марии Семеновой (стр. 11—12).

Тема защиты революционного рабочего класса Петрограда трудовым казачеством Дона, прошедшим горнило империалистической войны, вообще разработана Шолоховым и Мошкаровым с особой тщательностью и, являясь в «Тихом Доне» и «Красном казаке» одной из ведущих, приобретает особую остроту во многих эпизодах обоих произведений.

Приведу еще лишь одну, весьма характерную параллель.

Донской казак коммунист Илья Бунчук, металлист по профессии («Тихий Дон»), прибывший 28 августа 1917 года из Петрограда, по заданию районного комитета партии, в Нарву, чтобы остановить движение в столицу одного из полков 1-й Донской казачьей дивизии, находившейся в ведении мятежного генерала Корнилова, действовал здесь, в массе рядовых казаков полка, прежде всего во имя защиты интересов петроградского пролетариата. Разъясняя в одном из вагонов эшелона рядовым казакам, что в Петрограде им «делать нечего», что «никаких бунтов там нет», что «проливать кровь рабочих» ради Корнилова нельзя, потому что «в рабочей крови по колено станет бродить Россия», он помнил о бедственном положении пролетарских масс города. После беседы, улегшись в том же вагоне спать, он уснуть не мог, и в его сознании стали сменяться «обрезки воспоминаний» о войне, а затем он вспомнил превратившуюся в проститутку двенадцатилетнюю Лушу, дочь убитого на войне рабочего-металлиста, приятеля, с которым некогда вместе работали в Туле, случайную встречу с Лушей на бульваре, жалкую ее беспомощность, горькие слезы. Раскрывая душевное состояние своего героя, Шолохов пишет: «Он чуть не задохнулся от хлынувшей в него ядовитой, как газ, ненависти; бледнея, заскрипел зубами, застонал. После долго растирал волосатую грудь, дрожал губами; ему казалось, что ненависть скипелась в груди горячим комком шлака, — тлея, мешает дышать и причиняет эту боль в левой стороне под сердцем.

Он не уснул до утра. А с рассветом, пожелтевший, угрюмый больше, чем всегда, пошел в комитет железнодорожников, договорился, что казачий эшелон из Нарвы не выпустят...» (III, 163—164). В этой же главе звучат бунчуковские не то слова, не то только мысли о врагах трудящихся: «Искалечили, надругались над жизнью!.. Проклятые! Проклятые!.. Вы и смертью не покроете свою вину!..» (III, 163).

В пьесе М. Мошкарова Василий Греков принимает решение о беспощадной борьбе с монархией не только под влиянием слов коммуниста Ивана Семенова об обмане казаков офицерами и командиром полка, но и под впечатлением рассказа Марии, горячо любимой им девушки, о бесправном положении работниц Петрограда, о тяжелом ее детстве и тех унижениях, которые ей пришлось пережить после смерти отца с матерью. Греков спешит от Марии в казарму, чтобы рассказать своим товарищам об обмане офицеров, о страданиях рабочего класса, чтобы положить конец их борьбе с пролетариатом столицы и направить эту борьбу против царя и его приспешников. В казарму его ведет, торопит неукротимая ненависть к угнетателям: «Так вот на какой отдых нас пригнали, подлецы! Чтобы раскаленным свинцом успокоить разбушевавшиеся сердца голодных рабочих. Чтобы осушить эти горькие слезы (слезы Марии, — *А. М.*) казачьей нагайкой. Проклятье вам, ... злодеи, зачем обманываете?» (стр. 6).

Как видим, общего в мотивах поведения Ильи Бунчука и Василия Грекова немало, хотя в данном случае они действуют на различных этапах революционных событий 1917 года.

Сцена казни Подтелкова и его сподвижников на хуторе Пономареве весною 1918 года (III, 388—393) очень близка по социальному своему содержанию к казни контрреволюционерами Василия Грекова в том же 1918 году. Мужественное поведение Подтелкова перед казнью и его краткая предсмертная речь, исполненная глубокой веры в торжество правого дела революции, имеют заметное сходство с поведением и речью Василия Грекова, сознающего, что он «умирает за правду», что в конце концов восторжествуют «любовь», «вечный свет», «счастье».

Шолоховские казаки-коммунисты «Тихого Дона» Иван Лагутин, Илья Бунчук, Иван Алексеевич Котляров, Федор Подтелков,[23] Михаил Кривошлыков рядом черт своего характера, биографии похожи на мошкаровского казака-коммуниста Василия Грекова. Особенно первые два — Бунчук и Лагутин. В биографии Бунчука и Лагутина есть к тому же черты, свойственные самому автору «Красного казака» — М. Мошкарову. Так же, как и М. Мошкаров, Илья Бунчук — казак родом из Новочеркасска, по профессии рабочий-металлист, профессиональный революционер; подобно М. Мошкарову, Лагутин был председателем Казачьего комитета ВЦИК (его сменил на этом посту М. Мошкаров).

В «Тихом Доне» М. Шолохова экспедицию Подтелкова, незадолго до трагического ее конца, начинает сопровождать, все более нарастая, мрачный, поддерживаемый контрреволюцией, провокационный мотив истребления большевиками ста-

[23] Формально Федор Подтелков членом большевистской партии не состоял.

lib.pushkinskijdom.ru

рпков; этот же мотив звучит и в «Красном казаке» М. Мошкарова. В «Тихом Доне» он дает себя знать в ряде сцен, в частности — в обращенных к Подтелкову и Кривошлыкову словах казака-пастуха: «...гутарют, что вы всех православных режете»; в отчаянном страхе, который испытывают жители селений на пути экспедиции Подтелкова в последние ее дни (см.: III, 364—368); в трагедии «Красный казак» об этом же говорит казак-старик Филипп Греков: «Какие-то там большевики появились, казаков режут, храмы божьи закрывают, антихристово время настало» (стр. 13—14).

Обращают на себя внимание некоторые сходные моменты в «Красном казаке» и в «Поднятой целине». Приведу один пример.

После смерти матери Семен Давыдов воспитывал маленьких своих сестренок, заботился о них, белье для них стирал, штопал, обед готовил; Иван Семенов («Красный казак») также «кормил, одевал» свою сестру Марию после смерти их матери, «жалел, как не всякий отец жалеет свою дочку», все сбережения «на одежонку» сестре отдавал: «Не хочу, говорит, чтобы сестренка хуже других ходила» (стр. 5).

Думается, все сказанное выше дает основание говорить о творческой близости Мошкарова и Шолохова, являющейся следствием их прочной связи с жизнью Тихого Дона.

И уж, конечно, вовсе не нужно обладать какой-то особой проницательностью, чтобы обнаружить идейно-тематическую связь великих произведений М. Шолохова «Тихий Дон» и «Поднятая целина» с «Красным казаком» в главном — в мотиве единства трудового казачества Дона и рабочего класса Петрограда—Ленинграда, трудового казачества и коммунистической партии.

Р. Б. ЗАБОРОВА

ИЗ АРХИВНЫХ РАЗЫСКАНИЙ О СЕРГЕЕ ЕСЕНИНЕ

Интерес к рукописям Есенина, особенно возросший сейчас на подступах к академическому изданию его сочинений, вызвал к жизни описания рукописного фонда поэта, которые вместе с библиографией печатных текстов должны служить базой готовящегося издания.

Кроме творческих рукописей, в той или иной мере уже использованных исследователями литературного наследия Есенина, в настоящее время выявлен и учтен ряд его записей, хотя и второстепенного значения, но тем не менее любопытных как для специалистов, так и для читателей.

Речь идет о распыленных по альбомам и коллекциям современников записях на память и дарственных надписях на книгах и фотопортретах, отразивших мысли, чувства и настроения поэта в определенные периоды его жизни, запечатлевшие моменты отдельных его встреч и знакомств. Крупицы эти позволяют полнее охарактеризовать духовный облик Есенина, уточняют еще недостаточно проясненную летопись его жизни.

Таково, например, неизвестное изречение Есенина, сохранившееся в коллекции графолога и литератора К. К. Владимирова, с которым поэт встречался в Петрограде в 1915—1916 годах: «Победа духа над космосом создает тот невидимый мир, в который мы уйдем. Сергей Есенин».[1]

Этот афоризм является одной из ранних фиксаций отвлеченных философских раздумий автора над модным в то время вопросом соотношения духа и материи, дебатировавшимся и в салоне Д. С. Мережковского, З. Н. Гиппиус и Д. В. Философова — идеологов С.-Петербургского религиозно-философского общества, и в доме К. К. Владимирова, члена Российского теософического общества, у которых бывал поэт.

Размышления эти нашли поэтическое развитие и претворение в стихах Есенина 1916 года «Там, где вечно дремлет тайна...», в которых отторжение поэта от мира и осознание им вечности вселенной уживается, однако, с бесконечной любовью ко всему человечеству.

Запись, вероятнее всего, относится к 1916 году. Косвенным указанием на это служит следующее обстоятельство: листок с цитированным изречением был занумерован и подколот владельцем вслед за письмом Есенина к критику А. Л. Волынскому от 30 ноября 1916 года,[2] написанным также на изысканной почтовой бумаге,

---

[1] Рукописный отдел Государственной публичной библиотеки им. М. Е. Салтыкова-Щедрина (далее — ГПБ), ф. 150, № 338, л. 1.

[2] Сергей Есенин, Собрание сочинений в пяти томах, т. V, Изд. «Художественная литература», М., 1968, стр. 70.

lib.pushkinskijdom.ru

видимо, взятой в царскосельской Канцелярии по постройке Федоровского собора, в которой Есенин, отбывая воинскую повинность в Царском Селе, часто бывал по делам санитарной службы. Письмо к Волынскому, заведующему литературным отделом «Биржевых ведомостей», касалось отданного редактору газеты И. И. Ясинскому цикла стихотворений: «Не бродить, не мять в кустах багряных...», «Даль подернулась туманом...», «О красном вечере задумалась дорога...», «О товарищах веселых...», «Твой глас незримый...».[3] Стихи, не опубликованные Ясинским, но не возвращенные обратно и печатавшиеся поэтом в «Радунице», «Скифах» и «Голубени» по другим оригиналам, остались в архиве Ясинского, пропагандировавшего произведения Есенина. Владимиров сохранил программу вечера 10 декабря 1915 года в литературно-художественном обществе «Страда», на котором Есенин и Клюев читали свои стихи, а И. Ясинский выступил со «Словом „Страды" о народных поэтах Н. А. Клюеве и С. А. Есенине».[4]

Ответы Волынского, а также Ясинского, к которому почти одновременно обращался Есенин, на письма поэта, к сожалению, неизвестны. Из ныне утраченного архива Екатерининского дворца, кроме стихотворения «В багровом зареве закат шипуч и пенен...», было извлечено лишь одно письмо к Есенину — письмо подруги юности Анны Алексеевны Сардановской о мирной сельской жизни в селе Константинове, далеком от театра военных действий, письмо, будившее те светлые чувства и воспоминания, которые нашли выражение в отданном Ясинскому цикле стихотворений.

Приводим его текст по копии, снятой в 1930 году Л. Р. Коганом:

«Совсем не ожидала от себя такой прыти — писать тебе, Сергей, да еще так рано, ведь и писать-то нечего, явилось большое желание. Спасибо тебе, пока еще не забыл Анны, она тебя тоже не забывает. Мне несколько непонятно, почему ты вспоминаешь меня за пивом, не знаю, какая связь. Может быть, без пива ты и не вспомнил бы? Какая великолепная установилась после тебя погода, а ночи волшебство! Очень многое хочется сказать о чувстве, настроении, смотря на чудесную природу, но, к сожалению, не имею хотя бы немного слов, чтобы высказаться. Ты пишешь, что бездельничаешь. Зачем же так мало побыл в Константинове? На празднике 8-го было здесь много народа, я и вообще все достаточно напрыгались, но все-таки —

А. С.»

На конверте: ЕВБ

Сергею Александровичу Есенину.
Царское Село. Канцелярия по постройке Федоровского собора.
Почтовый штемпель: Кузьминское Ряз. 14.7.16.[5]

Этот редкий документ раскрывает то лирическое начало — любовь к природе, сельскому быту, родным местам, — которое сближало автора письма и его адресата.

Совершенно непроясненные связи Есенина в 1916 году с Е. И. Замятиным и раннее восприятие поэтом его творчества в какой-то мере характеризует неизвестный до сих пор факт: только что вышедший сборник «Радуница» (Пгр., изд. М. В. Аверьянова, 1916, 64 стр.) был преподнесен Есениным Замятину с дарственной надписью: «Баяннику, словомолитвенному рабу Евгению Замятину с поклоном и лютой верой Сергей Есенин. 29 февр. 1916».[6]

Если запись, рассчитанная на круг Владимирова, проникнута символикой, то надпись Замятину сделана в другой писательской манере. Она оттеняет тонкое стилизаторство, мастерство словесной резьбы в произведениях Замятина, внимательно читавшихся Есениным и позднее цитировавшихся им в письмах. Очевидно, именно культура слова здесь импонировала Есенину; общая же оценка творчества писателя, содержащаяся в его письмах 20-х годов, весьма сдержанна.

В альбоме литературоведа П. Н. Медведева (1891—1938), автора статьи «Пути и перепутья Сергея Есенина», напечатанной в книжке Николая Клюева и П. Н. Медведева «Сергей Есенин» («Прибой», Л., 1927), сохранился фотопортрет Есенина с дарственной надписью Н. А. Клюеву, как бы иллюстрирующий статью, в которой Медведев подчеркнул не «внутреннюю распрю» Есенина с Клюевым, перешедшую в открытую вражду, а их первоначальную дружбу.[7] На обороте этой

[3] См. об этих стихотворениях наше сообщение «Изучая рукописи Есенина» («Русская литература», 1968, № 4, стр. 156—161; третью строку приведенного стихотворения «Даль подернулась туманом...» (стр. 161) следует читать: «Красный вечер за куканом»).

[4] ГПБ, ф. 150, № 443, лл. 1—2.

[5] Там же, ф. 276, № 2, л. 2. Упоминание об этом письме см. в статье Н. И. Хомчук «Есенин и Клюев» («Русская литература», 1958, № 2, стр. 159).

[6] ГПБ, ф. 292, № 37.

[7] Там же, ф. 474, № 1, л. 33—33 об.

lib.pushkinskijdom.ru

неизвестной в печати подписанной Есениным фотооткрытки, изображающей юного поэта прямолично, с вьющимися волосами, в белой блузе с темным бантом, написано: «Дорогому Коле, на память многую за дни наши светлые. Сергей Есенин, Лето 1916, 28 декабрь». Здесь же находился фотоснимок, сделанный с фотографии, ныне хранящейся в Институте русской литературы АН СССР и изображающей Есенина в бархатной шапке, опушенной мехом, в поддевке, с шарфом на шее. Надпись под изображением еще более лиричная: «Дорогой мой Коля! На долгие годы унесу любовь твою. Я знаю, что этот лик заставит меня плакать (как плачут на цветы) через много лет. Но это тоска будет не о минувшей юности, а по любви твоей, которая будет мне как старый друг. Твой Сережа. 1916. 30 марта. Пт».[8]

Помета П. Н. Медведева на обороте фотоснимка, возможно, предназначенного для воспроизведения в указанной выше книжке (о чем можно судить по разметке для клише), уточняет, что фотопортрет сделан в 1915 году.

Запись Есенина в альбом искусствоведа Э. Ф. Голлербаха (1895—1942), заполнявшийся в течение 1919—1931 годов стихотворениями, изречениями, автографами-подписями А. А. Блока, В. Я. Брюсова, С. М. Городецкого, М. А. Кузмина, В. А. Рождественского, Р. В. Иванова-Разумника, М. В. Нестерова, С. Т. Коненкова и других, была сделана в период создания «Пугачева» и отразила погруженность поэта в мир созданных им образов, увлеченность его этим произведением. Поэт вписал цитату из взволнованной речи Бурнова, трагически переживавшего разлад между своим гражданским долгом и любовью к жизни:

Плевать мне на всю вселенную,
Если завтра здесь не будет меня!

С. Есенин.

(Из Пугачева) [9]

Судя по местоположению в альбоме, запись сделана 22 июля 1921 года. Она завершает страницу, на которой последовательно внесены записи Ю. И. Айхенвальдом и В. Л. Львовым-Рогачевским: «Почерк — походка руки. Или, лучше сказать, рука имеет свою физиономию, свою душу. В альбоме встречаются души, одетые в буквы. Юлий Айхенвальд. 21/VII 921»; «Я всегда верил в победу лучшего и светлого, верю и теперь, как это ни мучительно трудно. В. Львов-Рогачевский. 22/VII 1921». Цитата Есенина записана под строками Рогачевского, который, вероятно, и познакомил поэта с Голлербахом, и может быть расценена и как иронический ответ на предшествующее изречение.

В. Л. Львов-Рогачевский (1873—1930), литературовед, был руководителем писательского кружка «Звено», в который входил Есенин, докладчиком на вечерах поэта, его литературным критиком. Рогачевский изображал Есенина то как возродителя кольцовской песни, то как «новокрестьянского поэта-символиста», «синеглазого песенника и благовестника», цельность патриархального мировоззрения которого нарушил «железный город»; Рогачевский проводил «резкую грань между поэзией новокрестьянских певцов и поэзией рабочих, охваченных социалистическим идеалом».[10] Непонимание самобытности поэта, его идейно-художественного роста сказалось и на восприятии Рогачевским «Пугачева», о котором он писал: «Поэма Сергея Есенина поражает своей бедностью и однообразием. Нагромождение образов, уже много раз повторенных, и ни одного живого лица. Не Есенин написал о Пугачеве, а Пугачев об Есенине... Без знаний, без предварительной подготовки подошел он к огромной теме и захотел отписаться своими кричащими сравнениями».[11]

Эта уничтожающая характеристика на страницах истории современной литературы, идущая вразрез с высокой оценкой Горького, Эренбурга и Городецкого, выглядит недобросовестной. Львов-Рогачевский знал, как вдумчиво и долго работал Есенин над этим произведением: за полгода до выхода «Пугачева» он цитировал в альбоме седьмую сцену. Поэт медлил отдавать в печать свою поэму, потребовавшую от него, по собственным признаниям и воспоминаниям друзей, большой подготовительной работы и тщательной отделки по написании.

Сквозящее в письмах Есенина 1922 года презрение к этому присяжному критику-«праведнику», от которого хочется бежать и по вкусу которого не хочется творить,[12] стоит в прямой связи с творческим развитием поэта, с его возросшими требованиями к литературно-критической оценке русской современной поэзии и его

[8] См.: Бюллетени Рукописного отдела Пушкинского дома, вып. 8. Изд. АН СССР, Л., 1959, вклейка между стр. 148 и 149 (воспроизведено по оригиналу). ГПБ, ф. 276, № 3.

[9] ГПБ, ф. 207, № 106, л. 41.

[10] В. Львов-Рогачевский. Очерки по истории новейшей русской литературы. М., 1920, стр. 108, 113; там же, М., 1922, стр. 258, 259, 263.

[11] В. Л. Львов-Рогачевский. Новейшая русская литература. М., 1921, стр. 263.

[12] Сергей Есенин, Собрание сочинений в пяти томах, т. V, стр. 102, 108

lib.pushkinskijdom.ru

собственной поэтической деятельности. Есенин чутко улавливал художественные запросы времени, те проблемы, которые волновали самые разнообразные литературные круги.

Как бы по связи с претенциозным изречением Львова-Рогачевского переводчик Г. Г. Шпет записал того же 22 июля 1921 года в альбом Голлербаха: «Есть только один сорт людей, с которым я работаю неохотно, — это люди, отравленные моралином».[13]

1921 годом помечена и шутка В. Пяста о литературной разноголосице того времени — «Питер против Москвы», — в которой «Хор москвичей» (под водительством Маяковского и Майоренгофа[14]) «конфузит» «Хор питерских писателей». На стихи питерцев —

У вас ничевок какой-то Рюрик Рок,
Для нас ничевок сам Блок...,

москвичи отвечают куплетами, начинающимися словами:

Есенин у нас — класс.
Ваш хилый Кузмин что? — сплин...[15]

Стихотворения, посвященные Есенину, имеются и в других фондах. В коллекции П. Л. Вакселя, например, сохранилось стихотворное обращение Рюрика Ивнева к С. А. Есенину, датируемое предположительно началом марта 1915 года.

Ты знаешь, как птицы поют,
Ты знаешь, как пахнет в лесу,
Тяжелую долю свою
Тебе одному несу.

Я знаю, придут и к тебе
Нашептывать, что я плохой,
О болях моих, о горбе
Забудешь ты за сохой.

К кому? К чьим ногам прильнуть?
Где мать моя? Где мой дом?
Ты черным крестом мой путь
Отметишь в уме своем.[16]

Стихи эти предварили стихотворение Есенина «Рюрику Ивневу», помеченное 29 марта 1915 года.

В фонде А. Б. Мариенгофа, которому поэт в 1919 году посвятил стихотворение «Я последний поэт деревни...», пронизанное мрачными предчувствиями последнего — двенадцатого — часа, имеется стихотворение Мариенгофа «Есенину».

Что ни говорите,
А на самом деле
Человеку надо
Помирать в постели.

Тело не обидится.
Кончился — и в сторону.
Ну а мне не хочется,
Чтоб клевали вороны.

Нам с тобою место,
Друг мой, на погосте,
Под зеленым холмиком
Чтоб лежали кости.

Тут же и скамеечка.
Клен. И солнце позднее.
Вдруг придут влюбленные,
Чтоб любить серьезнее.[17]

О проектировавшейся поездке Есенина в Берлин, где он в третий раз издал «Пугачева», имеются дополнительные сведения в мемуарах современницы — этнографа Нины Ивановны Гаген-Торн (р. 1900), члена Вольно-философской ассоциации в Ленинграде («Вольфила», 1919—1922):

«В Москве организовался филиал Вольфилы. Создались и международные связи — близкое Вольфиле издательство „Алконост“ выпускало в эти годы книги с меткой на титульном листе — Петроград—Берлин. Вероятно, в связь с этим можно поставить и сохранившуюся в архиве копию командировочного удостоверения, выданного Вольфилой 30.IX.1921 г. ‹С. А. Есенину›.

Командировочное удостоверение № 112

Настоящее удостоверение выдано Советом Вольно-философской Ассоциации члену-сотруднику поэту Сергею Александровичу Есенину в том, что он согласно пункту Г параграфа 4 Устава Ассоциации, утвержденного Наркомпросом 10 октября 1919 года, командируется на трехмесячный срок за границу с целью организации при учрежденном в Берлине Отделе Ассоциации Русско-германского союза поэтов, родственных по направлению деятельности Вольфиле».[18]

---

[13] ГПБ, ф. 207, № 106, л. 43.
[14] Шутливая переделка фамилии А. Б. Мариенгофа.
[15] ГПБ, ф. 207, № 106, л. 63. Запись внесена позднее — 17 (30) декабря 1924 года.
[16] ГПБ, ф. 124, № 1812, л. 1.
[17] Там же, ф. 465, № 12, л. 6.
[18] Там же, ф. 1000 (пост. 1967 г., № 55), л. 32.

lib.pushkinskijdom.ru

Как известно, переговоры о поездке Есенина за границу, куда он улетел на почтово-пассажирском самолете 10 мая 1922 года, велись при личном участии А. В. Луначарского еще в феврале 1921 года.[19]

О пребывании Есенина на юге России вспоминает А. А. Лаппа-Старженецкая (урожденная Чачуа); она описывает свои встречи с Есениным в Батуми в декабре 1924—январе 1925 года. Рассказ автора мемуаров о чувстве тоски, овладевшем поэтом вдали от родных мест, как бы служит комментарием к его стихотворению 1925 года «Батум».

В общество молодых и интеллигентных сестер Чачуа, грузинок по отцу, Есенина ввел доктор, преподаватель Томского университета Михаил Степанович Тарасенко, чтобы отвлечь поэта от окружавшей его богемы. Анна Алексеевна (р. 1895) по окончании гимназии прослушала курс славяно-русского отделения историко-филологического факультета Высших женских курсов в Киеве; ее сестра Ксения (в замужестве Рейнгарт, р. 1899) окончила местную женскую гимназию. Первая работала статистиком-машинисткой и давала частные уроки русского и французского языков; вторая имела уроки математики и английского языка. Неподалеку от их дома, находившегося на улице III Интернационала (ныне Октябрьский проспект, 36), в семье пианистки Елены Карловны Селезневой (1866—1942) жила третья сестра — художница Ольга Алексеевна Селезнева (р. 1902). Общество это увлекалось музыкой, живописью, литературой. В доме Селезневых на Комаровской улице (ныне — Шаумяна, 11) была библиотека из русских и иностранных книг, по субботам устраивались любительские концерты классической музыки с участием хозяйки, скрипача Дмитрия Николаевича Лекгера, позднее преподавателя Ериванской консерватории, пианиста Нейштадта, преподавателя Батумской музыкальной школы, и др. Есенин посетил два таких концерта.

Приводим воспоминания А. А. Лаппа-Старженецкой «Мои встречи с Сергеем Есениным».[20]

...Но все ж готов упасть я на колени,
Увидев вас, любимые края...

С. Есенин.

...Южная зима. Моросит дождь. Тепло. Вечер. В комнату шумно входит мой знакомый, доктор Тарасенко, и прямо, без приветствия, восторженно объявляет:

— Анна Алексеевна, Сережка приехал!

— Какой Сережка? — недоумеваю я.

— Сережка Есенин! Не знаете? Не знакомы? Ну, так вот, познакомлю, надо его спасать, он гибнет... Талант, талантище... а может пропасть... Спасайте...

— Что я могу сделать?

— Отмести его «друзей»-собутыльников... Его надо вырвать из этого окружения пьяниц. Идемте.

Сергей и его друг Повицкий[21] были дома. Они сидели у непокрытого стола за пустым чаем. В комнате было неуютно, сыро. Встретил нас Сергей Александрович приветливо, предложил чаю. Отказались. Внешность Есенина не показалась мне примечательной, обыкновенный золотистый паренек... Но когда он, по нашей просьбе, стал читать свои стихи, то заворожил меня задушевностью, теплотой, тембром чуть глуховатого голоса (этот голос и сейчас, более чем через сорок лет звучит у меня). Какие стихи он читал — не помню, но поразили они меня и своеобразием языковым и грустью, которая была разлита в каждом... Запомнилось одно стихотворение — это «Письмо от матери», после которого он сразу, обратившись ко мне, сказал, как бы оправдываясь или отвечая, очевидно, на давно мучившую его мысль:

— Видите ли, образ женщины-матери для меня ясен, но черты новой советской женщины пока еще в моем представлении не вырисовываются.

И он посмотрел на меня своими ясными голубыми глазами, ожидая ответа.

— Впоследствии, конечно, вырисуются... Подождите.

Тут я с ними распрощалась и пригласила Сергея Александровича к себе. Он жил очень близко от нас.

---

[19] См.: Воспоминания о Сергее Есенине. [«Московский рабочий», М., 1965], стр. 224.

[20] Текст воспоминаний дается с сокращениями.

[21] Повицкий Лев Осипович (р. 1890), поэт, у которого Есенин жил в Батуми (Вознесенская улица, дом 9, ныне улица Энгельса, 11).

lib.pushkinskijdom.ru

Сергей Есенин, когда приходил к нам, то очень ненадолго. Сядет, пристально смотрит, но куда-то вдаль, словно что-то видит, но не то, что перед ним. Был неговорлив. Посидит, помолчит и уходит. Слушает тебя, но словно не слышит. Приходил и обычно приговаривал: «Прихожу к вам, как к своим сестрам». Его действительно тянуло к нам, так как мы всегда принимали его тепло, просто и сердечно, а главное, ни с какой стороны, несмотря на свою молодость, не претендовали на него.

Зашел он как-то к нам пьяный. Сел. Молчит. Я ласково упрекнула его за то, что он губит свой талант. И вдруг, всегда тихий, скромный, молчаливый, заговорил:

— Когда я умру, все узнаете, кого потеряли. Вся Россия заплачет.

Помолчал...

— Я — Пушкин: недаром он Александр Сергеевич, а я Сергей Александрович!.. и мне, как ему, будет поставлен памятник!

Я молчала. Не помню, что он еще говорил в таком же роде, но внезапно остановился, резко встал, попрощался и ушел.

Приглашала я его и на домашние музыкальные вечера, устраиваемые Е. К. Селезневой, пианисткой, свекровью моей сестры Ольги. В концертах принимали участие, кроме самой Селезневой, Д. Н. Лекгер — скрипач, ее зять (ныне заведующий кафедрой по классу скрипки Львовской консерватории), Нейштадт — пианист (умер) и, кажется, Цветаев — пианист. Но ни Бах, ни Бетховен, ни Чайковский, ни Скрябин не трогали сердце поэта. Как сейчас, вижу его напряженно сидящую фигуру на краешке дивана, с глазами, устремленными к выходу. Молча, посидев с полчаса, он незаметно исчезал. По-видимому, его манили больше звуки родной тальянки.

Батуми — город небольшой, и я часто встречала его на улице и всегда слышала от него одну и ту же тоскующую фразу: «В Москву хочу, все мне здесь опостылело... Черного хлебушка хочу... русского хлебушка...»

Пальмы, магнолии, олеандры, снежные вершины и грозные зимой волны Черного моря не манили его, он тянулся к своим нежным березкам и снежным полям, к сестрам, матери, рязанскому раздолью.

Незадолго до отъезда С. А. из Батуми в местном театре был организован литературный суд над футуристами, на котором Есенин должен был выступить обвинителем. Выступление футуристов было довольно удачное. Читали хорошие стихи Маяковского. Выступали рабочие, которые говорили, что чтение даже лучших стихов Маяковского им непонятно и что Пушкин им ближе, роднее и т. д. Ждали Есенина. Его все не было. Когда уже иссякло терпение и выступающих и публики, раздались быстрые и четкие шаги С. А. между рядами кресел. Перепрыгнув через рампу, Есенин стал по левую сторону сцены — против футуристов. Быстро и молча вытащил из-за пазухи маленькую собачонку, поставил ее прямо против футуристов. Собачка несколько раз пронзительно тявкнула прямо на «подсудимых», и Сергей Александрович тут же подхватил ее... Занавес поспешно задернули... В публике раздался смех, аплодисменты. Есенин тут же вышел, тем же путем и так же поспешно, как и вошел.

...Навсегда у меня осталось в памяти, что с кем бы он ни встречался, где бы он ни был, ему было скучно, он отсутствовал, погруженный в себя...

Но вот однажды встречаю его оживленным, радостным... Весело, пожимая мне руку, говорит:

— Еду, еду, Анна Алексеевна, еду в Москву, стосковался... домой, домой!..

У меня мелькнула мысль, не было ли его пребывание в Батуми вынужденным. Однако я ничего не спросила, от души поздравила его и пожелала счастливого пути...

Приехав в том же году в Москву, я зашла к доктору Тарасенко (Б. Грузинская, кажется, 4) и узнала о трагической кончине поэта.

‹1967 г., Батуми, по впечатлениям, зафиксированным в январе 1926 года›.[22]

Смерть Есенина вызвала такое количество откликов, что не только рукописные, но и печатные далеко не все учтены есенинской библиографией. Коллекции современников, бережно собравших и снабдивших библиографическими и другими справками газетные и журнальные вырезки и другие материалы о кончине поэта, помогут в восполнении этого пробела. На неучтенном в библиографическом справочнике Е. Л. Карпова (М., 1966) первом сообщении о смерти поэта в «Красной

---

[22] ГПБ, ф. 1000 (пост. 1967, № 23), 9 лл.

lib.pushkinskijdom.ru

газете» (вечерний выпуск 28 декабря 1925 года, № 313) имеется помета П. Н. Медведева: «В ред‹акции› узнали об этом в то время, когда номер был уже в машине, поэтому извещение имеется далеко не во всех экземплярах».[23]

В числе газетных заметок, собранных библиографом, составителем сборника «Современные рабоче-крестьянские поэты в образцах и автобиографиях с портретами» (Иваново-Вознесенск, 1925) П. Я. Заволокиным,[24] имеются неучтенные статьи М. Беккера «Сергей Есенин» в «Журнале крестьянской молодежи» (1926, № 2, стр. 12) и В. Друзина «Сергей Есенин (к годовщине со дня смерти)» — «Красная газета», 1926, № 302, 30 декабря, утренний выпуск.

Фронтальное обследование материалов о Есенине в советских архивохранилищах значительно поможет в деле изучения жизни и творчества Есенина.

В. С. РУМЯНЦЕВА

НЕИЗВЕСТНЫЕ МАТЕРИАЛЫ О СЕМЬЕ ПРОТОПОПА АВВАКУМА

Сведений о семье протопопа Аввакума сохранилось немного. Кроме отрывочных упоминаний в его произведениях и в произведениях его сподвижников, известно несколько документов, в которых сообщается о его «чадах» и «домочадцах». Между тем мы знаем о той роли, какую играло его семейство, особенно его жена Анастасия Марковна, в жизни и деятельности неистового протопопа. Вот почему каждый новый документ о семействе Аввакума вызывает значительный интерес.

В Центральном государственном архиве древних актов нашлось пять неизвестных документов о мезенской ссылке семьи Аввакума, дополняющих наши представления об этом периоде их жизни. Это две челобитные царю Анастасии Марковны, «выписи» по ним в Новгородском приказе, царская грамота кевролъскому и мезенскому воеводе Ф. И. Веригину и отписка этого воеводы в Новгородский приказ о дочери Аввакума Агриппине.

Как известно, все семейство Аввакума в количестве двенадцати человек в конце декабря 1664 года было привезено в ссылку на Мезень, поселено в Окладниковой слободке и находилось здесь безвыездно до своего освобождения в 1693 году.[1] Сам Аввакум, однако, был взят в феврале 1666 года в Москву для суда на церковном соборе и после осуждения и проклятия собором больше уже не возвращался на Мезень, закончив свою жизнь на костре в Пустозерске в 1682 году.

О чем же говорится в этих документах и что нового содержат они?

Челобитные Анастасии Марковны, написанные в 1683 году, рисуют бедственное положение семьи Аввакума на Мезени. В них она сообщает, что хотя она и два старших ее сына Иван и Прокопий в 1670 году дали стрелецкому полуголове Ивану Елагину «скаски», что у них «противенства к расколу никакова не бывало и впредь не будет», они все сидят в тюрьме, «помирают» «голодною смертию и одолжали великими долгами», что «дочеришка и внучка в возрасте» и пора их «выдать замуж», но «без свободы их тюрьмы... нихто не возьмет». Самое же страшное было то, что им с 1681 года совсем прекратили выдачу «поденного корма». Анастасия Марковна просит освободить семью из ссылки и вернуть в Москву. Получив отказ об освобождении из ссылки (выдачу корма семье восстановили), она во второй челобитной просит их «на Мезени их тюрьмы свободить и жить на Мезени на свободе, и дочеришек своих и внучку замуж выдать». Как видно из помет на челобитной, «выписи» и царской грамоты, эта просьба ее была удовлетворена. Последовал приказ дочерей и внучку «их тюрьмы... свободить и корму им после свадьбы не давать». Освобождалась и сама Марковна со всеми остальными членами семьи. Ей разрешалось жить «у зятьев», но «никуды ее из того города не отпускать».

Из челобитных Марковны и «выписи» мы впервые узнаем о размере «поденного корма», выдаваемого семье Аввакума (6 денег «чаду» и 3 деньги «домочадцу» на день), о том также, что сын ее Афанасий получил на семью (мать с Прокопием не входили в это число) «из неокладных доходов» более 84 рублей за те годы, когда они были лишены «корма». Только из челобитных стало известно, что вся семья Аввакума за какие-то провинности была посажена в 1681 году в тюрьму

---

[23] Там же, ф. 276, № 4, л. 2.

[24] Там же, ф. 290, № 118, л. 11.

[1] В. И. Малышев. Неизвестные и малоизвестные материалы о протопопе Аввакуме. «Труды Отдела древнерусской литературы», т. IX, 1953, стр. 391, 401.

lib.pushkinskijdom.ru

и выпущена оттуда по грамоте от 20 марта 1683 года. Челобитные сообщают нам впервые с такой полнотой имена членов семейства Аввакума и его домочадцев. Теперь нам ясно, кто эти двенадцать человек, поехавшие с протопопом в Мезенскую ссылку в 1664 году, о которых он упоминает в одной из своих челобитных царю.[2] Челобитные Анастасии Марковны подтверждают известия Жития Аввакума о заключении Марковны и двух его старших сыновей в земляную тюрьму на Мезени в 1670 году и о том, что они перед этим «повинились».[3] Из Жития и письма Аввакума на Мезень мы узнаем, что все трое «покаялись» в своем «малодушии» и Аввакум их простил.[4] Дальнейшая судьба и поведение Анастасии Марковны и Прокопия после возвращения семьи Аввакума с Мезени в 1693 году нам неизвестны. Что же касается старшего сына Ивана, то он в 1717—1720 годах был привлечен к делу о распространении раскола в Москве и умер в 1720 году в Петропавловской крепости.[5]

Таким образом, челобитные Анастасии Марковны и связанные с ними документы вносят новые черты в характеристику Аввакума и его семейства, подтверждают и уточняют сведения Жития и других сочинений Аввакума. Они несомненно будут полезны исследователям жизни и творчества протопопа Аввакума.

Такое же значение имеет и отписка мезенского воеводы Ф. И. Веригина 1684 года в Новгородский приказ о самовольном выезде с Мезени в Холмогоры старшей дочери Аввакума Агриппины.

Агриппина была наиболее любимой дочерью Аввакума. Строки Жития, посвященные ей, не перестают и сейчас волновать нас своей теплотой и задушевностью. Аввакум трогательно описывает, как она, будучи ребенком, в Даурии спасает его, «пророка», от смерти.[6] Здесь же он пишет: «Гораздо невелика была, промышляет около меня, бытто большая, яко древняя Июдифь о Израили или яко Есвирь о Мардохее, своем дяде, или Девора мужеумная о Вараце. Чюдно гораздо сие, старец!»[7] Во время тяжелых странствований по Сибири Агриппине частенько приходилось ходить под окнами за подаянием, просить милостыню даже у семьи «лютого» воеводы Пашкова. «...Иногда робенка погонят от окна без ведома бояронина, — сообщает Аввакум, — а иногда и многонько притащит. Тогда невелика была; а ныне уж ей 27 годов — девицею, бедная моя, на Мезени с меншими сестрами, перебиваяся кое-как, плачючи живут».[8]

Челюбитная воеводы Ф. И. Веригина раскрывает незавидную судьбу Агриппины, этой много пережившей, немолодой женщины (она родилась в самом конце 1645-го или весной 1646 года),[9] вынужденной скрытно поехать в Холмогоры закладывать и продавать свое последнее скудное «рухлидишко», чтобы не умереть голодной смертью. Жизнь ее на Мезени была очень нелегкой. Если в первые годы ссылки семья жила сносно, отцу ее, Аввакуму, благоволили воевода Цехановицкий и особенно его жена, ставшая духовной дочерью протопопа,[10] то после увоза Аввакума в Москву и выезда с Мезени Цехановицкого все переменилось в их судьбе, пошли тяжелые годы лишений и страданий ссыльных людей. На Мезени сохранились народные предания о детях Аввакума, согласно которым старшая дочь ходила побираться по мезенским селениям, доходила до Лампожни, собирая крохи (народ жил здесь бедно, обремененный непомерными поборами и повинностями), чтобы поддержать своих младших сестер, брата и племянницу.[11] Челобитная Ф. И. Веригина является как бы комментарием к сообщениям предания, подтверждая их.

В Центральном государственном архиве древних актов сохранился небольшой отрывок столбца с ответом из Москвы на челобитную воеводы Ф. И. Веригина. Из него видно, что по указу государей Петра и Алексея князь В. В. Голицын приказал холмогорскому воеводе выяснить, если «будет выдана протопопова дочь», то «нет ли от нее на Колмогорах церковного расколу». Если «не объявитца и ей

---

[2] В. И. Малышев. Три неизвестных сочинения протопопа Аввакума и новые документы о нем. В кн.: Доклады и сообщения филологического института ЛГУ, вып. 3. Л., 1951, стр. 261.

[3] Русская историческая библиотека, т. XXXIX. Л., 1927, стлб. 62.

[4] Там же, стлб. 211 и 924.

[5] Г. Есипов. Семейство Аввакума. В кн.: Раскольничьи дела XVIII столетия. СПб., 1861, стр. 118—125.

[6] Русская историческая библиотека, т. XXXIX, стлб. 234.

[7] Там же.

[8] Там же, стлб. 28.

[9] Время ее рождения определяется из архивных материалов, опубликованных В. К. Никольским («Ученые записки Института истории (РАНИОН)», т. II, М., 1927, стр. 159) и указаний Жития Аввакума.

[10] Об этом сообщается в Житии: Евдокия Цехановицкая умерла при Аввакуме, и он ее похоронил (см.: Русская историческая библиотека, т. XXXIX, стлб. 145—148).

[11] В. И. Малышев. Усть-Цилемское предание о протопопе Аввакуме. «Труды Отдела древнерусской литературы», т. VI, 1948, стр. 375.

lib.pushkinskijdom.ru

велеть жить на Колмого[рах]», а если «объявитца», то держать ее «за караулом», расспросить и «роспросные речи» послать в Москву.[12]

На этом, к сожалению, обрываются наши сведения о старшей дочери протопопа Аввакума. Дальнейшая ее участь, как и участь ее сестер и двух братьев, а также «домочадцев», неизвестна. На Мезени и на Печоре имеется фамилия «Протопоповы», носители которой считают себя потомками Аввакума, но так ли это, сказать утвердительно нельзя.[13] Однако созданный Аввакумом проникновенный образ дочери Агриппины не перестает привлекать нас своей правдивостью и глубоким лиризмом. Вместе с замечательным образом Анастасии Марковны он является большой творческой удачей Аввакума-писателя.

Грозная фигура протопопа, сожженного «за великия на царский дом хулы», даже после его смерти не давала покоя светским и церковным властям. Этим можно объяснить те суровые меры, которые еще долго применялись в отношении его семейства.

Публикуемые материалы печатаются по правилам, принятым при издании исторических документов XVII века. Тексты и цифры в квадратных скобках принадлежат автору. Многоточия означают, что в документе в этом месте пропуск или повреждение текста; п. т. — полный титул. Заглавия документов даны автором. Документы обнаружены и кратко описаны сотрудниками ЦГАДА Л. Дубинской и Н. Котковой.

[1683 год, начало февраля. Челобитная Анастасии Марковны с детьми в Новгородский приказ с просьбой о возвращении из ссылки в Москву]

Царем государем и великим князем Иоанну Алексеевичю, Петру Алексеевичю, всеа Великия и Малыя и Белыя Росии самодержцем, бьет челом бедная и беспомощная вдова бывшаго протопопа Аввакумова женишко Настасьица, Маркова дочь, з детишками своими, с Ывашкою, и с Пронькою, и с Офонькою, и с трема дочеришками, и со снохами, и со внучаты.

В прошлом, государи, во 172-м [*1664*] году для мужа своего, упокойнаго Аввакума, сослана аз, сирота ваша, и з детишками своими на Мезень. И с прошлаго ж, государи, со 174-го [*1666*] году по 189-й [*1681*] год по указу отца вашего, государева блаженныя памяти и великаго государя царя и великаго князя Алексея Михайловича, всеа Великия и Малыя и Белыя Росии самодержца, и по грамотам из Новгородцкаго приказу давано детишкам моим, сиротам вашим, вашего государева жалованья, поденнаго корму из мезенских таможенных и кабацких зборов шти человеком по шти денег на день человеку.

А со 189-го году того поденнаго корму нам, сиротам вашим, мезенские таможенные и кабатцкие головы и по се время не дают; и я убогая, и з детишками своими, все помираем голодною смертию и одолжали великими долгами, потому что в мире здесь хлебная скудость велика. По вся годы хлеб морозом позябает, и меж двор нам, сиротам вашим, скитатца не по ком, для того что место самое малолюдное.

А в прошлом, государи, во 178-м [*1670*] году у меня, убогой сироты вашей, и у детишек моих, у Ивашки и у Проньки, взяты скаски за руками к вам, великим государем, к Москве з сыскной приказ, что я, убогая, и детишка мои соборней и апостольстей церкви ни в чем не противны и по се время от нас, сирот ваших, противенства и расколу никакова не бывало и впредь не будет, и ныне во всем повинуемся и приемлем.

Милосердые государи [*п. т. Иоанна и Петра*], пожалуйте нас, сирот своих, для спаса и пречистыя богородицы и для своего государьскаго многолетнаго здоровья велите, великие государи, нас, убогих, из заключения и из сылки свободить к Москве, чтоб нам, сиротам вашим, не помереть голодною смертию и вконец не починуть. Цари государи, смилуйтеся, пожалуйте.

На обороте: 191-го [*1683*] февраля в 28 день государи пожаловали, велели им давать в том городе хлебную месечину по указу. Указ о том учинить боярину, князю Василью Васильевичю Голицыну с товарыщи». *Другой рукой:* Выписать [*л. 1*].

[1683 год, начало марта. Челобитная Анастасии Марковны с детьми в Новгородский приказ об освобождении их из тюрьмы и разрешении «жить на Мезени на свободе»]

Царем-государем и великим князем Иоанну Алексеевичю, Петру Алексеевичю всеа Великия и Малыя и Белыя Росии самодержцем, бьет челом бедная и беспо-

---

[12] ЦГАДА, ф. 217, № 1, л. 4 (далее ссылки на этот фонд даются в тексте).

[13] Эти сведения автору сообщил В. И. Малышев. Приношу ему благодарность за ценные указания и советы при подготовке публикации.

lib.pushkinskijdom.ru

мочная вдова, бывшаго протопопа Аввакума женишко, Настасьица, Маркова дочь, з детишками с Ывашкою, и с Пронькою, и с Офонькою, и с трема дочеришками, и с снохами, и со внучаты.

В нынешнем во 191-м [*1683*] году по вашему, великих государей, указу велено нам, сиротам вашим, поденной корм давать по-прежнему, а ис сылки нас к Москве свободить не велено. А у меня, нищие сироты вашей, дочеришка и вънучка в возрасте и выдать замуж без вашего, великих государей, указу и без свободы ис тюрьмы нельзе, нихто не возмет.

Милосердые государи [*п. т. Иоанна и Петра*], пожалуйте нас, сирот своих, велите, государи, нас, сирот своих, на Мезени ис тюрьмы свободить и жить на Мезени на свободе, и дочеришек своих, и внучку замуж выдать. О том послать свою, великих государей, грамоту в Кевролу и на Мезень к воеводе. Цари государи, смилуйтеся.

На обороте листа: 191-го [*1683*], марта в 14 день государи пожаловали, велели ей тех своих дочерей и внуку выдать замуж на Мезени, за ково она выдать похочет и хто на них женитца похочет же. И ис тюрьмы их свободить и корму им после свадьбы не давать; и ее ис тюрьмы свободить, и жить ей у зятьев. А никуды ее ис того города не отпускать, и указ о том учинить боярину, князю Василью Васильевичю Голицыну с товарыщи.

Другой рукой: Записать в книгу учинить по сему великих государей указу. [*л. 6*].

[*1683 год, февраль-март. «Выпись» в Новгородском приказе по челобитным Анастасии Марковны с детьми*]

[*л. 2*] И против сей челобитной в Новгородцком приказе выписано. В кеврольском и мезенском росписном списку стольника и воеводы Федора Веригина нынешняго 191-го [*1683*] году написано: На Мезени ссыльные люди бывшаго протопопа Аввакума жена ево, Настасьица, Маркова дочь, да дети ево, Ивашко да Пронька, да Афонька, да Агрипинка, да Акилинка, да Оксиньица, да сноха ево Неонилка, Петрова дочь, да внука Марьица, Иванова дочь, да домочадцы их, Тимошка да Оксютка.

А по грамоте блаженные памяти великого государя царя и великого князя Алексея Михайловича, всеа Великия и Малыя и Белыя Росии самодержца, какова прислана в прошлом во 180-м [*1672*] году из Новгородцкого приказу за приписью дьяка Ивана Патрекеева, велено им давать поденной корм из мезенского таможенного и кабацкого зборов Афоньке с сестрами и с снохою, и с племянницею 6 человеком по 6 денег на день, да домочадцом их, трем человеком, по 3 деньги на день человеку.

И в прошлом, во 190-м [*1682*] году по той великого государя грамоте стольник и воевода Гаврило Тухачевской велел дать ему, Афоньке, того поденного корму с сестрами, и с снохою, их с племянницею 6 человеком по 6 денег да домочадцом 3 человеком по 3 деньги на день человеку сентября с 1-го числа — мая по — число 189-го году из съезжие избы, из неокладных доходов, что збираны вновь с пустых сенных покосов зборов 188-го и 189-го и 190-го годов; для того что в прошлом [*л. 3*] во 189-м [*1681*] году мезенской таможенной голова Денис Язжин с товарыщи того поденного корму ис таможенного и кабацкого збору им не дал. И против той, великого государя, грамоты дано им Афоньке того поденного корму с сестрами, и с снохою, и с племянницею, и з домочадцы на те вышеписанные годы по указным статьям из съезжей избы из неокладных доходов 84 рубля 26 алтын 3 деньги с роспискою.

И ныне великим государем царем и великим князем Иоанну Алексеевичю, Петру Алексеевичю, всеа Великия и Малыя и Белыя Росии самодержцем, бьет челом вдова бывшаго протопопа Аввакумова женишко Настасьица, Маркова дочь, з детьми своими, с Ывашком, с Пронкою, да с Афонькою, да с трема дочерьми, и с снахами, и со внучаты. В прошлом-де... [*далее идет пересказ содержания челобитных*].

Добавления в «Выписи» по первой челобитной: Да на той же челобитной помета думного ж дьяка Емельяна Игнатьевича Украинцова: «Выписать». А ис каких доходов в Кевроле и на Мезени бывшего протопопа Аввакумовой жене з детьми хлебную месечину давать, того имянно на челобитной не помечено. [*л. 5*].

[*л. 7*] *Другой рукой:* 191-го [*1683*] марта в 16 день по указу великих государей боярин князь Василей Васильевич Голицын с товарыщи, слушав челобитье, подписать приказал: послать в Кевролу и на Мезень к воеводе великих государей грамоту, велел о свободе ис тюрьмы и о всем их, великих государей, указ учинить по подписной челобитной за пометою думного дьяка Василья Григорьевича Семенова.

На обороте: Справил Алешка Феофанов. [*лл. 2—5, 7*].

lib.pushkinskijdom.ru

[*1683 год, марта 20.*
Грамота кевролъскому и мезенскому воеводе Ф. И. Веригину из Новгородского приказа об освобождении из тюрьмы Анастасии Марковны с детьми и разрешении им жить на Мезени без права выезда]

От царей и великих князей Иоанна Алексеевича, Петра Алексеевича, всеа Великия и Малыя и Белыя Росии самодержцев, в Кевролу и на Мезень стольнику нашему (кн. — *зачеркнуто*) и воеводе Федору Ивановичю Веригину.

Била челом нам, великим государем, (вдова — *зачеркнуто*) бывшаго протопопа Аввакумова (женишко — *зачеркнуто*) вдова[14] Настасьица, Маркова дочь, з детьми (своими, с Ывашком, да Пронкою, да с Афонькою, да с тремя дочерьми, и с снохами, и со внучаты — *зачеркнуто*). В нынешнем-де во 191-м [*1683*] году по нашему-де, великих государей, указу велено им (поденной корм давать по-прежнему — *зачеркнуто*) давать хлебную месечину. А ис сылки-де их к Москве свободить не велено. А у нее-де дочь и внука в возрасте и выдать замуж без вашего, великих государей, указу и без свободы ис тюрьмы нельзе и нихто их не возмет. И нам, великим государем, пожаловати б их, велети на Мезени ис тюрьмы их свободить и жить им на Мезени на свободе и дочерей ее и внуку (замуж — *зачеркнуто*) выдать замуж.

И о том воеводе дать (свою — *зачеркнуто*) великих государей грамоту (в Кевролу и на Мезень к воеводе. На челобитной ее помета думного дьяка Василья Григорьевича Семенова такова: 191-го [*1683*], марта, в 14 день государи пожаловали, велели ей тех — *зачеркнуто*) [*л. 9*] своих дочерей и внуку выдать замуж на Мезени, за ково она выдать похочет и хто на них женитца похочет же. И ис тюрьмы (их — *зачеркнуто*) свободить и корму им после свадьбы (не — *зачеркнуто*) давать не велел (и ее ис тюрьмы свободить же — *зачеркнуто*) и ее ис тюрьмы велел свободить же и жить ей у зятьев, а никуды ее ис того города не отпускать. (и указ о том учинить боярину князю Василью Васильевичу Голицыну с товарыщи. И как к тебе с[е]я наша, великих государей, грамота придет и ты б велел — *зачеркнуто*).

Приписка: Писано на Москве лета 7191-го марта в 20 день. Припись дьяка Василья Бобинина. [*лл. 8—9, черновик*].

[*1684 год, январь-февраль.*
Отписка кевролъского и мезенского воеводы Ф. И. Веригина в Новгородский приказ о самовольном выезде с Мезени дочери протопопа Аввакума Агриппины]

Государем царем и великим князем Иоанну Алексеевичю, Петру Алексеевичю, всеа Великия и Малыя и Белыя Росии самодержцем, холоп ваш Федька Веригин челом бьет.

В прошлом, государи, во 191-м [*1683*] году июля в 11 день в вашей, великих государей [*п. т. Иоанна и Петра*] грамоте из Новгородцкаго приказу в Кевролу и на Мезень ко мне, холопу ваш... писано: велено бывшаго протопопа Авва... жену ево, Настастьицу, Маркову дочь, з детьми на.... ни ис тюрьмы их свободить всех и жить... на Мезени. А с Мезени никуды их не отпу... И по вашему, великих государей, указу я... ваш, ее, Настасьицу, з детьми... ис тюрьмы свободил всех и велел им... на Мезени, а с Мезени никуды им...

И в нынешнем, государи, во 192-м [*1684*] году декабря... приехал я, холоп ваш, ис Кевролы н..., а Настасьицына дочь Агрипинка... холопа вашего приезду, с Мезени с... неведомо куды. И я, холоп ваш, [Наста]сьицу допрашивал, а в допросе она ска... в нынешнем-де во 192-м году декабря в... дочь ее, Агрипинка, поехала с Мезени на Кол[мо]горы для хлебной скудости, продавать и закладывать рухлидишка своего, потому что-де ныне им вашего государского корму нет четвертой год. А на Мезени-де того рухлидишка у них под заклад и в цену нихто не емлет и им-де, будучи на Мезени, кормитца никоими мерами невозможно.

На обороте: Петра указ. *Другой рукой написано:* [*п. т. Иоанна и Петра*]. [*л. 1*].

---

[14] Слова, выделенные разрядкой, написаны другой рукой.

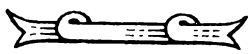

lib.pushkinskijdom.ru

ТЕКСТОЛОГИЯ И АТРИБУЦИЯ

В. А. ЗАПАДОВ

РАБОТА А. Н. РАДИЩЕВА НАД «ПУТЕШЕСТВИЕМ»

(ЕЩЕ РАЗ О ПРОБЛЕМАХ РАДИЩЕВСКОЙ ТЕКСТОЛОГИИ)

Сравнительно недавно вопрос о творческой истории «Путешествия из Петербурга в Москву» даже не ставился, поскольку наука располагала весьма ограниченным материалом: неполной цензурной рукописью, печатным текстом издания 1790 года и так называемым «лонгиновским» списком особого состава, включавшим в себя полный текст оды «Вольность» и песнословие «Творение мира».[1] Кроме того, имелся вариант «Вольности», опубликованный издательством «Сириус» в 1906 году по рукописи, исчезнувшей из поля зрения литературоведов, и было известно о существовании еще одного, «анучинского», списка «Путешествия», содержавшего ряд разночтений с печатным текстом,[2] но следы его также были утеряны.

Положение в корне изменилось за последние 17 лет. В 1952 году Л. И. Кулакова обнаружила и затем описала второй список особого состава «Путешествия» и два списка «Вольности», что позволило ей уточнить текст оды и поставить вопрос об истории создания «Путешествия».[3] Изучив новый список, исследовательница пришла к выводу, что из-за недостатка материала нельзя пока решить проблему в целом, но высказала предположение, что дальнейшие поиски «дадут возможность восстановить и другие, ныне утраченные звенья» творческой истории произведения.[4]

Предположение Л. И. Кулаковой подтвердилось в ближайшие же годы. Два списка «Вольности» (в том числе считавшийся утраченным оригинал издательства «Сириус») нашел Г. И. Сенников,[5] еще два — Д. С. Бабкин.[6] В 1964 году Г. П. Шторм сообщил о находке «третьего списка особого состава» «Путешествия» и тех же двух списков «Вольности»,[7] с информацией о которых семью годами ранее выступил Д. С. Бабкин.[8] Наконец, в 1968 году М. Г. Альтшуллер вновь открыл анучинский список.[9]

Новый материал требует текстологического осмысления, и о своих соображениях сообщили читателю Г. П. Шторм и Д. С. Бабкин. Рассматривая один и тот же вопрос о соотношении печатного текста «Путешествия» со списками, писатель и литературовед пришли к диаметрально противоположным выводам.

По мнению Г. П. Шторма, Радищев в 1799—1800 годах усилил и расширил текст произведения, конечным результатом чего явились списки особого состава. Однако при их изготовлении каждый из переписчиков будто бы располагал печат-

---

[1] Описание см в кн: В. П. Семенников. Новый текст «Путешествия из Петербурга в Москву». М., 1922.

[2] Д. Н. Анучин. Судьба первого издания «Путешествия» Радищева. М., 1918.

[3] Л. И. Кулакова. 1) А. Н. Радищев и вопросы художественного творчества в русской литературе XVIII века. (Из истории русской эстетической мысли). Автореферат диссертации на соискание ученой степени доктора филологических наук. М., 1954, стр. 29—30; 2) К вопросу о тексте оды А. Н. Радищева «Вольность». «Известия АН СССР. Отделение литературы и языка», 1956, вып. 2, стр. 150—158; 3) Из истории создания и судьбы великой книги. (Новые материалы о Радищеве). «Ученые записки Ленинградского государственного педагогического института», 1956, т. XVIII, вып. 5, стр. 5—25.

[4] Л. И. Кулакова. Из истории создания и судьбы великой книги, стр. 14.

[5] Г. И. Сенников. Проблема текста оды «Вольность» А. Н. Радищева и идейно-художественное своеобразие лирики. «Ученые записки Карагандинского государственного педагогического института», 1962, т. III, вып. 1, стр. 99—130.

[6] Д. С. Бабкин. А. Н. Радищев. Литературно-общественная деятельность. «Наука», М.—Л., 1966, стр. 283.

[7] Г. П. Шторм. Потаенный Радищев. «Новый мир», 1964, № 11, стр. 139—140.

[8] См.: XVIII век, сб. 4. Изд. АН СССР, М.—Л., 1959, стр. 468.

[9] М. Г. Альтшуллер. Вновь найденный список «Путешествия из Петербурга в Москву». «Русская литература», 1969, № 2, стр. 125—128.

lib.pushkinskijdom.ru

ным текстом книги и рядом рукописей — различными ранними и поздними редакциями — и комбинировал элементы разных редакций по «своему вкусу и произволу по части отбора и совмещения текста».[10]

Д. С. Бабкин сопоставил 34 списка, восходящих к печатному изданию «Путешествия», и обнаружил, что в процессе переписки радищевский текст искажался и модернизировался. Из этого общеизвестного факта Д. С. Бабкин вывел заключение, что к спискам особого состава Радищев вообще отношения не имел, ибо они появились в результате сотворчества «посторонних переписчиков», которые в текст издания 1790 года вставляли свои мысли и суждения, — и данные «глоссы и интерполяции... как бы срослись графически с радищевским печатным текстом».[11]

Усиленно выдвигая на первый план и всячески подчеркивая решающую роль переписчиков «Путешествия», Г. П. Шторм и Д. С. Бабкин почему-то забыли о самом авторе — А. Н. Радищеве — и даже не поставили главного вопроса: как складывался текст книги до ее напечатания. А только решение этой проблемы может дать научно обоснованный (а не зиждущийся на произвольных домыслах) ответ о соотношении разных списков особого состава, цензурной рукописи и печатного текста, т. е. позволит пролить свет на действительную творческую историю «Путешествия».

Прежде чем перейти к конкретному анализу, надо напомнить принятые в научной литературе условные обозначения списков.

А — цензурная рукопись, описанная П. Е. Щеголевым;[12] хранится в Центральном государственном архиве древних актов в Москве (Госархив, разряд VII, оп. 4. № 2760, ч. II).

Б — лонгиновский список, описанный В. П. Семенниковым, хранящийся в Институте русской литературы (Пушкинский дом) АН СССР в Ленинграде (архив М. Н. Лонгинова, № 23470/CLVIII, б. 21).

Варианты и разночтения из этих двух списков опубликованы Я. Л. Барсковым в книге: А. Н. Радищев. Путешествие из Петербурга в Москву, т. II. Материалы к изучению «Путешествия». «Academia», М.—Л., 1935, стр. 267—300, а также в Полном собрании сочинений А. Н. Радищева (т. 1, Изд. АН СССР, М.—Л., 1938, стр. 413—437).

В — список, найденный и описанный Л. И. Кулаковой; хранится в Центральном государственном архиве литературы и искусства в Москве (ф. 1719, оп. 1, № 3).

Г — список, обнаруженный Г. П. Штормом; место хранения — Отдел письменных источников Государственного исторического музея в Москве (ф. 83, № 85а).

Д — анучинский список, вновь найденный и описанный М. Г. Альтшуллером. Хранится в библиотеке Государственного музея Великой Октябрьской социалистической революции в Ленинграде.

Печ. — печатный текст «Путешествия» 1790 года. Пользуюсь фототипографическим воспроизведением этого издания («Academia», М.—Л., 1935). При ссылках в тексте первые цифры означают страницу «Путешествия», цифры после запятой — строки сверху.

1

Текстологический анализ «Путешествия» следует начинать с «расслоения» рукописи А. Дело в том, что различные страницы цензурной рукописи не однородны как по времени создания текста, так и по тому времени, когда отдельные куски вкладывались в рукопись, и по времени, когда разные листы правились автором.

Общеизвестно, что Радищев после получения рукописи из цензуры дополнял ее и исправлял. Во время следствия его четырежды спрашивали об изменениях, внесенных в «Путешествие» после подписания рукописи обер-полицеймейстером Н. И. Рылеевым. Поначалу писатель отвечал довольно уклончиво, говорил о том, что он некоторые листы «переменял» в связи со стилистической правкой и «не великими прибавлениями». Однако под давлением улик Радищеву пришлось отказаться от первоначальной версии о подмене листов и перечислить места, «напечатанные без ценсуры»: стр. 42—48, 86—98, 105—112, 148—153, 305—340, 418—419 (из предыдущих же показаний следствие знало, что вместо концовки главы «Черная грязь» писатель включил «Слово о Ломоносове» (занимающее в книге стр. 419—453), которое проходило через цензуру отдельно).[13]

---

[10] Г. П. Шторм. Потаенный Радищев. М., 1968, стр. 271.

[11] Д. С. Бабкин. Проблемы радищевской текстологии. «Русская литература», 1969, № 3, стр. 95—97.

[12] П. Е. Щеголев. Рукопись «Путешествия». См.: Путешествие из Петербурга в Москву А. Н. Радищева. СПб., 1905, стр. LXXI—LXXXX.

[13] Д. С. Бабкин. Процесс А. Н. Радищева. Изд. АН СССР, М.—Л., 1952, стр. 186, а также 168 и 173.

lib.pushkinskijdom.ru

Показаниям Радищева полностью соответствуют палеографические данные. Рукопись А состоит из кусков, переписанных тремя почерками, и имеет четыре пагинации. Первая из них, сквозная, была сделана к моменту сдачи рукописи в цензуру. Вторую (измененную), которая начинается после листа 21-го первой, очевидно, не успел завершить сам Радищев. Третья — сквозная — архивная (цифры этого ряда отличаются от приведенных в описании Я. Л. Барскова, потому что уже в наше время часть листов рукописи была переложена и перенумерована). Четвертая — особая, четверичная: цифры этой пагинации стоят (с незначительными колебаниями) на каждом четвертом листе, имеющем первоначальную сквозную нумерацию.[14]

Из материалов следствия известно, что для цензуры рукопись набело переписывал Александр Царевский. Большая часть А написана одной рукой — и это та часть, на которой имеются цифры, обозначавшие первоначальную сквозную и четверичную пагинации. Ни одного листа, соответствующего страницам книги, о которых Радищев показал, что они содержали дополнения, написанного этой рукой — рукой Царевского, — в рукописи А нет. Перечисленные Радищевым куски переписаны двумя другими людьми, почерк каждого из которых имеет свои характерные особенности. Все листы, переписанные не Царевским, не имеют ни первоначальной сквозной, ни четверичной пагинации.

Вторым почерком написаны следующие эпизоды:

1) рассказ присяжного о наместнике — любителе устерс (первая часть главы «Спасская Полесть»; занимает в книге стр. 42—48);

2) рассказ о встрече с Карпом Дементьичем (вторая часть главы «Новгород», стр. 105—112);

3) «Слово о Ломоносове» (включено в «Черную грязь», стр. 419—453).

Третьим почерком переписаны:

1) имеющиеся в А отрывки «Подберезья» (стр. 86—98);

2) концовка главы «Зайцово» (стр. 148—153);

3) конец главы «Едрово» (л. 96 архивной пагинации);

4) «Краткое повествование о происхождении ценсуры» (стр. 305—340).

Таким образом, в рукописи А в момент ее представления в цензуру (или иначе — в цензурной редакции «Путешествия») не было шести крупных кусков из глав «Спасская Полесть», «Подберезье» (полностью), «Новгород», «Зайцово», «Торжок» и «Черная грязь».[15]

Все эти куски отсутствуют и в списке Г. Рукопись эта также не содержит полного текста «Путешествия», она составлена из двух частей: первая (имеет арабскую пагинацию от 1 до 35) состоит из следующих подряд глав от «Выезда» до «Зайцова»; вторая (римская пагинация от I до XXV) начинается с полуфразы в главе «Хотилов» и обрывается на полуфразе главы «Городня».

Текст списка Г в основе своей совпадает с первоначальным текстом А — т. е. переписанным рукой Царевского текстом, взятым без позднейшей радищевской правки. В пределах данной статьи невозможно привести даже меньшую часть имеющихся разночтений и вариантов, ибо число их по всем спискам превышает четыре с половиной тысячи. Поэтому даю их выборочно лишь для наглядности изложения. Следует иметь в виду, что не все варианты отражены в редактировавшихся Я. Л. Барсковым изданиях, — очевидно, по условиям места (в академическом издании можно найти изрядное число вариантов, отсутствующих в издании «Academia», — и наоборот; всего же из списков А и Б Я. Л. Барсков опубликовал менее 60% имеющихся там разночтений).

Большое число вариантов списка Г совпадает с имеющимися в А (или бывшими там до правки — обозначены Ан) и расходится с текстом списков Б, В и печатным, например: неравенство крестьянского состояния между крестьянами казенными и помещичьими (ГАн) — неравенство крестьянского состояния. Срав-

---

[14] Возражая против домысла Г. П. Шторма о подмене листов с началом «Вольности», А. Г. Татаринцев справедливо обратил внимание на то, что на листе 159 архивной пагинации стоят цифры «188» первоначальной сквозной и «42» четверичной (А. Г. Татаринцев назвал ее «протографной», — см.: «Русская литература», 1966, № 1, стр. 256). Не желая признать свою версию опровергнутой, Г. П. Шторм заявил, что никакой особой пагинации в рукописи «нет вообще» (Потаенный Радищев, стр. 312). Тем не менее она есть — и в этом, не заглядывая в рукопись, легко может убедиться любой, кто возьмет «Материалы к изучению „Путешествия“» и прочтет, например, на стр. 244: «...на поле 84*а* — „25“; на поле 88*а* — „26“; ...91*а*-125*п*, на поле — „27“». Вот эти цифры — «25», «26», «27» (Я. Л. Барсков привел не все имеющиеся в рукописи цифры данного ряда) — и есть та четверичная, «протографная» пагинация, которую Г. П. Шторм объявил несуществующей.

[15] Ср.: П. Е. Щеголев. Рукопись «Путешествия», стр. LXXXIX; Г. П. Макогоненко. О композиции «Путешествия из Петербурга в Москву» А. Н. Радищева. В кн.: XVIII век, сб. 2. Изд. АН СССР, М.—Л., 1940, стр. 48—49.

lib.pushkinskijdom.ru

пил я крестьян казенных с крестьянами помещичьими (БВАПеч., 18, 10—13); все в оной (ГАн) — все в воде (БВАПеч., 30, 2); глазам нашим (ГАн) — взорам нашим (БВАПеч., 30, 19); где имени не знают человека (ГА) — где не знают, что есть человек, где имя его неизвестно (БВПеч., 40, 7—8); царствовало (ГАн) — присудствовало (БВАПеч., 63, 14—15); Углубленный (ГАн) — Обращенный (БВАПеч., 63, 19) и мн. др.

Столь же велика группа разночтений, когда варианты ГАнБВ (ГАБВ) сходятся между собой и отличаются от печатного текста: описанном находящийся (ГАнБВ) — описанном (АПеч., 52, 4); свой (ГАнБВ) — мой (АПеч., 52, 10); отрешен (ГАБВ) — от откупу отрешен (Печ., 52, 15—16); без чувствия (ГАнБВ) — безчувственна (АПеч., 55, 7); нечто не знаю что (ГАнБВ) — нечто (АПеч., 61, 4); мощнаго (ГАБВ) — сильнаго (Печ., 62, 10); истинною с ея зерцалом (ГАнБВ) — истиною (АПеч., 62, 12); Родился (ГАБВ) — Вот что есть (Печ., 358, 11); нам (ГАБВ) — всем (Печ., 360, 8); клевете (ГАБВ) — мерзостям (Печ., 365, 4); напоит (ГАнБВ) — напоит меня (АПеч., 371, 3); скота (ГАнБВ) — скотов (АПеч., 374, 10—11) и т. д.

Значительно меньшую группу составляют случаи, когда Г совпадает с Ан (А), но расходится с Б и В, а последние, в свою очередь, отличаются от печатного: Как я находился в таком (ГАн) — Как я находился в толико (БВ) — В толико (АПеч., 57, 9); неизчисленное (ГА) — неизчислимое (БВ) — безчисленное (Печ., 62, 23—24); трудивыйся (ГА) — трудолюбивый (БВ) — трудившийся (Печ., 71, 11—12) и др.

Имеются, наконец, в списке Г варианты, оставшиеся только в нем и не попавшие в другие рукописи: жизнь плачевным столь (Г) — жизнь плачевным (А) — ее плачевным (БВПеч., 80, 6); многим веретенами выкололи глаза (Г) — многим повыкололи глаза (АБВ) — оне многих изувечили (Печ., 128, 19—20); сном на едином (Г) — сном на одном (Ан) — сидя на одном (БВАПеч., 80, 10).

Так как в списке Г нет ни одного из тех мест, которыми Радищев действительно дополнил текст «Путешествия» после получения рукописи А из цензуры, надо сделать вывод: этот список представляет собой копию двух больших кусков одной из самых ранних редакций связного текста произведения. Судя же как по наличию в тексте Г переработанных во всех других редакциях фраз, так и по отсутствию в нем целой главы, имеющейся уже в той части цензурной рукописи, которая переписана рукой Царевского, перед нами значительная часть начальной редакции, т. е. редакции, предшествовавшей цензурной. Поскольку отсутствующие в списке Г главы «Путешествия» (от «Крестьцов» до середины «Хотилова» и от начала «Городни» до «Черной грязи») в рукописи А сохранились преимущественно в первоначальном виде (за исключением одного вставленного листа в «Едрове»), постольку можно воссоздать более или менее полную картину начальной и цензурной редакций «Путешествия».

Начальную редакцию книги Радищев завершил, по всей вероятности, в середине или во второй половине 1788 года (во всяком случае, несколько доработанная цензурная редакция была закончена и сдана в полицию «в исходе» этого года).[16] По сравнению с печатным текстом 1790 года начальная редакция «Путешествия» имела следующие отличия:

1. В ней отсутствовало посвящение А. М. Кутузову.

2. В главе «Чудово» после слов «Я воспомянул о заключенных агличанах в темнице» (в поздних редакциях добавлено: «Бенгальского Субаба») имелась фраза «Чем же мы можем преимуществовать пред непросвещенными Азийскими правлениями?» и сразу следовало: «Между тем дошли мы до Систербека», но отсутствовало примечание из Рейналя, чрезвычайно озлившее Екатерину II.

3. Глава «Спасская Полесть» состояла лишь из одного эпизода — встречи с «несчастным» и завершалась его словами: «...а я теперь еду, по пословице, — куда глаза глядят».

4. Соответственно «Подберезье» начиналось словами «Повесть сопутника моего тронула меня несказанно», и, таким образом, содержание данной главы составлял сон Путешественника.

5. Глава «Новгород» имела публицистический характер и завершалась рассуждением о расправе царя Ивана Васильевича с новгородцами. В ней не было еще ни «летописи новгородской» с обрамляющими ее размышлениями Путешественника, ни рассказа о семействе Карпа Дементьича.

6. «Зайцово» кончалось словами «И поехали всяк в свою сторону»; встречи с приятелем и письма о свадьбе барона Дурындина не было.

7. Глава «Едрово», по-видимому, завершалась словами: «...сыны сынов моих да наследят в них».

8. В конце «Хотилова» изложение проектов «гражданина будущих времен» было гораздо более сжатым, отсутствовало ироническое заключение Путешественника.

---

[16] Д. С. Бабкин. Процесс А. Н. Радищева, стр. 189.

lib.pushkinskijdom.ru

9. Сразу за «Хотиловым» шел «Выдропуск» со вторым проектом (разделяющей их главы «Вышний Волочок» не было).

10. Глава «Торжок» не имела примечания о Дикинсоне и «Краткого повествования о происхождении цензуры» с предваряющим его абзацем.

11. В главе «Медное» на месте первого абзаца («Во поле береза... внемли и суди») стояла лишь одна фраза: «Между бумагами моего приятеля нашел я следующее» — и сразу следовали записки «гражданина будущих времен» (автора «проектов») о продаже крепостных.

12. В главу «Тверь», помимо «Вольности», входило песнословие «Творение мира». В список Г ода включена полностью, но тут же следует перечень 28 строф, которые должен был выписать переписчик при переписке черновика набело (Радищев, — возможно, для того, чтобы не переписывать самому все 280 строк, — просто вложил в черновую рукопись созданный несколькими годами ранее полный текст оды в 54 строфы, а в тексте главы только перечислил строфы, которые нужно выписать. Любопытно, однако, что нумерация строф дана по сокращенному 50-строфному варианту).

13. Если начальная редакция в последних главах (от «Городни» до «Черной грязи») совпадала с цензурной, то в ней иначе начиналось «Завидово», а вся книга кончалась исповедью самоубийцы в «Черной грязи».

2

Текст *цензурной редакции* «Путешествия» в основном близок к начальной, однако, помимо стилистической правки, здесь появились и композиционные изменения, что дает основание считать список Г и рукопись А (в ее первичном виде) разными редакциями, а не вариантами одной.

В сравнении с начальной цензурная редакция имеет два крупных структурных отличия. Данное в черновике начальной редакции указание переписчику реализовано Царевским в рукописи А: «Вольность» включена именно так, как предусмотрено Радищевым в черновом автографе — протографе копии Г. Сначала идет 1-я строфа оды, затем рассуждение о ней Стихотворца и потом без перебивки следующие строфы, названные в перечне: 3, 4, 6, 7, 10, (11 по полному — в 54 строфы — варианту), 11 (12), 13 (14), 14 (15), 15 (16), 16 (17), 17 (18), 18 (19), 19 (20), 20 (21), 22 (23), 24 (25 — далее листов нет). Правда, при переписке Царевский ошибся и пропустил названную Радищевым в перечне 23-ю (24) строфу, но, по-видимому, на следующем (утраченном) листе ошибка была исправлена, поскольку начальные строки 24-й (25) строфы зачеркнуты.

Между двумя проектами («Хотилов» и «Выдропуск») введена новая глава «Вышний Волочок», — возможно, уже после изготовления основной части рукописи А, но до сдачи ее в цензуру. Кроме того, в цензурную редакцию включен ряд мелких дополнений; может быть, несколько изменены и развиты были исторические рассуждения в «Новгороде».

Правильность предположения о составе и композиционных особенностях ранних редакций «Путешествия», основанного на сопоставлении показаний Радищева со списком Г и рукописью А, подтверждается, помимо текстологического анализа, рядом фактов, которые сохранились в самой цензурной рукописи.

Так, например, перед сном Путешественника, составляющим ныне последнюю часть «Спасской Полести», стоит заглавие «Подберезье» (это обстоятельство приводит в смущение иных исследователей, которые утверждают, что сюда данное заглавие попало «по ошибке»), — и стоит оно именно между теми фразами, что и в списке Г. После фразы, заключающей сон, на этом же листе следует название и часть текста главы «Новгород» и лишь затем на вставленных позднее листах — куски текста главы «Подберезье», написанного после цензуры. Оба факта объясняются тем, что сон Путешественника и составлял в ранних редакциях главу «Подберезье». Точно так же название и начало главы «Крестьцы» следуют после слов «и поехали всяк в свою сторону», потом идут вставленные листы, являющиеся концовкой «Зайцова» в поздних редакциях, и только после них — продолжение «Крестьцов». Таким же образом на листе со старой концовкой «Едрова» начинается «Хотилов», а затем на вставленном листе — дописанный после цензуры новый конец «Едрова».

3

Следующая известная нам в настоящее время редакция «Путешествия» представлена списками Б и В, а также значительной частью окончательного текста рукописи А. К этой же редакции восходит второй слой (первая правка) анучинского списка (Д).

В анучинском списке, как верно отметил М. Г. Альтшуллер,[17] имеется три

[17] М. Г. Альтшуллер. Вновь найденный список «Путешествия из Петербурга в Москву», стр. 125 и 128. Судя по почеркам, третий слой правки сделан

lib.pushkinskijdom.ru

разновременных слоя. Первый из них — начальный текст списка Д — восходит к какому-то варианту (о нем см. дальше) печатной редакции «Путешествия». В результате неоднократной переписки радищевский текст местами искажен, отчасти модернизирован. Затем этот начальный текст списка Д был выправлен и дополнен по списку редакции типа БВ. Наконец, этот новый текст снова правился по тексту издания 1790 года.

Ряд вариантов, внесенных в список Д при правке по редакции БВ, утрачен в результате последней правки. Поэтому при анализе этой редакции целесообразно сначала обратиться к полным спискам — Б и В.

За единственным исключением (о чем речь впереди), списки Б и В во всех крупных частях совпадают. С одной стороны, в них уже есть все дополнения, сделанные Радищевым в тексте «Путешествия» после получения цензурного разрешения. С другой стороны, списки Б и В еще сохраняют многие обороты и фразы, имевшиеся в начальной и цензурной редакциях, но опущенные в печатной. В силу двух названных особенностей данная *редакция* «Путешествия» может быть названа *сводной*, — и является она промежуточной между ранними редакциями и печатным текстом. Но сделаны ли списки Б и В с разных вариантов сводной редакции или они восходят к одному оригиналу, общему протографу?

Д. С. Бабкин подвергает сомнению сам факт существования протографа БВ на том основании, что он нам неизвестен, что «такой рукописи никто никогда не видел».[18] Списки же Б и В, утверждает исследователь, появились в результате обработки «посторонними переписчиками» печатного текста «Путешествия».

Данная гипотеза не выдерживает никакой критики, ибо элементарное сопоставление любого из списков — Б, В или второго слоя Д — с цензурной рукописью убеждает в наличии огромного числа общих вариантов, отсутствующих в печатном тексте (примеры случаев, когда ГАнБВ и ГАБВ отличаются от Печ. см. выше). Следовательно, в основе списков Б и В лежит не печатный текст, а именно рукописная редакция «Путешествия».

Мало этого. В основе списков Б и В не только одна редакция, но и восходят они в конечном счете к одному оригиналу. В пользу этого свидетельствует колоссальное количество ошибок и пропусков в тексте, которые можно объяснить лишь наличием этих ошибок и пропусков в неизвестном нам пока оригинале — протографе БВ. Приведу несколько примеров вполне бессмысленных ошибок, механически воспроизведенных переписчиками обоих списков: знойных берегов (Печ., 251, 3—4) — законных берегов (БВ); посул (Печ., 261, 1) — после (БВ); Вертером (Печ., 402, 24) — ветром (БВ); незамечая (Печ., 440, 20) — и замечая (БВ) и т. д.

Примеры общих пропусков в Б и В: отъемлет терние сомнительности (Печ., 403, 21—22) — отъемлет сомнительности (БВ); теряяся из его зрака (Печ., 433, 10—11) — теряяся из его (БВ); Изображение словесное вещи, называется имя; изображение деяния глагол (Печ., 437, 14—16) — Изображение деяния глагол (БВ); какое действие разум великаго мужа имеет (Печ., 445, 18—19) — какое разума великаго мужа имеет (БВ) и мн. др.

Образец бессмыслицы из-за значительного пропуска в оригинале: и в солнце являя смертным свою существенность, жизнь. Умеряя глас трубы Пиндаровой (Печ., 443, 6—7) — и в солнце являя Пиндаровой (БВ).

Во всех приведенных случаях правщик списка Д оставил начальный текст в неприкосновенности, и в этих местах апучинский список совпадает с Печ. (за исключением «теряяся из его зрения», попавшего в Д явно из того списка, с которого он переписывался; «зрения» осталось и после первой правки, ибо в редакции БВ существительное пропущено; в третьем слое исправлено по Печ.: «зрака»). Остались без правки и те места, где редакция БВ отличается от Печ. только иным порядком слов, например: превратишь страну обильную (ДПеч., 254, 18—19) — страну обильную превратишь (АБВ). В ряде случаев правщик Д контаминирует печатную редакцию и БВ, например: переводы стихотворных сочинений (АПеч., 354, 12—13) — переводя с иных языков (ГАнБВ) — переводы стихотворных сочинений с иных языков (Д).

Однако во многих случаях ошибки БВ попали и в список Д: до сосца (Печ., 66, 15) — до солнца (БВД); полосах (Печ., 239, 1) — полюсах (БВД); толико (Печ., 259, 8) — тайно (БВД); Манко Капаку (Печ., 285, 6—7) — Пашакоману (БВД); Пит (Печ., 440, 7) — Тит (БВД); всесилие (Печ., 452, 2) — веселие (БВД) и мн. др.

Но, может быть, общие ошибки Б и В следует объяснить тем, что один из них сделан с другого? Это исключено по той причине, что в каждом из списков есть индивидуальные ошибки, не воспроизведенные в другом.

О том, что список В не сделан с Б, свидетельствуют такого рода случаи, когда в Б текст неверен, а В и Печ. совпадают: Все сии (Б) — Но все сии (ВПеч.

двумя лицами: один вносил правку карандашом, второй стирал прежний текст и писал чернилами.

[18] Д. С. Бабкин. Проблемы радищевской текстологии, стр. 101.

lib.pushkinskijdom.ru

247, 19); болезнь (Б) — боязнь (ВПеч., 207, 22); нам (Б) — наш (ВПеч., 267, 4); скрыло (Б) — сокрыло (ВПеч., 419, 7); ископатели (Б) — ископателей (ВПеч., 430, 13—14) и пр.

Аналогичные ошибки в списке В свидетельствуют, что Б не мог быть сделан с него: опровергли (В) — опровергали (БПеч., 247, 5); закон (В) — знак (БПеч., 250, 15); и разрумяненных (В) — и Валдайских разрумяненных (БПеч., 204, 10—11); его подвигам (В) — его любовным подвигам (БПеч., 208, 5—6) и т. д.

Таким образом, каждый из переписчиков Б и В допускает индивидуальные ошибки и оба к тому же повторяют неисправности и пропуски оригинала. Можно, однако, заметить и некоторую разницу. Переписчик В более вдумчив, иной раз он пытается, изменяя форму неверно написанного в оригинале слова или меняя пунктуацию при явном отсутствии согласования, дать осмысленный текст.

В главе «Яжелбицы» есть такое место: Казалося мне, я слышал мое осуждение. Воспомянул дни, распутныя моея юности. Привел на память все случаи... (Печ., 199, 13—16). В протографе БВ явно пропущено слово «Воспомянул». Переписчик Б, не обращая внимания на несуразицу, так и пишет: ...я слышал мое осуждение дни распутныя моея юности. Привел на память все случаи... Переписчик В, меняя пунктуацию, получает грамматически верный текст: ...я слышал мое осуждение. Дни распутныя моея юности привел на память, все случаи...

Последний абзац «Путешествия» начинается фразой: Но любезной читатель я с тобою закалякался (Печ., 453, 10—11). Первоначально оба переписчика механически воспроизвели ошибку протографа: ...я с тобою заклялся (БВ). Но затем, вдумавшись в смысл, переписчик В догадался об ошибке и исправил ее: закалякался.

Однако в одном случае пунктуальность в воспроизведении оригинала переписчиком Б оказывается весьма ценной для текстолога. Я имею в виду главу «Тверь», где и находится единственное принципиальное отличие Б от В.

Вопрос о том, как печатать «Вольность», для Радищева в момент сдачи рукописи в цензуру, по-видимому, решен не был. Думал ли он о возможности введения в «Путешествие» оды в полном составе? Прямых доказательств нет никаких, но об этом косвенно может свидетельствовать тот факт, что при изготовлении протографа БВ (а осуществлялось оно уже после сдачи в цензуру рукописи с сокращенной до 28 строф одой) Радищев предпочел иметь перед глазами полный текст «Вольности», и ода была снова переписана, — правда, с большим количеством ошибок — в том варианте, который был вложен в черновой автограф — протограф Г.

В конце концов Радищев решил (и, конечно, он руководствовался не автоцензурными, а художественными соображениями) включить в состав «Путешествия» 50 строф «Вольности», заменив часть стихотворного текста пересказом. В протограф БВ он вложил, по-видимому, один или несколько листков с начальным вариантом прозаического изложения ряда строф (далеко еще не полным по сравнению с окончательным — печатным, но уже с той нумерацией строф, которая появилась в книге).

Все бывшее в оригинале — и полный текст оды, и пересказ отдельных кусков и строф — переписчик Б воспроизвел, как и в прочих случаях, чисто механически. Не вдумываясь в смысл пересказа, он разместил его в виде примечаний внизу страниц, — и разместил неверно. Так, например, на странице с 35-й и 36-й строфами он дал примечание: «К 35. 36. и 37. Описание на пагубных следствии роскоши, междоусобии, гражданская брань...», не обращая внимания на то, что этот пересказ никакого отношения к 35—37-й строфам полного текста «Вольности» не имеет, поскольку является изложением 39—41-й строф (и, следовательно, его «законное» место — двумя страницами дальше). Точно так же на следующую страницу списка Б переписчик поместил примечание: «К 38 и 39. Таковъ» (дальнейшего текста начатой фразы и изложения последующих строф в Б нет, — очевидно, их не оказалось в протографе БВ). Но ведь это — начало изложения 38-й и 39-й строф только по счету печатного текста, а в полной «Вольности» оно должно относиться к 42-й и 43-й строфам.

В списке В прозаического изложения нет вообще. Очевидно, более внимательный переписчик его, вдумавшись, не без оснований заключил, что при полном тексте оды пересказ некоторых ее частей (да еще с другой нумерацией строф) не нужен, — и опустил его.

Между прочим, следы подготовки к печати сохранились и в самом тексте «Вольности». Вот один лишь пример. В начальной редакции (Г) строки 5—9 строфы 10-й имели такой вид:

Власть царска веру охраняет,
Власть царску вера утверждает;
Союзно общество гнетут:
Одна сковать рассудок тщится,
Другая волю стерть стремится...

lib.pushkinskijdom.ru

В книге этим строкам соответствует текст: «...суеверие священное и политическое, подкрепляя друг друга,

Союзно общество гнетут.
Одно сковать разсудок тщится.
Другое волю стерть стремится»

(Печ., 361, 1—6)

Перемена грамматических форм в печатной редакции обусловлена тем, что на месте существительных женского рода («власть» и «вера») оказались понятия среднего рода («суеверие священное и политическое»). Потому и в протографе появились, а затем перешли в Б и В формы в среднем роде «Одно... Другое», грамматически не согласованные с определяемыми существительными «власть» и «вера».

Размеры и тема данной статьи не позволяют говорить о тексте «Вольности» специально, необходимо сделать лишь одно замечание. Как свидетельствуют все без исключения списки, начиная от восходящего к самому раннему оригиналу 1788 года (в копии Г) и кончая посмертными (списки ГИМ 1806 года и другие), «Вольность» на всех известных нам этапах своего существования состояла из 54 строф, и разговоры о последующем «дописывании» остаются разговорами, ибо научных оснований не имеют. Что же касается варианта оды, опубликованного в издательстве «Сириус» по списку, переданному П. А. Ефремову П. А. Радищевым, то в спорах об авторитетности списка и осуществленного по нему издания[19] не учитывалось весьма важное обстоятельство.

Дело в том, что, помимо правки, приписываемой М. Н. Лонгинову, П. А. Радищеву, П. А. Ефремову, С. Н. Тройницкому, «ефремовский список» (он же — «список Павла Радищева») содержит изрядное количество заимствований из лондонского издания 1858 года. Вот лишь несколько примеров (первая цифра — строфа, вторая — строка; в левом столбце — текст А. Н. Радищева по спискам ГАБВ, изданию 1790 года и спискам ГИМ, в правом — текст лондонского издания, списка Павла Радищева и издания «Сириус»):

10, 1 Возрим мы в области обширны	Воззрим на области обширны
11, 3 Где все ума претит стремленью	Где все претит ума стремленью
12, 3 На громном троне властно севши[20]	На грозном троне властно севши
19, 6 Безгласными поверг все правы	Безсильными поверг все правы
25, 6 Самсон как древле сотрясает	Самсон как древле сокрушает
38, 6 Союзы брачны раздирают	Союзы брачны разрывают

Почему заимствования из издания 1858 года оказались в списке П. А. Радищева, вполне понятно. Лелея мысль о полной публикации «Вольности» в Лондоне,[21] Павел Радищев правил оду вообще, а в частности подгонял к тому тексту, который уже был напечатан за границей в составе «Путешествия». Полагаю, что этот факт окончательно решает вопрос о неавторитетности данного списка и текста «Сириуса», поскольку «Путешествие» для лондонского издания модернизировал безусловно не А. Н. Радищев.

В тексте «Вольности» в Б и В также имеется много общих ошибок, отличающих эти списки от всех остальных и лишний раз подтверждающих, что восходят они к одному протографу: тьмы (БВ) — ты (ГПеч., 357, 20); тягченной жатвы(БВ) — тягченных жатвой (ГАПеч., 358, 14); имела (БВ) — имеяй (ГА) — имея (Печ., 359, 22); власти данной (БВ) — власти мною данной (ГАПеч., 363, 11); Един ты в свете оном благотворный (БВ) — Един ты в свет столь благотворный (ГАПеч., 366, 16) и др.

Есть, однако, в списках Б и В и такого рода разночтения, которые следует объяснять, по-видимому, не ошибками при переписывании и не воспроизведением погрешностей оригинала, а различным отношением к особенностям самого протографа БВ. В первых главах «Путешествия» Б и В в ряде случаев расходятся, причем Б обычно совпадает с ранними редакциями, а В с печатной (и поздней правкой в А): сносною (ГАнБ) — приятною (АВПеч., 2, 20); приятности (ГАнБ) — веселости (АВПеч., 2, 20); единое воображение (ГАнБ) — сон и мечта (АВПеч., 2, 21); из моей задумчивости (ГБ) — из задумчивости (ВПеч., 4, 6); по дорогам (ГБ) — на почте (ВПеч., 4, 11—12); генеральские (ГБ) — генеральской (ВПеч., 4, 14—15); тебе приносится (ГАБ) — приносится (ВПеч., 8, 17); етова (ГБ; А — етаго) — наемника (ВПеч., 18, 1) и т. д. Начиная с «Чудова» подобные случаи встречаются весьма редко, но все же есть.

---

[19] На авторитетности списка П. А. Радищева в последнее время настаивает Д. С. Бабкин (см.: А. Н. Радищев, стр. 287—292; Проблемы радищевской текстологии, стр. 103). Поскольку этой точке зрения, в частности, противоречат найденные самим исследователем списки ГИМ, в следующее далее сопоставление ввожу материал и из публикации Д. С. Бабкина (А. Н. Радищев, стр. 101, 121—131).

[20] В списках Б и В общая ошибка: огромном.

[21] См.: «Литературное наследство», т. 62, 1955, стр. 504.

lib.pushkinskijdom.ru

Как будто бы эти примеры свидетельствуют в пользу гипотезы о разных протографах списков Б и В, а не одном общем. Но несколько типичных образцов контаминации помогают понять, в чем дело. Один из таких случаев — в главе «Тосна»: вынул из кошелька два рубли и дав (ГАн) — вынул из кошелька..... и дав (АВПеч., 13, 4—5). Печатная редакция отличается от ранних многоточием на месте точно названной суммы. В списке Б оба варианта совмещены, что выглядит довольно нелепо: вынул из кошелька... 2 рубля и дав.

Аналогичный случай есть в обоих списках: из кошелька империал (Г) — из кошелька... (Печ., 49, 18) — из кошелька... империал (БВ).

Именно такого рода примеры контаминации раскрывают происхождение разночтений между Б и В: в общем протографе БВ над строками начального текста, в основном совпадающего с ранними редакциями, очевидно, рукой самого Радищева была внесена правка. И при изготовлении списков переписчик Б чаще всего брал нижний (начальный) текст рукописи, а более квалифицированный переписчик В учитывал верхний слой (правку). Изредка тот и другой ошибались и объединяли оба слоя.

Иногда контаминируются даже не слова, а части слов, слоги, например: могут (ГА) — могли (ВДПеч., 350, 22) — могут ли (Б). Из вариантов подобного происхождения особенно интересны разночтения «Слова о Ломоносове»: толпы (АнД) — толпищи (БВ) — толщи (АПеч., 442, 3). Вариант Б и В, по-видимому, появился в результате того, что оба переписчика (каждый самостоятельно) соединили слово начального текста со слогом, вписанным при правке. Самое же любопытное — это то, что в данном (едва ли не единственном) случае текст начального слоя оказался в списке Д. Но появление в списке Д варианта, не совпадающего с Б и В, приводит к заключению, что анучинский список правился либо непосредственно по протографу БВ, либо по восходящему к этому протографу третьему списку особого состава, пока нам неизвестному.[22]

К тому же заключению ведет и совпадение вариантов Д в одних случаях с Б, а в других с В, и разночтения из допечатных редакций главы «Тверь», где анучинский список дает наиболее верное чтение, тогда как в других списках — явные ошибки: оставив все скучное и поеме ниприличное (Д) — ... приличное (Г) — ... неприметное (БВ).[23] Наконец, только состояние общего протографа можно объяснить варианты «Хотилова», где все списки и печатный текст дают разное чтение. В начальной редакции было: Но не токмо поборники неволи (Г). Уже по пути к цензурной рукописи «потерялось» два слова: Но поборники неволи (А), ошибка перешла в наборную рукопись и печатный текст (259, 3—4). Переписчик протографа БВ допустил еще одну ошибку, и ее повторил переписчик Б, который, как обычно, воспроизвел начальный текст протографа: Но поборника неволи (Б). При правке протографа БВ Радищев, очевидно, вписал пропущенные слова (но забыл перенести их в наборную рукопись), однако не заметил ошибки в соседнем слове. Все это точно повторено в анучинском списке: Но не только поборника неволи (Д). Внимательный переписчик В учел правку и сам исправил незамеченную ошибку: Но не только поборники неволи (В). Именно этот текст, как отметила Л. И. Кулакова, «передает с наибольшей остротой мысль Радищева о разлагающем влиянии рабства».[24] Но так и была выражена Радищевым эта мысль с самого начала, о чем с полной определенностью свидетельствует список Г, печатный же вариант явился результатом порчи текста переписчиками.

Таким образом, списки Б и В сделаны с общего протографа сводной редакции (протограф БВ), к которому — возможно, через посредствующее звено — восходит и правка (второй слой) списка Д. Как уже было показано, сводная редакция «Путешествия» занимает промежуточное место между ранними редакциями и печатным текстом. Текстологические и палеографические данные, а также имеющиеся в распоряжении исследователя хронологические сведения позволяют конкретизировать эту общую формулировку.

Прежде всего следует сказать, что на основании этих данных можно сделать вывод: между ранними редакциями и протографом БВ существовало по меньшей мере одно промежуточное звено, которое условно назовем прапротографом БВ. Ряд совпадений между Б и В, с одной стороны, и Г — с другой (при расхождении

---

[22] Ошибочное наименование «третьим списком особого состава» списка Г (который является копией начальной редакции, а не сводной БВ) может только ввести читателей в заблуждение, — и это уже произошло с М. Г. Альтшуллером, неверно утверждающим, что Б, В и Г «восходят к одной редакции» (Вновь найденный список «Путешествия из Петербурга в Москву», стр. 128).

[23] В цензурной рукописи здесь отсутствует лист, поэтому указание М. Г. Альтшуллера, что текст Д совпадает с А (Вновь найденный список «Путешествия из Петербурга в Москву», стр. 127), — ошибка, обусловленная погрешностью академического издания, где вместо «Анучинский список» значится «Ан» (т. 1, стр. 430).

[24] Л. И. Кулакова. Из истории создания и судьбы великой книги, стр. 17.

lib.pushkinskijdom.ru

с А) заставляет предположить, что первоначальный текст прапротографа БВ восходит в целом не к цензурной редакции, а к черновому автографу (протографу Г), дополненному и частично исправленному по цензурной рукописи. Не исключено, что изготовление прапротографа БВ началось в то время, когда рукопись А была еще в полиции у Н. И. Рылеева (то есть в первой половине 1789 года).

Различие почерков, какими переписаны вкладки в цензурной рукописи, дает возможность заключить, что Радищев перерабатывал ранний текст прапротографа БВ в сводную редакцию минимум в два приема. Сначала были созданы куски, переписанные в А вторым почерком: первая часть «Спасской Полести» и вторая половина «Новгорода», а также окончено «Слово о Ломоносове». Этот этап работы был завершен скорей всего в августе 1789 года, поскольку разрешение на печатание «Слова» получено 25 сентября.

Затем Радищев произвел ряд изменений в прапротографе БВ: расширил концовку «Хотилова» и начало «Медного», сократил начало «Завидова» и т. д. После этого прапротограф БВ был отдан в переписку, и так появился протограф БВ в его первичном виде. В нем Радищев начал было стилистически править текст, но сплошь выправил только первые главы — ту часть книги, где Б и В расходятся между собой, сохраняя, однако, некоторое количество общих ошибок, не замеченных автором, например: семь (БВ) — шесть (ГАПеч., 15, 23); мужики (БВ) — мужички (ГАПеч., 16, 8). Бросив правку старого текста, писатель стал создавать новые эпизоды.

На этом этапе в протограф БВ (и, видимо, одновременно в рукопись А) был вложен новый текст главы «Подберезье», причем ни в протографе БВ, ни в цензурной рукописи Радищев не зачеркнул заглавия на старом месте — перед сном Путешественника (вот почему и в списке Б название «Подберезье» повторяется дважды). Кроме того, заново были созданы конец «Зайцова», концовка «Едрова», дописан основной текст «Торжка» и к нему присоединено «Краткое повествование о происхождении цензуры». Тогда же писатель, по-видимому, вынув из протографа БВ листы с большей частью «Черной грязи», приложил к нему «Слово о Ломоносове» (уже в переделанном — сравнительно с цензурной редакцией — виде, с изъятием нескольких абзацев) и заключительный текст «Путешествия». О том, что «Слово» было именно приложено к основной рукописи БВ, свидетельствует список В, где между «Черной грязью» и «Словом» переписчик оставил большой пробел в две трети лицевой и оборотной стороны листа.

4

В таком — лишь частично выправленном, но зато значительно дополненном — виде протограф БВ был снова отдан переписчику, и результатом переписки явилась наборная рукопись «Путешествия». Именно в ней Радищев производил дальнейшую стилистическую правку — и поэтому протограф БВ в большей части глав остался невыправленным. На этой же стадии, во время работы с наборной рукописью, Радищев принял окончательное решение относительно «Вольности» и «Творения мира» и вычеркнул из разных глав «Путешествия» несколько фраз, благодаря чему сводная редакция композиционно превратилась в *редакцию печатную*.

Сокращения текста «Путешествия» в наборной рукописи производились по различным мотивам. Так, по-видимому, включение «Подберезья» и дополнение в тексте «Бронниц» (от «Бог Авраама» до «Бог мой!» — Печ., 116, 11—15) повлекли за собой изъятие «Творения мира» и заключительной фразы тех же «Бронниц» («Но что ты, где ты, что ты в нас» и т. д.). Введение «летописи новгородской» с обрамляющими ее рассуждениями Путешественника о «праве силы» потребовало (конечно, из художественных соображений) некоторого сокращения предшествующей части «Новгорода». Расширенное изложение проектов «гражданина будущих времен», относящихся к настоящему времени, заставило снять датировку хотиловского проекта XIX столетием, а это, в свою очередь, обусловило ликвидацию в тексте ссылки на «прошедшее» (т. е. XVIII) столетие и сокращение фразы «Блюдитеся да опять посечены не будете» до печатного «Блюдитеся» и т. д.

Не исключено, что некоторые листы наборной рукописи (а возможно — и всю рукопись) после правки пришлось переписать заново. Окончательно обработанный текст по частям, в виде «тетрадей, писанных в поллиста», попадал в руки наборщика Е. Богомолова, который приступил к набору «Путешествия» в январе 1790 года.[25] Корректура книги вновь правилась Радищевым. Во многих случаях ему приходилось восстанавливать текст, испорченный переписчиками или наборщиком. Об этом можно судить, сравнивая списки с воспроизведенными Радищевым по требованию Шешковского словами и слогами — повторением тех «припи-

[25] Д. С. Бабкин. Процесс А. Н. Радищева, стр. 225.

lib.pushkinskijdom.ru

сок и приправок», которые следствие обнаружило в корректуре, отобранной у Царевского.[26]

Но это же сравнение показывает, что некоторые фразы только после корректурной правки и приобрели окончательный вид: высокородия или высокоблагородия (ГАБВ) — высокородия, благородия или высокоблагородия (Печ., 11, 2—3); достоинствам и заслугам (ГАБ) — чрез службу военную и гражданскую всем (ВПеч., 11, 17—18); казалися мне меня еще (Г) — казалися мне еще (АБВ) — являлися того (Печ., 77, 14—15) и т. д. Из этих примеров, безусловно, наиболее интересен второй, поскольку исправление, внесенное в текст книги уже во время работы над корректурой, обнаруживается и в списке В, а следовательно (что было показано выше), имелось в верхнем слое (правке) протографа БВ.

Вывод этот чрезвычайно важен, ибо он означает, что Радищев продолжал работу с протографом БВ сводной редакции и в то время, когда уже существовали наборный и корректурный варианты печатной редакции. Скорей всего протограф БВ служил своеобразным «рабочим экземпляром», в котором писатель предварительно отрабатывал новые элементы прежде, чем перенести их в корректуру. А факт одновременной работы Радищева над корректурой и протографом БВ позволяет дать ответ на последнюю текстологическую загадку «Путешествия», поясняет, каким путем в протографе БВ оказались дополнения, сделанные писателем буквально в последний момент: примечание об австрийской цензуре на заключительной странице главы «Торжок», внесенное в текст (как это установил еще Я. Л. Барсков) не ранее конца апреля 1790 года,[27] и помета в самом конце книги — «С дозволения Управы Благочиния». Отработать этот завершающий элемент было тем более необходимо, что его размещение на последней странице вместо титульного листа уже само по себе являлось сознательным нарушением установленного порядка, о котором Радищев отлично знал (см. титульный лист «Письма к другу, жительствующему в Тобольске»). К тому же и в утвержденной П. И. Рылеевым к печати рукописи «Путешествия» разрешающая цензурная помета («С позволения Управы Благочиния») стояла там, где положено, — на первом листе.

Анализируя радищевскую правку в экземпляре Царевского, А. Г. Татаринцев высказал предположение, что разночтения некоторых списков «Путешествия» могут объясняться тем, что они восходят к корректуре, а не к печатному тексту. Списков, воспроизводящих особенности «корректуры Царевского», пока обнаружить не удалось, но само предположение А. Г. Татаринцева как будто подтверждается. Среди обследованных мною списков два (список ГПБ, собрание Колобова, № 407, и анучинский в первом слое) имеют ряд общих разночтений, совпадающих со сводной редакцией, например: героиня (АнБВКол.) — Геро (АПеч., 209, 7); восхощет (БВКол.) — восхочет (Печ., 218, 24); полюсах (БВКол.) — полосах (АПеч., 239, 1); потом (БВКол.) — поток (ГАПеч., 260, 13); снискание (БВКол.) — скитание (ГАПеч., 289, 4) и др.

Подобные разночтения позволяют высказать (хотя бы в самой осторожной форме) предположение, что между первой корректурой и печатным текстом существовала вторая корректура, к которой — скорей всего через промежуточное звено — восходят колобовский список и начальный текст анучинского. По-видимому, эта вторая «колобовско-анучинская корректура» и была предпоследним звеном в истории создания «Путешествия», непосредственно предшествовавшим печатному тексту издания 1790 года (см. генеалогическую схему).

* * *

Закончив работу над книгой,[28] Радищев взялся за приведение в порядок цензурной рукописи. Прежде всего он попытался изменить пагинацию книги и внести поправки, приближающие текст цензурной редакции и позднейших вставок к печатному. И то и другое оказалось невозможным: слишком велики были расхождения в пагинации, слишком много было разночтений, дополнений и сокра-

---

[26] См. о ней: А. Г. Татаринцев. Вокруг Радищева. «Русская литература», 1967, № 1, стр. 141.

[27] Я. Л. Барсков. А. Н. Радищев — «Торжок». В кн.: XVIII век, сб. 2, стр. 72—73.

[28] Я не рассматриваю здесь выдвинутой Д. С. Бабкиным (А. Н. Радищев, стр. 266—283) гипотезы о намерении Радищева переиздать «Путешествие» в начале 1800-х годов по двум причинам. Во-первых, замена нескольких слов не составляет новой редакции книги в целом. Во-вторых, несколько подчеркнутых фраз и отмеченных слов могут быть в равной мере истолкованы и как свидетельство о желании переиздать книгу, и как доказательство участия в каком-то столь обычном для начала XIX столетия филологическом споре. Поэтому полагаю, что до обнаружения дополнительных данных гипотеза Д. С. Бабкина не может быть ни опровергнута, ни принята.

lib.pushkinskijdom.ru

щений, — и Радищев не довел ни правку, ни изменение пагинации до конца Времени у писателя было мало — считанные часы Поэтому он поступил проще изъял из рукописи те листы, текст которых в наибольшей степени отличался от печатного, причем изымались в равной мере листы и из цензурной редакции, переписанные Царевским (например, конец «Бронниц», заключение «Хотилова», начало «Медного»), и из позднейших вставок, переписанных другими лицами (часть «Новгорода», «Подберезья», «Слова о Ломоносове» и т д).

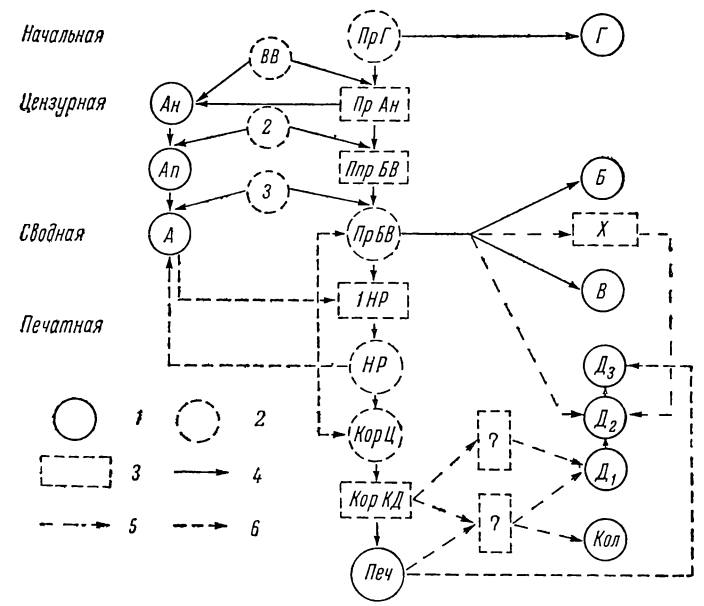

Генеалогическая схема (стемма) редакций и списков «Путешествия» А Н Радищева

Условные обозначения *1* — известные редакции и списки, *2* — недошедшие звенья, *3* — предполагаемые звенья, *4* — происхождение, *5* — возможное происхождение *6* — правка

Пр Г — протограф Г, Пр Ан, Ппр БВ — протограф Ан, прапротограф БВ (возможно, одна рукопись на разных стадиях работы), Пр БВ — протограф БВ, 1 НР, НР — начальный и окончательный текст наборной рукописи, Кор Ц — корректура, отобранная у Царевского, Кор КД — вторая корректура, Печ — текст издания 1790 года, ВВ, 2, 3 — автографы «Вышнего Волочка», вставок второго почерка (кроме «Слова о Ломоносове») и вставок третьего почерка, Ан — первоначальный текст цензурной рукописи, Ап — то же со вставками второго почерка, А — цензурная рукопись, Г — список Г, Б, В, Х — списки особого состава $Д_1$ $Д_2$ $Д_3$ — начальный, промежуточный и окончательный текст списка Д Кол — список собрания Колобова № 407, ? — возможные промежуточные списки

Как уже говорилось, во время следствия Радищев попытался было защититься при помощи версии о том, что часть листов цензурной рукописи подменена из-за обильной стилистической правки Однако в конце концов ему пришлось признать, что листы, первоначально названные им «перемененными», на самом деле написаны заново и вставлены в рукопись после цензуры Но следствию не удалось поколебать показаний Радищева в другом вопросе — о том, что он «сжечь велел» все «порывки» и «принадлежащие» к книге «черные листы», т е рукописи «Путешествия» [29]

Здесь вносит поправку само время все увеличивающееся количество списков, сделанных с разных редакций, свидетельствует о том, что мужественный писатель-революционер, желая уберечь свой труд от уничтожения, своевременно принял меры для спасения имевшихся у него материалов — от самого раннего автографа начальной редакции до последних по времени протографа сводной редакции и корректурных листов

И этот замысел писателя борца — сохранить свой труд для потомства — вполне удался

---

[29] Д С Бабкин Процесс А Н Радищева, стр 168

lib.pushkinskijdom.ru

Ю. Д. ЛЕВИН

О РУКОПИСНЫХ СТИХОТВОРЕНИЯХ М. Л. МИХАЙЛОВА 1853—1855 ГОДОВ

В 1852 году М. Л. Михайлов пережил творческий перелом. В пародийном «чувствительном романе» «Камелия», опубликованном в «Современнике»,[1] он высмеял романтический идеализм, поэзию, оторванную от действительности, от реальных житейских обстоятельств. Среди осмеиваемых стихов, которые он вложил в уста героя романа поэта Лиодора, были и его собственные стихотворения, написанные годом-двумя раньше, отнюдь не с пародийными целями. Теперь же он их отвергал.

Пора нам от грез пробудиться
И жизнью действительной жить, —

этими словами из последнего стихотворения Лиодора Михайлов порывал с романтической чистой лирикой.

После 1852 года он перестает публиковать оригинальные стихотворения и печатает только переводы и прозу. Н. В. Шелгунов, познакомившийся вскоре с ним, вспоминал впоследствии, что в это время «Михайлов считал себя беллетристом и, кажется, мало ценил себя как переводчика и знатока иностранной литературы».[2] Об оригинальной поэзии Шелгунов вообще не упоминал, поскольку не она определяла «литературную физиономию» [3] Михайлова.

Между тем Михайлов понемногу продолжал писать стихи. Но, не предназначенные для печати, эти новые его произведения долго оставались неизвестными, и только по прошествии многих лет их постепенно выявляли и публиковали.

Первыми были найдены два стихотворения, записанные в альбом Н. В. Гербеля[4] в 1853 году: «Когда пройдут искуса годы?..» и «Как храм без жертв и без богов...». Их обнаружил П. В. Быков, подготовлявший первое собрание сочинений Михайлова, и опубликовал в 1910 году в «Ниве».[5] С тех пор они включались в издания стихотворений Михайлова и долгое время считались единственными за период 1852—1855 годов. Так, в частности, значилось в полном собрании стихотворений, изданном в 1934 году Н. С. Ашукиным, который впервые опубликовал по рукописям 29 оригинальных стихотворений поэта, но все они относились к другим годам.

В 1953 году, подготовляя собрание стихотворений Михайлова в издании «Библиотеки поэта», мы обнаружили среди бумаг Михайлова, хранящихся в Пушкинском доме, листок из копировальной книги с отпечатавшимся на нем текстом до тех пор неизвестного стихотворения «Спали́, господь, своим огнем...», направленного против псевдопатриотов, воспевавших Крымскую войну.[6] В дальнейшем в архиве В. Р. Зотова был найден и оригинал этого «оттиска».[7] Рукопись датирована 1854 годом, и с этой датой стихотворение было опубликовано как принадлежащее Михайлову.[8] Между тем достаточных оснований для такой атрибуции не было. Почерк, которым написано стихотворение, явно не михайловский, а вместо подписи обозначена лишь буква *М*. Поэтому впоследствии в статье, посвященной вопросам текстологии поэзии Михайлова, мы высказали мнение, что пока не будет найдено достаточно убедительных доказательств принадлежности «Спали́, господь, своим огнем...» Михайлову, его следует печатать в разделе dubia.[9]

В 1962 году Е. Г. Бушканец, исследователь русской нелегальной литературы XIX века, опубликовал две ранее неизвестные эпиграммы — «К портрету Дани-

---

[1] «Современник», 1852, № 7, отд. VI, стр. 122—130; № 8, отд. VI, стр. 318—328.

[2] Н. В. Шелгунов. Из прошлого и настоящего. В кн.: Н. В. Шелгунов, Л. П. Шелгунова, М. Л. Михайлов. Воспоминания, т. I. Изд. «Художественная литература», М., 1967, стр. 110.

[3] Там же.

[4] В настоящее время альбом хранится в Государственной публичной библиотеке им. М. Е. Салтыкова-Щедрина (ГПБ, ф. 179, № 12, стр. 195, 446).

[5] «Нива», 1910, № 15, стр. 290.

[6] Рукописный отдел Института русской литературы (Пушкинский дом) АН СССР (далее: ИРЛИ), ф. 93, оп. 2, № 166, л. 104; новый шифр: ф. 547, № 2, л. 104.

[7] Там же, ф. 548, оп. 1, № 353, л. 12.

[8] М. Михайлов. Собрание стихотворений. «Библиотека поэта», большая серия. «Советский писатель», Л., 1953, стр. 112.

[9] См.: Ю. Д. Левин. Издание стихотворений М. Л. Михайлова. В кн.: Издание классической литературы. Из опыта «Библиотеки поэта». Изд. «Искусство», М., 1963, стр. 216.

lib.pushkinskijdom.ru

левского» и «К Старчевскому»,[10] которые он обнаружил в рукописном сборнике П. А. Ефремова, хранящемся в Центральном государственном архиве литературы и искусства.[11] Эпиграммы эти Ефремов приписывал Михайлову. Такая атрибуция представлялась вполне вероятной, особенно относительно второй из эпиграмм: Михайлов, сотрудничавший в 1854—1855 годах в «Библиотеке для чтения», жестоко эксплуатировался А. В. Старчевским (в те годы редактором журнала), что могло побудить его написать необычайно злую эпиграмму.

Однако в том же сборнике Михайлову приписывалась и эпиграмма на И. И. Давыдова («Иван Иванов сын Давыдов...»),[12] очевидно ему не принадлежащая,[13] и это заставляло усомниться в достоверности атрибуций Ефремова; нужны были дополнительные данные для их подтверждения. Кроме того, не было уверенности в исправности текста второй эпиграммы: название «К Старчевскому» предполагает обращение к «герою» эпиграммы, между тем она написана в третьем лице:

Орлом с Подьяческой на Невский
Летит презренный польский грач,
Альберт Викентьев сын Старчевский,
Купца Печаткина палач.

и т. д.

В настоящее время удалось найти рукопись, устраняющую ранее существовавшие сомнения. Просматривая в рукописном отделе Пушкинского дома бумаги архива П. И. Вейнберга, мы обнаружили папку со списками стихотворений разных русских поэтов. В описи эта папка характеризуется следующим образом: «Вейнберг Петр Исаевич. Списки его рукой стихотворений разных авторов: Пушкина А. С., Курочкина В. С., Добролюбова Н. А., Тургенева И. С. и др. (Материалы к сборнику)» (шифр: ф. 62, оп. 3, № 17).

Между тем знакомство с рукописью убеждает, что списки были сделаны не Вейнбергом, но другим писателем — Н. В. Гербелем; тому, кто знает характерный почерк последнего, трудно спутать его с чьим-либо другим. Помимо перечисленных выше поэтов, рукопись включает стихотворения П. А. Катенина, Ю. А. Нелединского-Мелецкого, Д. В. Давыдова, С. Ф. Дурова, Н. Ф. Щербины и М. Л. Михайлова. Судя по тому, что бо́льшая часть переписанных стихотворений по цензурным условиям в России не публиковалась или печаталась в урезанном виде, можно предположить, что Гербель подбирал материалы для сборника, который намеревался опубликовать в русской вольной печати.

Гербель хорошо знал Михайлова; оба писателя познакомились еще в 1853 году, и долгие годы их связывали близкие отношения.[14] Поэтому указание Гербеля на принадлежность тех или иных произведений Михайлову является в достаточной мере авторитетным и достоверным.

Интересующие нас стихотворения находятся на листах 32—34 названной рукописи. Они помещены под общим заглавием — «М. Л. Михайлова», пронумерованы римскими цифрами и все датированы: «Когда пройдут искуса годы?..» (I—1853), «Спали́, господь, своим огнем...» (III—1854), эпиграммы на Данилевского и Старчевского (IV, VI — 1854). Таким образом, принадлежность Михайлову этих стихотворений можно считать несомненной.

Стихотворение «Когда пройдут искуса годы?..» в списке Гербеля имеет заглавие (по-видимому, вписанное позднее) — «России». Тем самым подчерки-

---

[10] Е. Г. Бушканец. Новое о нелегальной поэзии 1850-х годов. (По материалам архива П. А. Ефремова). «Известия АН СССР, Отделение литературы и языка», 1962, т. XXI, вып. 4, стр. 344.

[11] ЦГАЛИ, ф. 1296, оп. 2, № 55.

[12] Е. Г. Бушканец. Новое о нелегальной поэзии 1850-х годов, стр. 344.

[13] По свидетельству К. С. Аксакова, эпиграмму написал в 1830-е годы И. П. Клюшников, в то время студент Московского университета (см.: К. С. Аксаков. Воспоминание студентства. «День», 1862, № 40, 6 октября, стр. 4; отд. изд. — СПб., 1911, стр. 26; см. также: Н. Л. Бродский. Поэты кружка Станкевича. «Известия Отделения русского языка и словесности имп. Академии наук», 1912, т. XVII, № 4, стр. 7—8). Как принадлежащая Клюшникову эпиграмма вошла в издание: Поэты кружка Н. В. Станкевича. Н. В. Станкевич, В. И. Красов, К. С. Аксаков, И. П. Клюшников. «Библиотека поэта», большая серия. Изд. 2-е, «Советский писатель», М.—Л., 1964, стр. 541.

[14] См.: Письма Н. В. и Л. П. Шелгуновых и М. И. Михайлова к Н. В. Гербелю. Публикация Е. П. Казанович. В кн.: Историко-литературный сборник. Посвящается В. И. Срезневскому. Л., 1924, стр. 215—242. См. также в нашей статье «Н. В. Гербель и его антология „Поэзия славян“» (в кн.: Славянские литературные связи. Изд. «Наука», Л., 1968, стр. 97, 103—104).

lib.pushkinskijdom.ru

вается его политический смысл, выясняется, что́ подразумевал Михайлов под словом «колосс» в стихах:

Когда пройдут искуса годы?
Когда из лона черных туч
Тебя, колосс, осветит луч —
Животворящий луч свободы?
и т. д.

Уточняются заглавия эпиграмм Михайлова: первая здесь названа: «К портрету Гр. Д—го», вторая — «Старчевский» (что более соответствует ее содержанию, чем заглавие, сообщенное Ефремовым). Второй стих последней эпиграммы («Летит безмозглый польский грач») [15] также выглядит иначе, чем в ефремовском списке.

Кроме того, список Гербеля содержит еще два стихотворения Михайлова: «С толпой безумною не стану...» (II — 1855) — перевод сонета Гейне «Ich tanz' nicht mit, ich räuchre nicht den Klötzen...», неоднократно публиковавшийся еще при жизни Михайлова,[16] и «Некий гость на Валааме...» (V — 1853). Последнее стихотворение, осмеивающее «Путешествие по святым местам русским» А. Н. Муравьева (СПб., 1836), было опубликовано под заглавием «Искушение» в 1951 году П. С. Фатеевым в начатом им собрании сочинений Михайлова.[17] Источником публикации был обозначен автограф, местонахождение которого, однако, не указывалось. Датировалось стихотворение без какой-либо аргументации 1859—1861 годами. Впоследствии Г. Ф. Коган напечатала текст стихотворения в несколько ином виде со ссылкой на автограф Государственной библиотеки СССР им. В. И. Ленина [18] и приводила доводы, доказывающие, что оно могло быть написано в 1857—1858 годах. Теперь же, очевидно, следует принять датировку Гербеля — 1853 год.

Публикации П. Ф. Фатеева и Г. В. Коган имеют разночтения. При сопоставлении с ними списка Гербеля оказалось, что он частично совпадает с первой (в стихах 2 и 15), частично — со второй (в стихах 8 и 10). В двух случаях текст Гербеля отличается от обеих публикаций, которые в этих стихах совпадают (у Гербеля ст. 11 — «Отвечал отец Савватий»; ст. 14 — «Богомолец начал снова»; в публикациях соответственно: «Досказал отец Савватий», «Боголюбец начал снова»).

Б. А. БАЗИЛЕВСКИЙ

КТО ТАКОЙ ГРАЧИОЛИ?

(К ВОПРОСУ ОБ АТРИБУЦИИ СТАТЕЙ П. Н. ТКАЧЕВА)

В словаре псевдонимов, составленном И. Ф. Масановым, среди двадцати одного псевдонима критика и публициста, революционера-семидесятника П. Н. Ткачева указан П. Грачиоли и еще шесть сокращенных вариантов того же псевдонима: Г—ли, П. Г—ли, П. Гра—ли, Н. Гр—оли, П. Гр—оли и П. Гр—ли.[1] Под

---

[15] В таком виде эпиграмма напечатана нами в новом издании: М. Л. Михайлов. Собрание стихотворений. «Библиотека поэта», большая серия. Изд. 2-е, «Советский писатель», Л., 1969, стр. 84. Пользуемся случаем, чтобы отметить содержащуюся в этом издании ошибку. Стихотворение Михайлова «Горный поток» (1847) здесь (стр. 52—53), как и в первом издании большой серии «Библиотеки поэта» (стр. 58—59), где оно впервые опубликовано по рукописи, не содержащей никаких ссылок на источник (ИРЛИ, ф. 93, оп. 2, № 166, лл. 95 об.—96; новый шифр: ф. 547, № 2, лл. 95 об.—96), помещено в разделе оригинальных стихотворений. Как установила А. Энгель, «Горный поток» в действительности является переводом стихотворения немецкого поэта Фридриха-Леопольда Штольберга (1750—1819) «Der Felsenstrom» (1775).

[16] Впервые: «Русский вестник», 1856, март, кн. 2, стр. 105. В списке Гербеля это стихотворение зачеркнуто, вероятно, потому, что публиковалось.

[17] М. И. Михайлов, Собрание сочинений в пяти томах, т. I, Чкаловское изд., 1951, стр. 184.

[18] М. Л. Михайлов, Сочинения в трех томах, т. I, Гослитиздат, М., 1958, стр. 108—109, 555—556.

[1] И. Ф. Масанов. Словарь псевдонимов русских писателей, ученых и общественных деятелей, т. IV, М., 1960, стр. 471. Перечень этот может быть дополнен еще тремя вариантами, которые остались не учтенными И. Ф. Масановым: Н. Гр—ли («Дело», 1874, № 9), П. Н. Грачиоли («Дело», 1875, № 7), П. Н. Гр—оли («Дело», 1876, №№ 1, 3 и 4).

lib.pushkinskijdom.ru

этими псевдонимами в журнале «Дело» с 1874 по 1878 год было опубликовано семнадцать статей общим объемом около сорока восьми печатных листов.[2] Ни одна из них не вошла в шеститомное собрание сочинений П. Н. Ткачева, изданное в 1932—1937 годах под редакцией Б. П. Козьмина.

В «Библиографической справке», помещенной в IV томе названного издания, редактор подверг сомнению принадлежность П. Н. Ткачеву псевдонима П. Грачиоли и его разновидностей, а следовательно — и принадлежность Ткачеву этих статей. Мотивы, по которым оспаривается авторство Ткачева, представляются недостаточно убедительными, что побуждает возобновить вопрос об атрибуции спорных статей.

Аргументы, приведенные в редакторской справке и послужившие причинами отвода авторства Ткачева, состоят в следующем:

1. По мнению редактора, автор этих статей «проявляет большой интерес к вопросам естествознания, между тем как Ткачев никогда естественными науками не занимался и не интересовался. В своих произведениях он *почти* (курсив мой, — *Б. Б.*) никогда не касается естественно-научных проблем».[3]

2. Редактор считает, что «статьи Грачиоли имеют *почти* (курсив мой, — *Б. Б.*) исключительно компилятивный характер и иногда сводятся к простому пересказу какой-нибудь статьи. Это тоже не похоже на Ткачева. О каких бы вопросах он ни писал, какие бы темы ни затрогивал, он всегда считал необходимым выяснить читателям *свое* отношение к ним. Для Ткачева его литературная деятельность была одним из средств служения революции; это ярко отражается на всех его произведениях. Все они носят на себе резкий отпечаток индивидуальности автора, а этого-то как раз и нет в статьях, подписанных псевдонимом П. Грачиоли» (IV, 446).

3. Наконец, редактор выражает сомнение в правильности первоначального источника, указавшего на принадлежность Ткачеву псевдонима Грачиоли, т. е в верности печатного свидетельства Н. Ф. Анненского.[4] Указав на личную близость Анненского к Ткачеву (он был женат на сестре Ткачева) и на достаточную его осведомленность в делах Ткачева, при которой «трудно допустить возможность ошибки с его стороны», тем не менее редактор полагает, что это соображение «не может иметь решающего значения» потому что «в заметке Анненского мы находим несомненные ошибки фактического характера».

Из дальнейшего изложения видно, что «ошибки» сводятся к единственному случаю, когда Анненский приписал перу Ткачева статью, принадлежащую П. Лаврову. Отсюда редактор делает вывод: «Таким образом осведомленность Анненского в литературных делах Ткачева не была настолько велика, чтобы можно было принимать без проверки на веру все его соображения. А раз так, мы вправе подвергнуть сомнению и указание его относительно псевдонима Грачиоли» (IV, 446).

Таковы все доводы, послужившие основанием для отвода псевдонима Грачиоли и авторства Ткачева. Нетрудно увидеть, что все они имеют довольно субъективный характер и не подтверждены данными конкретного анализа. Автор справки, видимо, и сам чувствовал недостаточную обоснованность своих выводов, что заставило его прибегнуть к оговоркам («почти»).

Предвзятость суждений редактора особенно заметна в третьем аргументе, где он прибегает к явной натяжке. Более существенны первые два аргумента, и на них следует остановить внимание.

Верно ли, что Ткачев никогда «не интересовался» естественными науками, а Грачиоли проявляет к ним «большой интерес»? И то и другое не совсем так. Действительно, в статьях Ткачева мы не найдем разработки непосредственно естественнонаучных проблем, но эти проблемы всегда привлекали внимание критика в их «прикладном» значении: он постоянно сопоставлял успехи, достигнутые естественными науками, с изменениями, происходящими в жизни общества, т. е. естественные науки служили ему для обобщений и выводов, касающихся социально-экономической и политической жизни.[5]

---

[2] Названия этих статей: «Жорж Занд» (1874, №№ 9, 11 и 1875, №№ 3, 5), «Французское общество в конце XVIII века» (1876, №№ 3, 5 и 7), «Эдгар Кинэ» (1877, №№ 6 и 9), «Новые исследования по истории французской революции» (1878, №№ 7 и 12), «Роль психической наследственности» (1878, № 11) и двенадцать статей под общей рубрикой «Научная хроника» (1875, №№ 1, 2 и 7; 1876, №№ 1, 4, 7 и 12; 1877, №№ 2, 4 и 10; 1878, №№ 1 и 3).

[3] П. Н. Ткачев, Избранные сочинения на социально-политические темы, т. IV, М., 1933, стр. 445—446 (в дальнейшем ссылки приводятся в тексте).

[4] См.: Энциклопедический словарь, изд. Брокгауза и Ефрона, т. XXXIII, стр. 366.

[5] Таковы, например, статьи Ткачева, в которых он рассматривает «Основания биологии» Г. Спенсера, рецензирует книгу Мальтуса «Опыт о законе народонаселения» и сочинения А. Смита, а также ряд других его статей. В одной из них он

lib.pushkinskijdom.ru

Именно этот угол зрения обнаруживается и в статьях Грачиоли. Все двенадцать его статей, под общей рубрикой «Научная хроника», знакомят читателей с деятельностью научных конгрессов, происходивших в 70-е годы в различных странах Западной Европы, и с некоторыми последними открытиями в области астрономии, географии, медицины, химии и других наук. Но хроникер смотрит на достижения естественных наук с позиций социолога и политико-экономиста.

В начале первой статьи, открывающей в журнале «Дело» раздел «Научной хроники», Грачиоли так определяет задачи этого раздела: «...мы принуждены будем касаться следующих областей человеческих знаний: экономической практики, технологии, общественной гигиены, медицины, права, психологии и педагогики В область же других точных наук мы будем заглядывать в тех только случаях, когда они в своих практических применениях будут сталкиваться лицом к лицу с тою или другою жизненною потребностью».[6]

Говоря об использовании в хронике статистических материалов, Грачиоли точно очерчивает границы применения их: «...я стану брать только такие данные, которые... указывают на образование или постепенное развитие каких-нибудь *новых* элементов в развитии общественной жизни» (1875, № 1, стр. 75). И действительно, оперируя статистическими данными, хроникер пишет о росте цен на сельскохозяйственные продукты во всем мире, о низком уровне гигиены среди английских рабочих, о снижении прироста населения и развитии проституции и других социально-экономических явлениях, причины которых «так глубоко коренятся в основных условиях общественной жизни» (1876, № 12, стр. 77).

По-видимому, название рубрики послужило поводом к ошибочно сложившемуся у редактора сочинений Ткачева мнению о «большом интересе» Грачиоли к естественным наукам. Что же касается самого автора «Научной хроники», то он утверждает иное: «Разумеется, мы будем останавливаться лишь на такого рода ученых прениях и трудах, понимание и даже оценка которых не требует никакого специального образования, т. е. на прениях и трудах, касающихся преимущественно вопросов, имеющих более или менее общественное значение, входящих в область так называемых „общественных наук“» (1876, № 12, стр. 62).[7]

Удельный вес естественных наук в «Научной хронике» Грачиоли определяется вполне конкретными практическими целями. Хроникер включает в свои статьи «отчеты о важнейших открытиях, изобретениях и усовершенствованиях, содействующих усилению производительности труда, развитию торговли, промышленности и вообще поднятию уровня благосостояния в одном или во многих классах» (1875, № 1, стр. 77).

Таким образом, естественные науки интересуют Грачиоли не сами по себе, а лишь в связи с его интересом к социально-политическим и экономическим вопросам, что всегда было свойственно П. Н. Ткачеву.

Второе возражение, которое выдвигает редактор против атрибуции Ткачеву статей, подписанных псевдонимом Грачиоли, заключается в том, что статьи эти носят «компилятивный» характер, что в них, в отличие от сочинений Ткачева, отсутствует «свое» отношение к затрагиваемым вопросам.

Анализ содержания «Научной хроники» (пока остановимся лишь на этих двенадцати статьях) убеждает нас в необоснованности подобного суждения. В статьях, опубликованных под псевдонимом Грачиоли и его остальными видоизменениями, везде находят отчетливое отражение взгляды автора, пылкого обличителя буржуазного строя жизни и мировоззрения.

Вот он знакомит читателей с деятельностью ряда научных конгрессов 1874 года и при этом раскрывает истинный политический смысл выступлений буржуазных экономистов, выступлений, всегда направленных на защиту прав предпринимателей и наполненных лицемерными фразами и благочестивыми желаниями, «чтобы научное образование было широко распространено среди трудящихся масс», «что недурно было бы дать беднякам средства к существованию и предоставить им возможность возвышаться, посредством труда, „до степеней известных“» (1875, № 7, стр. 33). Хроникер обращает внимание на «пустословие и пустомыслие», на «бессодержательность» подавляющего числа выступлений. Особое возмущение автора вызывает деятельность «пресловутой „Лиги мира и свободы“». Темперамент автора-революционера ярко проявляет себя в таких выражениях: «О какой свободе они хлопочут? О свободе торговли даже и во время войны. О каком мире они мечтают? О том, под сенью которого буржуа-промышленник мог бы спокойно наживаться и обделывать свои делишки, хотя бы кругом лилась потоками человеческая кровь,

---

прямо говорит о том, что «намерен повести речь» о психологии в применении «к политической экономии» (V, 391).

[6] «Дело», 1875, № 1, стр. 74 (далее ссылки на статьи Грачиоли в журнале «Дело» приводятся в тексте).

[7] Ср. высказывание П. Ткачева: «Общественные науки могут и должны пользоваться данными биологии, насколько эти данные имеют отношение к их предмету...» (II, 121).

lib.pushkinskijdom.ru

топтались в грязь и приносились в жертву грубой силе самые дорогие интересы, самые лучшие идеалы человечества...» (там же, стр. 39).

О каком бы открытии в науке ни писал Грачиоли, он всегда соотносит «чистую» науку с жизнью общества. Вот он рассказывает о полярной экспедиции 1871—1874 годов, открывшей Землю Франца-Иосифа, восхищается «самоотверженным мужеством смелых путешественников», радуется «важности достигнутых ими результатов». Но тут же задает вопрос: «... а что бы могли сделать эти люди, если бы они обратили свою энергию не на борьбу с полярными бурями и льдами, не на борьбу с грозными естественными стихиями, а на борьбу с вечно бушующими, все леденящими и мертвящими стихийными силами общества, с теми силами, перед которыми они теперь, по всей вероятности, первые же преклоняются и идолопоклонствуют? Что бы было, если бы они вместо того, чтобы увеличивать фантастическую империю императора Франца необитаемыми странами, постарались бы сделать менее необитаемыми его уже обитаемые владения?» (1876, № 1, стр. 41—42).

Сообщая о взволновавшем весь ученый мир событии — прохождении Венеры через диск солнца — и популярно рассказав о значении для науки наблюдений за этим явлением, автор заостряет внимание на другой стороне вопроса. На организацию научных наблюдений в данном случае израсходовано более трех миллионов франков. «Сумма немаленькая! Но, конечно, для интересов науки... такая жертва не может быть велика. Ведь это не какие-нибудь пошло-практические интересы грубой, прозаической действительности. Ведь тут дело шло не о каких-нибудь безграмотных мальчишках, не о жалких оборванцах, *выпертых* на улицу биржевыми и промышленными спекулянтами, не о вонючих конурах „черных людишек“, — нет-с, тут был затронут вопрос посерьезнее и поважнее — вопрос об определении точного расстояния от земли до солнца. Согласитесь, что перед этим вопросом бледнеют и отступают на задний план ваши мизерные вопросики о „куске насущного хлеба“» (там же, стр. 38). Горько-иронический тон этой тирады характеризует автора как прогрессивного публициста-социолога, всегда и везде выдвигающего на первый план вопрос «о голодных и раздетых людях», говоря словами Д. И. Писарева. Таким и был П. Н. Ткачев.

Рассказав о ряде открытий в области географии, астрономии, химии, физики, Грачиоли утверждает, что «наше благополучие от этого ни на волос не изменится» и что только «господа купцы и аферисты» сумеют извлечь из этих открытий «надлежащие выгоды» (1878, № 3, стр. 339). Остается только надеяться, что всякое «великое открытие» науки «рано или поздно, а принесет несомненную пользу бедному человеку» (там же, стр. 352).

Где же здесь отсутствие «своего отношения», где «компилятивность», которые заметил редактор сочинений Ткачева?

Форма научной информации для Грачиоли служила чаще всего способом обличения социального зла. Так, сообщая о состоявшихся географических конгрессах и конференциях, хроникер раскрывает военные и колонизаторские стремления правящих классов различных государств, для которых географическая наука служит лишь средством разработки хищнических планов.

Например, по инициативе бельгийского короля в Брюсселе состоялась международная географическая конференция «для обсуждения вопроса о наилучших и наиболее целесообразных средствах цивилизовать Африку» (1877, № 4, стр. 126).

«Африканцы, — пишет Грачиоли, — могут быть теперь спокойны: цивилизация их страны обеспечена, благодаря великодушию и нежной заботливости бельгийского короля и европейских ученых» (там же, стр. 129). Хроникер рассказывает о нескольких случаях, когда «варвары» имели возможность познакомиться «с представителями и истолкователями этих возвышенных чувств европейских просветителей» (там же). Это «подвиги солдат Беккер-паши», это эпизоды из «цивилизаторского» путешествия Стэнли, когда «честный янки», возмущенный до глубины души кражей весел, решил «дать дикарям поучительный и весьма внушительный урок „европейского правосудия“. Зарядив свой американский пистолет и наметив жертвы, он собственноручно застрелил четырнадцать туземцев, одного за другим. За каждое весло по нескольку человеческих жизней! Немножко строго, но... pereat mundus (тем более варварский!), sed fiat justitia!» (там же, стр. 130).

Сообщает хроникер и о «подвиге» англичанина Камерона, уничтожившего деревню африканцев, которые осмелились отказать каравану «исследователей» в гостеприимстве. «Деревня выжжена, и на грудах обгоревших развалин, обуглившихся и искалеченных трупов, цивилизация разбила свой шатер и спокойно расположилась на ночную стоянку» (там же).

Таково истинное лицо «цивилизаторов», таковы реальные «плоды просвещения»! Но исполнению замыслов всегда предшествуют маскировочные ханжески-лицемерные речи. Так, председатель Парижского географического общества на открытии географического конгресса 1875 года, «начав с „Провидения“, ...как и следовало ожидать, кончил „лавкою“. Из дальнейших его слов оказалось, что „ученые географы“ и „исследователи“ действуют совсем не в силу „высшего предписания Провидения, обязавшего человека познать Землю“, а единственно только

lib.pushkinskijdom.ru

в силу того, что, видите ли, „главный стимул цивилизованных народов есть стремление к накоплению богатств", но „накопление это осуществляется лишь при помощи торговли, при расширении рынков сбыта". Но причем же тут, в таком случае, Провидение?» (1876, № 7, стр. 101). «Зачем это льстивое превознесение „почтенных" изыскателей над будничным миром лавочнических страстей и похотей? Да ведь в этих-то страстях и похотях и заключается весь секрет их деятельности, их самоотверженности и их успехов» (там же, стр 102).[8] Возможно, что многие исследователи бескорыстно выполняют свое дело. Но «много ли выиграет большинство, ни мало не заинтересованное в расширении заграничного сбыта?» (там же).

Приведя примеры безжалостного подавления протеста туземцев при захвате колоний в «нецивилизованных» странах европейцами и египетским хедивом, хроникер заключает: «И эти-то „цивилизаторы", эти африканские ташкентцы[9] имеют смелость толковать о просветительном значении своей миссии, о грубости и кровожадности дикарей!» (там же, стр. 116).

Грачиоли высмеивает отсутствие целенаправленности ученых собраний, их «казенный и чиновничий» характер, определяемый уже самим составом этих собраний: это — правительственные чиновники, занимающиеся бесплодным словоизвержением по поводу кучи цифр, «не освещенных никакою разумною идеею» (1877, № 2, стр. 57). Статистиков не интересует вопрос, для чего нужны собираемые материалы. Их материалы — содержимое «мякинного амбара», предназначенное «только для исключительного пользования государственных чиновников. Как будто полицейско-фискально-криминальные цели составляют единственное raison d'être его и вашего собственного существования?» (там же, стр. 59).

Для участников конгресса «самым существенным и самым интересным» был вопрос о «репортичке» (там же, стр. 66), т. е. форме, по которой составляются статистические сведения, если не считать вопроса о «казенных прогонах, подъемных, суточных и т. п.» (там же, стр. 56).

Грачиоли не ограничивается тем, что срывает маску лицемерия с «жрецов науки» и обнаруживает их подлинную, корыстную сущность. Хроникер воздает должное тем ученым, жизнь которых являлась образцом служения и помощи беднейшим и средним слоям общества. Таким был, по его мнению, естествоиспытатель и медик Распайль, «один из видных политических деятелей, один из неутомимых и неустрашимых борцов за народные права, один из лучших представителей французской республиканско-демократической партии» (1878, № 3, стр. 362). Его слава как ученого мало распространена потому, что «жрецы науки» ненавидели этого «выскочку», который «мешал науку с политикой», «ни в грош не ставил их „лавры" и их дипломы» (там же, стр. 363). В Распайле общественный деятель «не подавлял и не заслонял человека науки», и он внес в науку «столько новых идей, он обогатил ее столькими замечательными открытиями, что даже одного из этих открытий было бы вполне достаточно, чтобы составить славу не одного, а нескольких ученых» (там же, стр. 362).

Но особая заслуга Распайля, отмечает автор, состоит в том, что его домашний лечебник «стал настольною книгою в семьях бедных людей», что его система лечения имела «громадный успех в низших и средних классах общества». Имя Распайля, как «друга страждущего человечества», пользовалось «несравненно большею популярностью, чем имена самых знаменитых из патентованных докторов» (там же, стр. 371).

Опять перед нами хроникер предстает как человек, обладающий отчетливыми социальными взглядами, выраженными ярко индивидуально.

Только об одной статье из цикла «Научная хроника» (1876, № 4) можно сказать, что в ней нет явно выраженной идейной позиции; в этой статье без всяких комментариев аннотируются помещенные в западноевропейских журналах материалы, касающиеся вопросов философии и психологии. Возможно, что эта статья и дала повод редактору сочинений Ткачева бросить Грачиоли упрек в «компилятивности». Но следует иметь в виду, что как раз в эти годы П. Н. Ткачев пристально интересовался названными проблемами и написал такие работы, как

---

[8] Ср. слова П. Н. Ткачева о том, что на Западе господствует «промышленно-лавочнический спекулятивный характер умственной деятельности» (II, 144).

[9] Термин «ташкентцы» неоднократно употреблялся Ткачевым в качестве обозначения экспансионистских вожделений русских «цивилизаторов» среднеазиатских народов. Ср., например, его статью «Ташкентские рыцари» (1874—1875): «...они ехали в Ташкент с целью просветить дикие племена, ознакомить туземцев с „вечными истинами" общественной науки, с истинными потребностями „духа времени", оживить торговлю, насадить и развить промышленность, установить всеобщее благосостояние, осыпать дикарей всей роскошью и всеми богатствами современной цивилизации» (VI, 370—371). Основой цивилизации для «ташкентцев» послужила «теория „нагайки"», которая «перешла на практику и, разумеется, результаты получились великолепные. Благодетельный страх был внушен. Начало цивилизации положено...» (VI, 375).

lib.pushkinskijdom.ru

«Педагогика — родная дочь психологии» (1876), «О пользе философии» (1877) и др., где и нашли выражение его взгляды. В «Научной хронике», видимо, автор преследовал другую цель: дать читателю свод сведений о том, как эти проблемы решались за рубежом.

Можно было бы значительно умножить количество примеров из статей Грачиоли, доказывающих, что автор никогда не был бесстрастным объективистом-компилятором, что он всегда выражал *свой* взгляд на излагаемые им события научной жизни, что и в этих статьях он чувствовал себя публицистом, отдающим свое перо «служению революции» подобно тому, как это делал П. Н. Ткачев, по утверждению (в этом случае совершенно справедливому) редактора его сочинений.

Приходится лишь удивляться, что редактор не уловил идейной и стилевой близости отвергнутых им статей к основному корпусу произведений Ткачева.

* * *

Одним из существенных средств атрибуции П. Н. Ткачеву статей, подписанных псевдонимами, может служить следующая характернейшая особенность языка и стиля критика: если в статьях всех других сотрудников журнала «Дело», выступавших одновременно с Ткачевым (Шелгунова, Шашкова, Лаврова и проч.), лишь изредка встречаются иноязычные выражения и слова, употребляемые без перевода и с соблюдением графики и орфографии языка-источника, то статьи Ткачева пестрят подобными словами и выражениями.

Подсчет их в шеститомнике избранных сочинений Ткачева и в статьях, подписанных псевдонимом Грачиоли и его вариантами, приводит к следующим результатам: на 160 печатных листов в шеститомнике и на 48 печатных листов статей Грачиоли приходится соответственно различных иноязычных слов и выражений — 128 и 37, употребленных 265 и 65 раз.[10]

Ряд слов и выражений встречаются и в том, и в другом источнике (у Ткачева и у Грачиоли — соответственно) в следующем числе раз: à la — 9 и 3; à priori — 16 и 4; alter ego — 2 и 1; beau monde — 1 и 1; bête noire — 1 и 1; de facto — 2 и 1; deus ex machina — 4 и 1; ergo — 2 и 1; enfant terrible — 1 и 1; in spe — 1 и 1; pro et contra — 3 и 1; pendant — 2 и 2; quasi — 1 и 1; raison d'être — 24 и 10, и т. д.

Выражение raison d'être можно назвать своего рода «личной печатью» Ткачева, «ключевым» выражением. К этому выражению, не столь уж распространенному, Ткачев питал особое пристрастие.[11]

Вот еще несколько примеров использования иноязычных афористических выражений в статьях Ткачева и Грачиоли (соответственно): à chaque seigneur — honneur — 1 и 1; an sich und für sich — 4 и 1; honny soit qui mal y pense — 1 и 1; magister dixit — 1 и 1; pereat mundus, sed fiat justitia — 1 и 1; quod licet Jovi, non licet bovi — 2 и 1.

Если принять во внимание, что процентное отношение количества печатных листов в статьях Грачиоли (48 листов) к шеститомнику сочинений Ткачева (160 листов) равно 30% и что подобное отношение приблизительно выдерживается и в употреблении иноязычных слов и выражений в том и другом тексте (количество слов и выражений — 37 : 128 = 28,9%; число употреблений — 65 : 265 = 24,5%), то надо признать этот факт также немаловажным свидетельством в пользу атрибуции П. Н. Ткачеву спорных статей.

Обращает на себя внимание еще одно обстоятельство: псевдоним Грачиоли в некоторых случаях сопровождается инициалами П. Н., П., Н., которые соответствуют инициалам (или одному из них) П. Н. Ткачева, что едва ли могло быть случайным совпадением. По-видимому, инициалы служили косвенным указанием на лицо, скрытое под псевдонимом. Так поступали и другие сотрудники журнала «Дело»: выбирая тот или иной псевдоним, они чаще всего придавали ему свои инициалы.[12]

* * *

Таким образом, сообщение Н. Ф. Анненского относительно принадлежности П. Н. Ткачеву псевдонима Грачиоли подтверждается рядом соображений, что позволяет атрибутировать П. Н. Ткачеву двенадцать статей, помещенных под

---

[10] Сюда не вошли такие общеупотребительные сокращения, как min., max., etc., ib. и т. п., которыми всегда пользовались и Ткачев и Грачиоли.

[11] Видимо, не случайно в «Словаре иноязычных выражений и слов» (кн. 2, изд. «Наука», М.—Л., 1966, стр. 1106) в качестве одного из образцов применения этого выражения приведена цитата из статьи Ткачева.

[12] Н. В. Шелгунов — Н. В. Радюкин, Н. Радюкин, Н. Языков; С. С. Шашков — С. Иркутин, С. Ставрин; Н. Бажин — Н. Холодов; П. Л. Лавров — П. Кедров; Д. И. Писарев — Д. Рагодин; Г. Е. Благосветлов — Г. Лунин, и т. п.

lib.pushkinskijdom.ru

рубрикой «Научная хроника» в журнале «Дело» в 1875—1878 годах и подписанных псевдонимом Грачиоли и его вариантами.

Что касается остальных пяти статей Грачиоли, то анализ их содержания и стиля приводит к выводам, аналогичным тем, какие изложены выше. К сожалению, рамки настоящего сообщения не позволяют включить в него данные этого анализа. Остается, однако, бесспорным, что псевдоним Грачиоли мог принадлежать только одному лицу, а так как им был автор «Научной хроники», то и все остальные статьи, подписанные этим псевдонимом, принадлежат ему, т. е. П. Н. Ткачеву.

Статьи Грачиоли—Ткачева заслуживают того, чтобы при переиздании собрания сочинений критика быть включенными в это собрание. Без них творческий облик Ткачева, одного из представителей «блестящей плеяды революционеров 70-х годов» (*Ленин*), не может быть раскрыт полностью. Кроме того, многое в них звучит настолько актуально и в наши дни (например, критика буржуазной науки, разоблачение внедрения капиталистической «цивилизации» на африканском континенте и т. п.), что можно поражаться мастерством Ткачева-публициста и глубиной его предвидения. Следовало бы дать возможность нашим современникам воспользоваться интересными наблюдениями и мыслями незаурядного публициста, рассеянными в старых журнальных статьях, а потому малоизвестными и практически почти недоступными.

lib.pushkinskijdom.ru

ЗАМЕТКИ, УТОЧНЕНИЯ

О ЦИТИРОВАНИИ ТРУДОВ ЛЕНИНА

(КРИТИЧЕСКИЕ ЗАМЕТКИ)

Трудно назвать работу, посвященную литературе 1880-х годов, в которой не приводились бы ленинские слова: «...в России не было эпохи, про которую бы до такой степени можно было сказать: „наступила очередь мысли и разума“, как про эпоху Александра III!» [1]

Передовая русская мысль не только не была сломлена реакцией, но окрепла под ее ударами — так обычно истолковываются эти слова.[2]

Перечитаем, однако, абзац, из которого извлечена приведенная выше цитата.

Вот что пишет Ленин:

«„Теперь снова наступила очередь мысли и разума“, с восторгом говорит господин Бланк о периоде дубасовских побед».

Нетрудно заметить, что слова «наступила очередь мысли и разума» принадлежат не Ленину, а «господину Бланку», с которым Ленин полемизирует.

Развивая свою мысль, Ленин продолжает:

«Знаете ли что, г. Бланк? Ведь в России не было эпохи, про которую бы до такой степени можно было сказать: „наступила очередь мысли и разума“, как про эпоху Александра III! Право же так».

По мнению Ленина, радоваться успехам мысли и разума, ускоренным «дубасовскими победами», — то же самое, что благословлять «эпоху Александра III», «классическую» эпоху реакции в истории России.

«Именно в эту эпоху, — пишет Ленин, — старое русское народничество перестало быть одним мечтательным взглядом в будущее и дало обогатившие русскую общественную мысль исследования экономической действительности России».

Сколь бы ни были значительны исследования, проделанные народниками в 1880-е годы, они не могли, по убеждению Ленина, полностью возместить урон, нанесенный освободительному движению в это время.

«Именно в эту эпоху, — продолжает Ленин, — всего интенсивнее работала русская революционная мысль, создав основы социал-демократического миросозерцания».

Даже такой вклад в теорию социализма, как труды «Группы „Освобождение труда“», связываются в статье Ленина с трагическими событиями реакционной эпохи.

«Вот, ведь, и в Европе, — замечает Ленин, — период после подавления революции 1848 года отличался небывалым экономическим прогрессом и работой мысли, которая создала хотя бы „Капитал“ Маркса».

Общий вывод Ленина таков:

«Одним словом, „очередь мысли и разума“ наступает иногда в исторические периоды человечества точно так же, как пребывание политического деятеля в тюрьме содействует его научным работам и занятиям».

У Ленина, таким образом, акцент сделан не на демонстрации успехов освободительного движения, а на победах реакции, косвенно способствовавших этим успехам. Смещение акцента, допускаемое в литературоведческих цитациях, приводит к плоской констатации достижений передовой русской мысли в 1880-е годы — чуждый Ленину тип суждения.

Статью Р. М. Бланка «К злобам дня русской социал-демократии» («Наша жизнь», 1906, № 401, 23 марта) Ленин приводит целиком, предоставляя читателю возможность самому судить о доводах критикуемого публициста, и затем особо останавливается на отдельных высказываниях.

Вот отправная мысль Бланка:

---

[1] В. И. Ленин, Полное собрание сочинений, т. 12, стр. 331. (Далее ссылки на это издание приводятся в тексте).

[2] См.: История русской литературы XIX века, т. II. Учпедгиз, М., 1963, стр. 537; История русской литературы в трех томах, т. III. Изд. «Наука», М.—Л., 1964, стр. 542; История русской литературы второй половины XIX века. Изд. «Просвещение», М., 1966, стр. 496—497.

lib.pushkinskijdom.ru

«Все теории и принципы и даже сама мысль и простой разум отступают на задний план, почти исчезают за кулисами, когда на сцену выходит сама стихия во всемогуществе элементарных сил.

Но теперь снова наступила очередь мысли и разума, и можно *вернуться* к сознательной, планомерной, систематической деятельности».

В другом месте статьи Бланк так передает свои впечатления от событий 1905-го—начала 1906 годов:

«Революционный вихрь поднял всю нашу социал-демократию, как легкое перышко, и понес ее с собою с головокружительной быстротой; моментально исчезли из виду все социал-демократические и марксистские принципы и идеи, с таким усердием и преданностью разрабатывавшиеся в течение четверти века, как будто бы это была лишь легкая пыль, лежавшая тонким слоем на поверхности; самые устои социал-демократического миросозерцания были потрясены до самого основания и, казалось, даже были вырваны с корнем.

Но вихрь покружился и успокоился на том же месте, и социал-демократия вернулась к своему исходному пункту».

Эти суждения вызвали у Ленина особенный интерес. Ленин ставит вопрос: как относится Бланк к революции? В статьях, публиковавшихся в «Нашей жизни», а также в ряде других изданий, легальных и эмигрантских, русских и зарубежных, Бланк выступает противником монархии и самодержавного произвола.[3] И именно в этом пункте Ленин видит непоследовательность и двусмысленность позиции Бланка.

« ..В том-то и беда нашего буржуазного филистера, — пишет Ленин по поводу рассуждений Бланка о революционном «вихре» и эпохе «мысли и разума», — что он не сознает этого, так сказать, тюремного или дубасовского характера своего замечания» (т. 12, стр. 332).

Успехи социалистической мысли Ленин соизмеряет с общим состоянием массового революционного движения в России.

«Он не замечает, — подчеркивает Ленин, — коренного вопроса: подавлена ли русская революция или идет к новому подъему? изменилась ли форма общественного движения с революционной на приспособительную к дубасовщине? иссякли ли силы для „вихря“ или нет?»

Не отрицая, что наступление реакции иногда косвенным образом способствует прогрессу революционной мысли, Ленин вместе с тем видит высшее проявление исторического разума — в «вихре».

«Буржуазный разум, — заключает Ленин, — не ставит этих вопросов, потому что для него вообще революция есть неразумный вихрь, а реформа — очередь мысли и разума».

Ничто, по мнению Ленина, так не приближает к исторической истине, как активное участие в революционной борьбе. И если успехи теоретиков социализма хотя бы опосредствованно обусловлены ослаблением «вихря», — «восторги» по поводу таких успехов неизбежно приобретают «тюремный» характер. Ленин приводит слова Бланка об эпохе «мысли и разума» не для того, чтобы с ними согласиться, а для того, чтобы дать им иное истолкование. Цитирование этих слов в их «первичном» смысле, нередко встречающееся в литературоведческих работах, не может считаться ссылкой на Ленина.

Обращает на себя внимание интерпретация ленинских суждений об эволюции народничества. В историко-литературных работах на эту тему обычно фигурируют слова Ленина о «вырождении народничества в мещанский оппортунизм» (т. 1, стр 283) из книги «Что такое „друзья народа“ и как они воюют против социал-демократов?».

Было время, когда, кроме этой цитаты и близких к ней формулировок, в нашем литературоведении иных ленинских суждений на эту тему не приводилось. В последнее десятилетие появились ссылки на ленинские высказывания, содержащие высокую оценку исторических заслуг народничества. Как правило, отмечается, что эти высказывания относятся главным образом к народничеству 1870-х—начала 1880-х годов, так как в более поздний период народники будто бы полностью порвали с традициями революционного демократизма, утратили боевой дух «семидесятничества» и превратились в дюжинных либералов (в доказательство приводится указанная выше ленинская цитата).[4]

А между тем Ленин отнюдь не подверстывал всех деятелей народнического движения после 1 марта 1881 года под формулу «вырождение народничества в мещанский оппортунизм». В книге «Что такое „друзья народа“...» Ленин употреб-

---

[3] Бланк сотрудничал в эмигрантском «Освобождении», в органе германской социал-демократии «Neue Zeit», «Archiv für Sozialwissenschaft...». Возвратившись в 1905 году в Россию, Бланк возглавил редакцию «Нашей жизни», а после ее запрещения редактировал газету «Товарищ» (т. 12, стр. 523; ИРЛИ, ф. 377, № 375).

[4] См., например: История русской журналистики XVIII—XIX веков. Изд. «Высшая школа», М., 1966, стр. 434—435.

lib.pushkinskijdom.ru

ляет термин «народничество», по крайней мере, в двух смыслах: «социально-революционное народничество» (т. 1, стр. 283), — которое, как известно, продолжало подпольную борьбу и в 1880—1890-е годы, — и «выродившееся», «мещанско-оппортунистическое» народничество, приспособившееся к легальным условиям, приобретшее характер массового явления (и особенно наглядно выразившееся в программных статьях журнала «Русское богатство»).

Обратимся к ленинскому тексту:

«Это вообще одно из наиболее характерных и знаменательных явлений нашей общественной жизни в последнее время — вырождение народничества в мещанский оппортунизм» (т. 1, стр. 283).

«В самом деле, — поясняет Ленин, — если мы возьмем содержание программы „Р. Б—ва“, — все эти регулирования, переселения и аренды, все эти дешевые кредиты, музеи, склады, улучшения техники, артели и общественные запашки, — то увидим, что она действительно пользуется громадным распространением во всей „серьезной и порядочной печати“, т. е. во всей либеральной печати, не принадлежащей к крепостническим органам или к рептилиям».

Речь идет несомненно о «легальном» народничестве. Ироническое отношение Ленина к программе «Русского богатства», к «либеральной печати» выражено недвусмысленно. Вместе с тем самый факт «громадного распространения» программы в литературе, «не принадлежащей к крепостническим органам или к рептилиям», имеет в глазах Ленина значение крупного политического успеха.

«Идея о необходимости, полезности, настоятельности, „безвредности“ всех этих мероприятий, — продолжает Ленин, — пустила глубокие корни во всей интеллигенции и получила чрезвычайно широкое распространение: вы встретите ее и в провинциальных листках и газетах, и во всех земских исследованиях, сборниках, описаниях и т. д., и т. д.».

Лишь однажды — в слове «безвредность» — прозвучала ленинская ирония в адрес журнала. Зато популярность его программы подчеркнута еще сильнее: поддержка «всей интеллигенции».

Ленин далее пишет:

«Несомненно, что ежели бы *это* принять за народничество, — успех громадный и неоспоримый».

Еще сильнее подчеркнув успех «Русского богатства», Ленин отказывается считать этот успех победой *народничества*.

«Но ведь это, — указывает Ленин, — совсем не народничество (в старом, привычном значении слова), и успех этот и это громадное распространение вширь достигнуты ценой опошления народничества, ценой превращения социально-революционного народничества, резко оппозиционного нашему либерализму, в культурнический оппортунизм, сливающийся с этим либерализмом, выражающий только интересы мелкой буржуазии».

Ленин *защищает* авторитет народничества «в старом, привычном значении слова», отнюдь не считая, что оно прекратило свое существование или омещанилось (хотя подобные случаи не исключались — достаточно, например, назвать Льва Тихомирова). В 1897 году Ленин писал о народничестве: «В этом широком течении есть самые различные оттенки, есть правые и левые фланги, есть люди, опускавшиеся до национализма и антисемитизма и т. п., и есть люди, неповинные в этом; есть люди, с пренебрежительностью относившиеся ко многим заветам „наследства“, и есть люди, старавшиеся, елико возможно, охранять эти заветы (т. е. елико возможно для народника)» (т. 2, стр. 545—546). Ленину, как и всем, кто внимательно следил за развитием освободительного движения, хорошо было известно, что в 1880—1890-е годы лозунги и заветы «Народной воли» не были преданы полному забвению и что народники как боевая сила вовсе не прекратили своего существования.

Не идейную капитуляцию всех народников в эпоху реакции, как это обычно истолковывается в литературоведении, а результат «громадного распространения вширь» народнической идеологии видит Ленин в успехе программы «Русского богатства». Ленин не отрицал и определенных заслуг отдельных сотрудников этого журнала. Именно в 1880-е годы, по словам Ленина, «старое русское народничество» обогатило «русскую общественную мысль исследованиями экономической действительности России». Ленин несомненно имеет в виду исследования сотрудников «Русского богатства» (писавших ранее преимущественно в «Отечественных записках»), где доказывалась закономерность распада поземельной крестьянской общины в условиях развивавшегося капитализма. Именно эти достижения народничества обернулись, по мысли Ленина, коренным недостатком программы «Русского богатства», представлявшей собой «попытку склеить обрывки народнического учения с признанием капиталистического развития России» (т. 1, стр. 282).

Сложная диалектика реакционного и прогрессивного в эпохи массовых идейных и социальных движений вообще и в конце XIX—начале XX века в особенности — один из основных, неоднократно повторяющихся тезисов в ленинских статьях, посвященных этому периоду.

lib.pushkinskijdom.ru

«Ни для кого не тайна, — писал, например, Ленин об истории распространения марксизма в России, — что кратковременное процветание марксизма на поверхности нашей литературы было вызвано союзом людей крайних с людьми весьма умеренными. В сущности, эти последние были буржуазными демократами...

...Соединение с легальными марксистами было своего рода первым действительно политическим союзом русской социал-демократии. Благодаря этому союзу была достигнута поразительно быстрая победа над народничеством и громадное распространение вширь идей марксизма (хотя и в вульгаризированном виде)» (т. 6, стр. 16).

«Поразительные» успехи марксизма и вульгаризация этого учения, «первый действительно политический союз русской социал-демократии» и сближение с «людьми весьма умеренными», с «буржуазными демократами» — все это признаки и результаты «распространения вширь». Нечто типологически родственное было отмечено Лениным, как мы видели, в эволюции народничества.

Когда речь шла об общедемократической оппозиции самодержавию, Ленин неизменно указывал на естественность и необходимость союза всех антимонархических сил.

В канун революции 1905 года он писал: «...мы будем приветствовать рост политического самосознания в имущих классах, мы будем поддерживать их требования, мы постараемся, чтобы деятельность либералов и социал-демократов взаимно поощряла друг друга» (т. 5, стр. 71). Ленин заявлял: «...мы все, социал-демократы, объявляем, что готовы поддержать и крупную буржуазию, *поскольку она способна* на *революционную* борьбу...» (т. 4, стр. 227).

На возражения некоторых социалистов, видевших в такой тактике отступление от принципов революционной социал-демократии, Ленин отвечал: «Все эти социалисты забывают, что интересы самодержавия совпадают только при известных обстоятельствах и только с известными интересами имущих классов и притом часто не с интересами всех этих классов вообще, а с интересами отдельных слоев их» (т. 6, стр. 266). В условиях полицейского самодержавия, пояснял Ленин, «потребность в „человеческой", культурной жизни, в объединении, в защите своего достоинства, своих прав человека и гражданина охватывает все и вся, объединяет все классы, обгоняет гигантски всякую партийность, встряхивает людей, еще далеко-далеко не способных подняться до партийности» (т. 12, стр. 136). По словам Ленина, «кроме интересов широкого слоя помещиков, русский буржуазный демократизм отражает интересы массы торговцев и промышленников, преимущественно средних и мелких, а также (что особенно важно) массы хозяев и хозяйчиков среди крестьянства» (т. 9, стр. 185).

С неизменной беспощадностью критиковал Ленин половинчатость, соглашательство и другие пороки буржуазного демократизма. Но он делал это с сознанием громадного освободительного значения революции, подчеркивая при этом, что «рабочая демократия своими политическими требованиями не принципиально, а только по степени отличается от буржуазной демократии» (т. 6, стр. 270).

Мы не встретим этих цитат в обобщающих историко-литературных трудах, но столкнемся в них с попыткой, опираясь на ленинские же высказывания, представить дело таким образом, будто либерально-демократическая оппозиция самодержавию в предреволюционную эпоху практически не существовала.

Так, в одной из названных выше работ указывается на такую поляризацию общественных сил в 1880-е годы: с одной стороны, народ, с другой, — защитники самодержавия. Например: «Силы реакции и прогресса оказались неравными. С одной стороны, существовала „очень могущественная, сплоченная и неразборчивая в средствах партия непреклонных сторонников самодержавия", с другой — разрозненный, неорганизованный и обессиленный народ».[5]

Слова о «партии самодержавия» — цитата из Ленина (т. 5, стр. 43).

В работе, из которой приведена эта цитата, Ленин противопоставляет «партии самодержавия» не народ, а «революционную партию и либеральное общество».

В «Истории русской литературы» «либеральное общество» характеризуется исключительно со стороны его близости к «партии самодержавия»; указывается, что «либеральная общественность» и ее литературные представители — «писатели-натуралисты» — проявили в 1880-е годы «трусость и пассивность», сдались «на милость победителей», отступили от «великой борьбы за освобождение народа», изменили «традициям демократической и революционной литературы прошлого», солидаризировались с «самой отсталой, обывательской частью русского общества».[6]

Политическая бесхарактерность либеральной интеллигенции, ее двойственное отношение к народной революции, склонность к компромиссам с правительством не означали полного слияния с «партией самодержавия», не отменяли антимонар-

---

[5] История русской литературы в трех томах, т. III, стр. 538.
[6] Там же, стр. 547—549.

lib.pushkinskijdom.ru

хических настроений и акций — на это, как мы видели, Ленин указывал неоднократно. В «Истории русской литературы» эта точка зрения не только упрощена, но и представлена в этом упрощенном виде как ленинская.

Б. Л. БЕССОНОВ

К ВОПРОСУ О ЛЕНИНСКИХ ЦИТАТАХ ИЗ ПАМЯТНИКОВ ДРЕВНЕРУССКОЙ ЛИТЕРАТУРЫ

Литературный образ, цитата, упоминание имени того или иного писателя появляются в ленинских статьях, как правило, в публицистическом контексте, служат средством политической полемики и агитации. Эти функции литературных реминисценций, естественно, могут смещать ту действительную эстетическую и литературную оценку, с которой подходил к тем же именам и произведениям Ленин-читатель, Ленин — знаток и ценитель русской и мировой классики.[1] И тем не менее для нас каждая литературная цитата В. И. Ленина — драгоценнейшее свидетельство его колоссальной эрудиции, его постоянного и глубокого интереса к русской и зарубежной литературе.

Использование литературных образов в трудах В. И. Ленина уже было предметом специальных разысканий.[2] Мы хотели бы внести лишь некоторые уточнения в вопрос о ленинских цитатах из памятников древнерусской литературы.

В. И. Ленин дважды употребляет образ, возможно, навеянный непосредственно «Словом о полку Игореве».[3] В статье «О „левом" ребячестве и о мелкобуржуазности» несколько измененный образ «Слова» употреблен как средство разоблачения «левых коммунистов», пытающихся революционной фразеологией прикрыть политическую несостоятельность своих утверждений; они, по словам В. И. Ленина, «растекаются мыслью по всем предметам, и многим прочим, стараясь не видеть, как они побивают сами себя».[4] В той же статье, характеризуя экономическое положение советской России, В. И. Ленин пишет: «...пугать других и самих себя „эволюцией *в сторону* государственного капитализма" («Коммунист», № 1, стр. 8, стлб. 1) есть сплошная теоретическая нелепость. Это значит как раз растекаться мыслью „в сторону" от действительной дороги „эволюции", не понимать этой дороги...».[5]

Итак, оба обращения В. И. Ленина к «Слову» мы встречаем в одной и той же статье, что, возможно, свидетельствует о случайности появления образа «Слова» среди ленинских фразеологизмов. Следует отметить как ошибочное указание И. П. Уханова на третье употребление выражения «растекаться мыслью». В брошюре В. И. Ленина «О продовольственном налоге» под заглавием «О современной экономике России (из брошюры 1918 года)» была опубликована выдержка из упомянутой выше статьи «О „левом" ребячестве и о мелкобуржуазности».[6] В составе этой выдержки и оказался повторенным текст, содержащий второе из рассмотренных выше употреблений образа «растекаться мыслью».

Требует пересмотра и следующий названный И. П. Ухановым пример обращения В. И. Ленина к древнерусской литературе. Напрасно как возможный источник выражения «крокодиловы слезы» называется переводная древнерусская «Повесть бывшего посольства в Португальской земле».[7] «Крокодиловы слезы» — достаточно распространенное в русском литературном языке идиоматическое выражение. М. И. Михельсон иллюстрирует его употребление цитатами из «Истории

---

[1] На это обратила внимание еще Н. К. Крупская. В отзыве на книгу А. Цейтлина «Литературные цитаты Ленина» она, в частности, писала: «Ни в какой мере... нельзя по цитатам и частоте их употреблений определить, какие писатели были любимыми писателями Ильича. Характер цитат определяется характером его статей — боевых, публицистических» (Александр Цейтлин. Литературные цитаты Ленина. ОГИЗ—ГИХЛ, М.—Л., 1934, стр. 3—4).

[2] См., например: Александр Цейтлин. Литературные цитаты Ленина; И. П. Уханов. Образы художественной литературы в трудах В. И. Ленина. Политиздат, М., 1965.

[3] И. П. Уханов. Образы художественной литературы в трудах В. И. Ленина, стр. 13. А. Цейтлин полагал, что «растекаться мыслью» — выражение, «широко бытующее в общеречьи и уже оторвавшееся от своего литературного источника» (Александр Цейтлин. Литературные цитаты Ленина, стр. 39).

[4] В. И. Ленин, Полное собрание сочинений, т. 36, стр. 286.

[5] Там же, стр. 302.

[6] В. И. Ленин, Полное собрание сочинений, т. 43, стр. 206—217.

[7] И. П. Уханов. Образы художественной литературы в трудах В. И. Ленина, стр. 13.

lib.pushkinskijdom.ru

одного города» М. Е. Салтыкова-Щедрина, из «Крокодила» Ф. М. Достоевского, из письма А. П. Ермолова к И. И. Дибичу (последний пример указывает на применение этой идиомы уже в 30-е годы XIX века).[8] Известно это выражение и западноевропейским языкам: larmes de crocodile (*франц.*); Krokodilstränen (*нем.*) и т. д.[9] Что же касается ссылки на довольно редкую «Повесть бывшего посольства в Португальской земле», то она уж никак не может считаться источником выражения «крокодиловы слезы» в русском языке: «Повесть» сама перефразирует эту идиому, в ней упоминается «притворный во слезах крокодил».[10] Этот пример показывает, как осторожно надо подходить к поискам источников идиом и афоризмов, употребленных в работах В. И. Ленина.

О. В. ТВОРОГОВ

«РАЗЛУКА» А. В. КОЛЬЦОВА

Стихотворение А. В. Кольцова «Разлука» («На заре туманной юности») — одно из лучших его творений. В нем, как известно, нашла поэтическое отражение история юношеской любви Кольцова к девушке Дуняше, выросшей и служившей в доме его отца.

Воспользовавшись временным отъездом сына, отец Кольцова продал девушку заезжему помещику. Разлука с любимой, а затем известие о смерти Дуняши оставили тяжкий след на всем дальнейшем жизненном пути поэта. Во многих ранних стихотворениях Кольцова слышится отзвук постигшего его несчастья.

Стихотворение «Разлука» написано Кольцовым весной 1840 года (на его автографе имеется дата: 21 мая 1840 года), спустя 12 лет после событий, которым оно посвящено. Тем не менее читателя поражает необыкновенная яркость, свежесть чувств, выраженных в нем. Это отнюдь не элегическое воспоминание о далеких днях — в стихотворении ясно слышится живое дыхание неугасшей любви поэта, звучат взволнованные интонации горячей исповеди.

Со слов Белинского мы знаем, что двумя годами ранее, в 1838 году, ему, Белинскому, довелось однажды выслушать подобную исповедь А. В. Кольцова. «Несмотря на то, что он вспоминал горе, постигшее его назад тому более десяти лет, — писал Белинский в очерке о Кольцове, — лицо его было бледно, слова с трудом и медленно выходили из его уст, и, говоря, он смотрел в сторону и вниз... Только один раз говорил он с нами об этом, и мы никогда не решались более расспрашивать его об этой истории, чтоб узнать ее во всей подробности; это значило бы раскрывать рану сердца, которая и без того никогда вполне не закрывалась...»[1]

И вот теперь, спустя уже 12 лет, снова ярко вспыхнувшее воспоминание тревожит душу Кольцова, разжигая пожар поэтического вдохновения. Что же стало поводом для новой вспышки, давшей в результате одну из жемчужин русской поэзии — стихотворение «На заре туманной юности...»? Какие события в жизни А. В. Кольцова непосредственно предшествовали созданию этого стихотворения?

В конце апреля 1840 года А. В. Кольцов пишет Белинскому: «Мне скучно в Воронеже: живу-страдаю, — людей нет, одиночество, жутко; дела грязны и время берут почти все сутки. Однако ж, ни на что не смотря, я, кажется, недели три поживу хорошо и, может быть, примусь за работу. Двадцать третьего апреля приехал к нам Павел Степанович Мочалов с женою, и раз уж, вчера, двадцать восьмого, играл „Скопина Шуйского“, тридцатого будет играть „Коварство и любовь“, второго мая — „Смерть или честь“, шестого — „Гамлета“, потом „Отелло“,

---

[8] М. И. Михельсон. Ходячие и меткие слова. Изд. 2-е, СПб., 1896, стр. 403. Употребление идиомы «крокодиловы слезы» в «Старческом горе» М. Е. Салтыкова-Щедрина приводит «Фразеологический словарь русского языка» (М., 1967, стр. 430).

[9] И. Е. Тимошенко в книге «Литературные первоисточники и прототипы трехсот русских пословиц и поговорок» (Киев, 1897, стр. 165) приводит также греческую идиому — κροκοδείλου δάκρυα.

[10] На употребление слов «притворный во слезах крокодил» в «Повести бывшего посольства в Португальской земле» указал В. И. Чернышев в статье «Темные слова в русском языке» (см.: Академия Наук СССР академику Н. Я. Марру. М.—Л., 1935, стр. 397—398). Сама «Повесть» была опубликована В. В. Сиповским в 1905 году (Русские повести XVII—XVIII вв. Под редакцией и с предисловием В. В. Сиповского. СПб., 1905, стр. 268—284).

[1] В. Г. Белинский, Полное собрание сочинений, т. IX, Изд. АН СССР, М., 1955, стр. 505.

lib.pushkinskijdom.ru

„Короля Лира“, „Ненависть к людям“. И у нас в Воронеже большой праздник; у театра шум и давка. Он собой пробудил наш сонный город. Я не был на „Скопине Шуйском“, не буду и на „Коварстве и любви“, а потом все раза буду, и вперед уверен, что он мою холодную натуру разогреет... Мука жить в тихом, матерьяльном городе одному, сиротой.

Сегодня Павел Степанович был у меня; он также ко мне добр, хорош и ласков, каков был прежде, даже лучше».[2]

Впервые Кольцов и Мочалов встретились и познакомились, по-видимому, в очередной приезд Кольцова в Москву — зимой и летом 1838 года. Оба они бывали в это время на вечерах в доме владельца типографии Н. С. Селивановского, где Мочалов познакомился также и с Белинским. По свидетельству ближайшего друга Мочалова Николая Васильевича Беклемишева, именно там, у Селивановского, он не однажды видел Кольцова, «сидевшего рядом с Мочаловым». «В последние месяцы жизни, — продолжает Беклемишев, — Павел Степанович все вспоминал Кольцова. Он сказывал мне, как они любили друг друга и какой отзвук находили в душе один у другого».[3] Уже после смерти Кольцова Мочалов, приехав в Воронеж на свои последние в жизни гастроли, разыскал могилу поэта. Сохранился начатый Мочаловым набросок сцены, озаглавленный им — «Разговор на воронежском кладбище», а также стихи, посвященные памяти Кольцова.

Словом, визит Мочалова к Кольцову в апреле 1840 года носил совсем не официальный характер. Приезд Мочалова в Воронеж стал для Кольцова событием вдвойне: появилась возможность не только получить высочайшее художественное наслаждение от игры гениального артиста, но также изведать радость дружеского общения, сердечной беседы с человеком, близким по духу. А этого особенно остро недоставало Кольцову в Воронеже. Естественно предположить, что беседы их были весьма откровенны.

Такое предположение подтверждается еще и тем, что Мочалов, высоко чтя Кольцова как поэта, доверил ему свои собственные стихотворные опыты, о которых в то время знали еще только самые близкие ему люди. В том же, приведенном выше письме к Белинскому Кольцов сообщает: «Еще меня порадовало: Павел Степанович прочел мне две пьески свои, и они у него вышли чисто русским размером и стали в русское слово». И далее замечает: «Он обещал мне их дать».[4]

И действительно — в сохранившейся рукописной тетради А В Кольцова можно найти три стихотворения Мочалова, вписанные туда рукой их автора. Вот два из них:

ДУМА

Старый бор, черный бор!
Не шуми в тишине;
Как людей разговор,
Шепот твой скушен мне.
Старый бор, черный бор,
Не шуми в тишине,
Уж и так без нее
На родной стороне
Скушно мне!!!
Я далеко уйду,
Я далеко снесу
Ношу тяжкую мне,
Думу злую мою;
Я уйду от людей,
Я размычу тоску
Средь широких степей!
Если ж там вдалеке
Дума будет при мне,
Так слезы от нее
Не увидите вы,
И последний мой вздох
Дума примет моя!
Пусть вдали от людей
Похоронят меня —
Средь широких степей,
Ноша тяжкая мне —
Дума злая моя
И тоска по тебе.

* * *

Ах, ты солнце, солнце красное!
Все ты греешь, всех ты радуешь,
Лишь меня не веселит твой свет,
Лишь мого сердца не греешь ты!
Все равно мне, день ли пасмурный,
Или ты играешь на небе,
Все мне скушно здесь и холодно!
Нет! Уж видно солнцу красному
Не придется веселить меня,
А придется солнцу теплому
Греть могилу мою темную.[5]

Позже эти стихотворения Мочалова с очень небольшими изменениями были опубликованы им по настоянию его друзей в «Литературном кабинете» (ч. II за

[2] А. В. Кольцов. Сочинения. Учпедгиз БССР, Минск, 1954, стр. 176.
[3] Павел Степанович Мочалов. Изд. «Искусство», М., 1953, стр. 312.
[4] А. В. Кольцов. Сочинения, стр. 178.
[5] Рукописный отдел Института русской литературы (Пушкинский дом) АН СССР, ф. 93, оп. 2, № 118, лл. 138 об., 139, 139 об.

lib.pushkinskijdom.ru

1842 год). Тогда же в черновике предисловия к публикации (предисловие, впрочем, так и не было напечатано) Мочалов упоминал, что два стихотворения написаны им в 19-летнем возрасте, значит — как раз в то время, когда в жизни Мочалова произошло событие, сходное с известной нам историей первой любви Кольцова. Семнадцатилетним юношей, с триумфом начав свой путь на московской сцене, Мочалов узнал и радость первой горячей любви. Девушка отвечала ему взаимностью. Но родители ее сочли для себя оскорбительным сватовство актера, отец которого к тому же был выходцем из крепостных. Девушку насильно выдали за богатого. Впоследствии Мочалову суждено было узнать о ее ранней смерти. Горечь утраты любимой излилась в стихотворных строках. Эту горечь он пронес, как и Кольцов, через всю свою жизнь.

Очень возможно, что сходство дорогих каждому из них воспоминаний еще более способствовало возникновению взаимной симпатии и взаимной откровенности. Не случайно, видимо, третьим вписанным в тетрадь Кольцову оказалось стихотворение «Русское спасибо» (обращенное к Н. В. Беклемишеву, но в данном случае как бы переадресованное Мочаловым Кольцову), в котором есть такие строки:

Полюбил я тебя, добра молодца,
Что душою прямо русского,
Отвечал ты на любовь мою
Чистым сердцем, речью сладкою;
Мы ответами разменялися;
Не бокалами, не стаканами,
А сердцами крепко чокнулись —
И душа душе аукнулась...[6]

Под записью стихотворений стоит дата: «1840 г. Мая месяца 14 дня». Таким образом, мы знаем, что еще одно дружеское свидание Кольцова с Мочаловым произошло за неделю до написания стихотворения «Разлука» и, по-видимому, сыграло немалую роль в его возникновении. Ведь если даже допустить, что откровенная беседа не коснулась непосредственно давно пережитых каждым из них событий, то стихи Мочалова несомненно с новой силой оживили в памяти Кольцова воспоминания о давних днях, и чуткая душа поэта не могла не откликнуться на них...

17 мая состоялся прощальный бенефис Мочалова в Воронеже. Он уехал... А 21 мая на следующем же за стихами Мочалова листе тетради рука Кольцова набрасывала строчки стихотворения «Разлука»:

На заре туманной юности
Всей душой любил я милую:
Был у ней в глазах небесный свет;
На лице горел любви огонь...[7]

М. Н. ЛАСКИНА

К ИСТОРИИ ИЗДАНИЯ ПРОИЗВЕДЕНИЙ А. И. ГЕРЦЕНА В РОССИИ

Вопрос о судьбе произведений А. И. Герцена в дореволюционной России еще недостаточно изучен герценоведением. В воспоминаниях Л. Ф. Пантелеева,[1] сообщениях Б. Федорова[2] и С. Переселенкова,[3] наконец, в статье М. К. Перкаля[4] освещаются в основном перипетии борьбы за издание собрания сочинений А. И. Герцена в 1893—1894 годах. События же, имевшие место в 1894—1900 годах, до второго ходатайства А. А. Герцена, исследованы мало. Разыскания, недавно предпринятые мною в рукописном отделе Института русской литературы АН СССР, позволяют ввести в научный оборот некоторые новые факты.

В 1894 году, потерпев неудачу в попытке получить разрешение на издание сочинений отца, А. А. Герцен передал издательские права Ф. Ф. Павленкову, которому также не удалось добиться желаемого исхода.

---

[6] Там же, л. 140.
[7] Там же, л. 141—141 об.
[1] Л. Ф. Пантелеев. Воспоминания. Гослитиздат, [М.], 1958, стр. 639—643.
[2] Б. Федоров. А. И. Герцен в оценке цензора Кассовича. «Голос минувшего», 1917, № 1, стр. 287—292.
[3] С. Переселенков. Как разрешено было первое у нас издание собрания сочинений и писем А. И. Герцена. «Дела и дни», 1920, кн. 1, стр. 429—431.
[4] М. К. Перкаль. Из истории издания произведений А. И. Герцена. В кн.: Книга. Исследования и материалы. Сб. VI. М., 1962, стр. 169—182.

lib.pushkinskijdom.ru

В середине октября 1898 года между Ф. Ф. Павленковым и Л. Ф. Пантелеевым возникла интенсивная переписка, из которой следует, что Л. Ф. Пантелеев, ранее оказавший А. А. Герцену значительную помощь, склонялся к мысли еще раз попытаться получить разрешение на издание произведений А. А. Герцена. Однако в качестве непременного условия своего активного участия в задуманном деле он настаивал на официальном признании наследственных прав семьи А. А. Герцена «Я имею основание думать, — писал Пантелеев Павленкову 16 октября, — что мой разговор с Вами насчет издания сочинений Герцена мог возбудить в Вас некоторые недоумения и даже опасения. Потому считаю необходимым заявить, что выступать конкурентом Вам я никогда не имел намерения и в качестве такового никогда не явлюсь... Я могу появиться на сцене лишь тогда, если Вам не представится никакой возможности довести начатое дело до желаемого конца, но и в таком случае, не иначе, могу выступить, как под условием предварительного признания наследственных прав семьи Герцена...»[5] В этом же письме Л. Ф. Пантелеев поставил Ф. Ф. Павленкова в известность о своем намерении посетить начальника Государственного управления по делам печати М. П. Соловьева для выяснения сложившейся ситуации. Последнее из сохранившихся писем написано Л. Ф. Пантелеевым 19 октября и подчеркивает окончательно сложившееся распределение ролей между двумя издателями: «Что касается до сочинений Герцена, то ведь Вы еще на днях приглашали одно лицо в редакторы по этому изданию, значит, не теряете надежды самолично закончить его. А затем, я уже объяснял Вам, что ни в какие обязательства по этому делу входить не могу, пока не состоится признание наследственных прав Герцена. Я могу позволить себе лишь одно — навести справку: будет ли дозволено это издание?»[6] Глухое упоминание о состоявшемся визите Л. Ф. Пантелеева к М. П. Соловьеву содержится в его воспоминаниях: «Когда в 1896 году Феоктистова сменил М. П. Соловьев, ставленник Победоносцева, об издании Герцена и заикаться было нельзя. Давление Победоносцева было так сильно, что временами сам Соловьев тяготился им».[7]

К сожалению, до настоящего времени вопрос о степени участия Л. Ф. Пантелеева в попытках добиться разрешения на издание сочинений А. И. Герцена оставался недостаточно освещенным.

Год спустя новую попытку издать сочинения опального писателя решил предпринять публицист, литературный критик и издатель П. П. Перцов. По-видимому, в октябре-ноябре 1899 года он обратился с письмом к сыну А. И. Герцена, прося разрешения на издание. В ответе, датированном 18 ноября 1899 года, проживавший тогда в Лозанне А. А. Герцен писал: «Милостивый государь Петр Петрович. Издание сочинений моего отца в России всегда было одна из моих самых дорогих надежд, — но до сих пор, по причинам, не зависимым не только от моей воли, но и от воли крупных издателей, она не могла осуществиться. Почему Вы думаете, что при теперешней свирепой цензуре можно надеяться на разрешение, — я не знаю; но как бы тому ни было, я ни в чем не могу Вам способствовать в этом предприятии, ибо мы, наследники А. И. Г., уже несколько лет тому назад уступили все свои права известному петербургскому издателю Фл. Фед. Павленкову. Он один может, по своему усмотрению, уступить свои права другим...»[8]

Аналогичный ответ, написанный 4 января 1900 года, обнаружен в делах Русского библиологического общества. Поскольку это общество активной издательской деятельностью не занималось, нахождение письма именно там, по всей видимости, является случайным. Письмо адресовано неизвестному лицу, конверт обнаружить не удалось. Предпринятые розыски к установлению безымянного адресата не привели. Это письмо, ранее неизвестное исследователям, печатается здесь полностью.

«Lausanne
4 I 1900.

М. Г.

Я уже давно уступил известному петербургскому издателю Фл. Фед. Павленкову все свои права на издание в России сочинений моего отца. Он один может их теперь по своему усмотрению уступать другим. Не знаю, какие данные Вы имеете для того, чтобы надеяться, что цензура дозволит издание „Былого и Дум“: до сих пор никому не удавалось добиться этого. Советую Вам вступить в сношения с Павленковым.

С полным уважением
А. А. Герцен».[9]

---

[5] Рукописный отдел Института русской литературы (Пушкинский дом) АН СССР (далее: ИРЛИ), ф. 224, Архив Л. Ф. Пантелеева, № 254.
[6] Там же.
[7] Л. Ф. Пантелеев. Воспоминания, стр. 643.
[8] ИРЛИ, Р. III, оп. 2, № 1224.
[9] Там же, ф. 147, Архив РБО, № 16, л. 38.

lib.pushkinskijdom.ru

По-видимому, подобных писем было больше: приближалась 30-летняя годовщина со дня смерти А. И. Герцена, в периодической печати все громче раздавались голоса, требующие вернуть российскому читателю его труды, и в это же время, как можно судить по приведенным здесь письмам, наиболее предприимчивые из издателей стали обращаться к А. А. Герцену с настойчивыми запросами относительно возможностей издания в России сочинений его отца. В результате, воспользовавшись сложившейся благоприятной конъюнктурой и ободренный значительной поддержкой общественности, А. А. Герцен обратился с известным ходатайством к министру внутренних дел Д. С. Сипягину, и в итоге разрешение на издание сочинений А. И. Герцена было получено.

М. Д. ЭЛЬЗОН

ДОСАДНАЯ НЕТОЧНОСТЬ

(ПО ПОВОДУ СООБЩЕНИЯ Н. А. ТАКТАШЕВОЙ «АВТОБИОГРАФИЯ С. М. ГОРОДЕЦКОГО»)

Помещенная в третьем номере журнала «Русская литература» за 1969 год публикация Н. А. Такташевой «Автобиография С. М. Городецкого» расширяет существующие представления об идейно-художественной эволюции старейшего русского советского поэта, в связи с чем имеет определенный историко-литературный интерес.

К сожалению, в сообщение вкрался ряд ошибок и неточностей, тем более досадных, что материал, обнаруженный Такташевой в Отделе рукописей Государственной библиотеки СССР имени В. И. Ленина и подготовленный ею для печати, ценен именно фактической, документальной стороной.

Раскрывая содержание своей общественно-поэтической деятельности в шестой (условная периодизация предложена самим поэтом) период, датируемый 1913—1914 годами, Городецкий пишет: «Организация деревенских поэтов. Есенин, Клюев, Ширяевец. „Краса“».[1]

Известно, что Сергей Есенин впервые появился в Петрограде, где жил в то время Городецкий, в марте 1915 года, о чем свидетельствует его записка к Александру Блоку, с пометой, сделанной рукой последнего.[2] «Краса» не могла быть организована ранее весны 1915 года: Есенин упоминает о ней в письме Н. А. Клюеву от 24 апреля того же года.[3]

Кстати сказать, это не единственная фактическая ошибка, допущенная Городецким-мемуаристом. В позднем варианте автобиографии поэт уточняет год встречи с Есениным: «В 1915 году судьба послала мне великую радость: по совету Александра Блока ко мне пришел Сергей Есенин».[4] И тут же опять новое заблуждение относительно времени года: «Была золотая, ранняя осень».[5]

Следовало ожидать, что автор сообщения в соответствии с требованиями научной публикации тщательно проверит материал и должным образом откомментирует его. Между тем примечание 22 на стр. 189 по поводу рассмотренного эпизода отнюдь не способствует установлению истины: ошибочная датировка осталась незамеченной, пояснения же относительно «Красы» находятся в явном противоречии с действительной историей названной литературной группы.

«Есенин, Клюев, Городецкий, Ширяевец организуют литературное общество „Краса“. В издательстве „Краса“ выходит первая книга С. Есенина „Радуница“, сборники Б. Верхоустинского „Яровчаты гусли“, „Рязанские прибаски, канавушки и страдания“», — утверждает Такташева.

Есенин, Клюев, Ширяевец, Клычков (не упомянутый в примечании) были скорее гостями, нежели хозяевами в «Красе». Подлинными инициаторами создания группы, ее вождями явились Городецкий и А. М. Ремизов, постоянные жители столицы, пользовавшиеся широкой известностью и располагавшие разветвленными литературными связями.

Первая книга стихотворений Есенина «Радуница», как и его поэтический сборник «Рязанские побаски (а не «прибаски», как значится у Такташевой), канавушки и страдания», неведомо почему приписанный в комментарии Борису Верхоустинскому, были объявлены в «Красе», но остались неизданными, ибо группа

---

[1] «Русская литература», 1969, № 3, стр. 189.

[2] См.: Сергей Есенин. Собрание сочинений в пяти томах, т. V, изд. «Художественная литература», М., 1968, стр. 247.

[3] Там же, стр. 55.

[4] Сергей Городецкий. Стихи. Изд. «Художественная литература», М., 1966, стр. 11.

[5] Там же, стр. 12.

lib.pushkinskijdom.ru

распалась, не осуществив большей части намеченных планов.[6] «Радуница» вскоре вышла в издательстве М. В. Аверьянова, «Рязанским побаскам» так и не суждено было появиться в печати.[7] Можно предположить, что материал этого сборника в трансформированном виде составил цикл «Маковые побаски», вошедший в «Радуницу».

Недоумение вызывает также комментарий по поводу следующего признания Городецкого: «Лето 1906 г. в деревне, изучение песен и плясок пробуждает мифологические темы. „Звоны-стоны", Ярило. Влияние Рериха».

«Николаю Рериху, автору сборника „Священные знаки", С. Городецкий посвятил стихотворение „Славят Ярилу" в сборнике „Ярь" (изд. 2-е, 1909). Н. Рерих — поэт, писавший в основном на мифологические темы. Входил в общество „Краса"», — констатирует Такташева.[8] Создается впечатление, что речь идет о второстепенном поэте, единомышленнике Городецкого, — не более того В действительности же имеется в виду Николай Константинович Рерих, известный русский художник, крупнейший знаток и ревностный пропагандист русской старины, чьи археологические изыскания, последовательное тяготение к художественному этнографизму и фольклорным мотивам, поэтические и живописные опыты стимулировали рост интереса русского общества к национальному прошлому и оказали бесспорное воздействие на многих современников, в том числе и на Городецкого, создававшего «Ярь» под влиянием всего комплекса идей и образов, связанных с именем Рериха. Думается, комментатор в первую очередь должен был осветить именно эту, принципиальную сторону вопроса, проясняющую основную тенденцию в мировоззрении и творчестве Городецкого и его тогдашних соратников.

П. И. ХОМЧУК

Н. АСЕЕВ ОБ А. БЛОКЕ

Александр Блок оказал значительное воздействие на творчество выдающегося советского поэта Н. Н. Асеева. Первый его стихотворный сборник — «Ночная флейта» (1914) — представлял собою почти слепое копирование символистской поэтики, в том числе поэтики раннего Блока. Позднее, в особенности в первые послереволюционные годы, это влияние проявилось более глубоко и многосторонне. Асееву, «лирику по самому складу души», оказался чрезвычайно созвучным страстный, «исповеднический» пафос блоковского творчества

Во время пребывания на Дальнем Востоке (1917—1921) Асеев был участником группы «Творчество», объединявшей местные «левые» литературные силы. На так называемых «лекциях-митингах», устраиваемых группой в целях популяризации советской поэзии, Асеев неоднократно выступал с докладами о поэзии А. Блока и чтением его произведений.

7 августа 1921 года Блока не стало. 14 августа читинский «Дальневосточный телеграф» поместил статью-некролог «Памяти поэта», принадлежащую перу Асеева. Написанная горячо и взволнованно, эта статья была одним из первых на Дальнем Востоке откликов на смерть великого поэта.

Со времени газетной публикации она не перепечатывалась и не упоминалась в литературе об Александре Блоке. Приводим ее с небольшими сокращениями.

«Памяти поэта

Кулаком ударила в сердце краткая молниеграмма: „Умер А. Блок". Умер поэт, по масштабу равный Лермонтову. Но молния, разряжаясь, сжигает. Это же — осталось тяжелым комом в сердце, не разрядившимся, не убившим, но прошедшим сквозь него. Застрявшим в сердце не проглоченной скорбью...

Как будто бы он не сумел пережить и пережечь себя целиком на „снежном костре" своем, распинаемый муками неведомого пути, „стрелой татарской древней воли", пронзившей ему грудь.

Блоку не было 45 лет.

---

[6] Исследователь творчества С. А. Есенина А. П. Ломан свидетельствует, что из многих изданий, намеченных в «Красе», увидела свет лишь книжка Городецкого «А. С. Пушкину».

[7] См. по этому поводу комментарии к письму С. А. Есенина Н. А. Клюеву от 24 апреля 1915 года (Сергей Есенин, Собрание сочинений в пяти томах, т. V, стр. 248—249), а также воспоминания Городецкого «О Сергее Есенине» в сборнике «Воспоминания о Сергее Есенине» ([«Московский рабочий», М., 1965], стр. 169).

[8] «Русская литература», 1969, № 3, стр. 188.

lib.pushkinskijdom.ru

Талантливейший представитель группы символистов девятисотых годов, он один из них был достоин без оговорок звания поэта. Рыцарь „Прекрасной Дамы" в начале своего пути, прошедший сквозь „Землю в снегу" и „Снежные маски" соловьевского мистицизма, раздумчивой стопой своей вступивший на цветущую тропинку „Нечаянной радости" свершения и здесь, на страже „Ночных часов", не изменивший верности своих песен о России, — Блок до конца своих дней остался поэтом непревзойденной певучести и исключительной лирической актуальности. Под его непосредственным или отраженным влиянием выросли почти все поэты сегодняшнего дня. Сам же он вел свою восприемственность от Лермонтова — Языкова—Фета.

Особенно трагична в простоте своей смерть Блока в нынешний год стихийных бед, обрушившихся на Россию.

И — одной из равных по незаслуженной огромности своей нужно считать смерть мирового лирика.

Как мало при жизни поэта радуются его живой песне!.. Теперь мертвого Блока полюбят многие. Многие залюбопытствуют узнать о подробностях его смерти. Мы не хотим знать этих подробностей. Мы счастливы помнить живой голос Блока, звучащий и сейчас у нас в ушах. Сквозь вьюгу и вихрь пусть услышится всеми взволнованный голос навсегда умолкнувшего Александра Блока» [1]

В начале сентября группой «Творчество» был организован митинг, посвященный памяти Блока. Этот митинг привлек большую аудиторию и вызвал многочисленные отклики в местной печати. Читинская газета «Дальневосточный телеграф» писала в своем отчете: «Несмотря на ненастную, почти бурную погоду, — зал Учредительного собрания был переполнен. Кроме обычной массы посетителей митингов „Творчества", обращают на себя внимание крестьяне, приехавшие в Читу на съезд колхозов: бородатые. серьезные, вдумчивые. Можно смело сказать, что идея организации широко доступных митингов искусства, проводимых в жизнь на наших глазах группой „Творчество", имеет под собой благодарную почву».[2]

Доклад «Место Блока в русской поэзии» на митинге был сделан Николаем Асеевым. К сожалению, полного его текста обнаружить не удалось, но сохранившийся газетный отчет дает некоторое представление об этом выступлении.

Прежде всего примечательна попытка Асеева определить значение творчества Блока для будущего советской поэзии «Мы пришли не выкапывать Блока из могилы, а вырвать знамя из его затрепетавших рук и взять от Блока то, что в нем живо и будет жить, — и тем заполнить образовавшуюся пустоту в войске песен». Интересна также выразительная, хотя и несколько суммарная характеристика мировоззренческих исканий раннего Блока. Асеев стремился показать драматизм коллизии между «личностным» и «объективным» в миросозерцании поэта: «Ранний Блок хотел представить жизнь в виде прекрасной незнакомки, окутанной мистической дымкой, он рвался всем своим молодым сердцем оправдать жизнь, рассечь ее мечом личностного опыта, — и он сразу же больно ушибся. Он понял, что курение жизни фимиама немыслимо без обладания ею, и вот он пытается построить новое личностное миросозерцание, которое неизбежно должно было столкнуться с миросозерцанием нового идущего класса».[3]

Приведенные выступления Н. Н. Асеева составляют любопытную страницу в биографии поэта. Они должны быть учтены также в литературе об А. А. Блоке.

Д. А. РАЧКОВ

---

[1] «Дальневосточный телеграф», Чита, 1921, № 11, 14 августа.
[2] Там же, № 51, 4 октября.
[3] Там же.

lib.pushkinskijdom.ru

ОБЗОРЫ И РЕЦЕНЗИИ

Н. И. ЖЕЛТОВА

НОВОЕ ИЗДАНИЕ СБОРНИКА «В. И. ЛЕНИН И А. М. ГОРЬКИЙ» *

В преддверии ленинского юбилея вышло третье издание сборника, объединяющего материалы по истории взаимоотношений В. И. Ленина и М. Горького.

Тема «Ленин и Горький» — это тема революции и искусства, тема, раскрывающая глубокое плодотворное воздействие идей марксизма-ленинизма на художественное творчество.

В Горьком, писал А. В. Луначарский, пролетариат впервые осознает «себя художественно, как он осознал себя философски и политически в Марксе, Энгельсе и Ленине».[1]

Материалы, характеризующие взаимоотношения Ленина и Горького, дают ответы на многие вопросы, касающиеся своеобразия художественного отображения действительности и воздействия литературы на читателя. Высказывания Ленина о горьковских «Заметках о мещанстве», «Сказках об Италии», романе «Мать» и т. п., а также критические замечания по поводу ошибочных суждений и выступлений Горького (см., например, статью «Автору „Песни о Соколе“», письма Ленина Горькому от 13 или 14 ноября 1913 года и от 15 сентября 1919 года и др.) показывают, какое огромное значение Ленин придавал активному восприятию художником политической жизни, какое место он отводил влиянию писателя на развитие революционного сознания масс. Во всех суждениях Ленина о Горьком утверждается необходимость для пролетарского писателя четкой классовой позиции, сознательной, а не только эмоциональной, ориентации в общественных событиях и настроениях времени, утверждается задача, стоящая перед литературой, — «слиться с движением действительно передового и до конца революционного класса».[2]

Факты, раскрывающие плодотворное воздействие Ленина на Горького, опровергают фальсификаторские заявления современных ревизионистов, сущность взглядов которых «сводится к утверждению, что ленинская теория отражения якобы не приемлема для марксизма, так как она, по их мнению, не учитывает активность сознания и познающего субъекта».[3]

Ленинская оценка позиции Горького, общественного авторитета писателя, как видим из документов о взаимоотношениях Ленина и Горького, определяется идеей об активной роли сознания в революционном преобразовании мира.

Свидетельств, связанных с именами Ленина и Горького, много: их обширная переписка, их статьи, художественные произведения Горького, мемуары и письма современников и другие документы. Они печатались в разных изданиях, известны по «Полному собранию сочинений» В. И. Ленина, но собранные в книгу, объединенные одной темой, приобретают особое познавательное значение и новое звучание.

Сборник «В. И. Ленин и А. М. Горький» хорошо и со вкусом оформлен, содержит богатейший материал о дружбе Ленина и Горького, их тесном сотрудничестве в деле строительства новой, советской культуры, влиянии Ленина на творчество, общественную позицию писателя.

Сборник состоит из трех разделов, приложений и хроники:

---

* В. И. Ленин и А. М. Горький. Письма. Воспоминания. Документы. Изд. 3-е, доп. Изд. «Наука», М., 1969, 632 стр. (Институт марксизма-ленинизма при ЦК КПСС. Институт мировой литературы АН СССР).

[1] А. В. Луначарский, Собрание сочинений в восьми томах, т. II, изд. «Художественная литература», М., 1964, стр. 141.

[2] В. И. Ленин, Полное собрание сочинений, т. 12, стр. 105.

[3] Ф. Константинов, Ф. Георгиев, А. Спиркин. Ленинская теория отражения и ее противники. «Правда», 1970, № 27, 27 января.

lib.pushkinskijdom.ru

I раздел: Переписка В. И. Ленина и А. М. Горького с добавлением отдельных писем В. И. Ленина и А. М. Горького к третьим лицам. Этот раздел охватывает 1905—1921 годы.

II раздел: В. И. Ленин о А. М. Горьком — в статьях, письмах.

III раздел: А. М. Горький о В. И. Ленине — в статьях, письмах, воспоминаниях.

В «Приложениях» приведены воспоминания современников о Ленине и Горьком.

«Хроника» отражает многолетнее общение Ленина и Горького, их совместные усилия, направленные на развитие советской науки, литературы, искусства, их заботу о воспитании кадров, приобщении интеллигенции к созидательной жизни революционной России.

Со времени выхода первого[4] и второго[5] изданий прошло несколько лет. Это были годы работы по дальнейшему собиранию, публикации, уточнению, комментированию и изучению документов в области Ленинианы и горьковедения. Оживлению исследований, посвященных основателю первого пролетарского государства и родоначальнику литературы социалистического реализма, способствовала подготовка к их 100-летним юбилеям. Большую роль сыграли выход в свет «Полного собрания сочинений» В. И. Ленина, пятитомника «Воспоминаний о Владимире Ильиче Ленине», а также опубликование новых материалов и исследований о Ленине и Горьком.

Третье издание книги «В. И. Ленин и А. М. Горький» существенно дополняет предыдущие. И поскольку первое издание сборника[6] получило в нашей печати широкий отклик, позволительно остановиться на характере дополнений.

Каждый из разделов не только расширен за счет новых материалов, появившихся в печати после второго издания сборника, но содержит и такие документальные и мемуарные свидетельства, которые публикуются впервые. Материалы рецензируемого сборника углубляют понимание взаимоотношений Горького и Ленина, позволяют полнее воспринять их в конкретной исторической обусловленности.

Так, «хроника» 1910 года дополнена отрывком из воспоминаний С. И. Гопнер «В. И. Ленин в Париже», показывающих исключительную осведомленность Ленина во всем, что создавал Горький, его постоянный интерес к произведениям писателя. С. И. Гопнер рассказала о замысле членов большевистской эмигрантской кассы в Париже поставить пьесу Горького «Чудаки», «только появившуюся, возбудившую всяческие толки». В. И. Ленин, как свидетельствует Гопнер, пьесу уже знал и «к предположению ее поставить... с самого начала отнесся в высшей степени одобрительно, отмечая ее своевременность» (стр. 491).

Многие из материалов сборника, хотя и публиковались ранее, еще не использовались или недостаточно учитывались в работах о Горьком.

Впервые напечатанные в «Полном собрании сочинений» В. И. Ленина письма В. И. Ленина Л. Б. Каменеву 1912—1913 годов, введенные в настоящий сборник, характеризуют путь Горького в эти годы к активному союзу с большевиками и позволяют еще детальнее проследить воздействие на Горького Ленина, помогающего писателю освобождаться от идеалистических увлечений. Письма Ленина Каменеву, в частности, содержат дополнительные сведения о сотрудничестве Горького в «Правде».

Так, письмо В. И. Ленина М. Горькому 1913 года (ранее 8 января), публиковавшееся и в первых изданиях, заканчивалось: «В „Правду“ пишу сегодня, чтобы они, спросив Тихонова, напечатали, что Тихонов и Вы заведуете беллетристическим отделом „Правды“. Не так ли? Черкните и им, ежели не напечатают» (стр. 100).

Из отрывка письма Ленина к Каменеву от 8 января 1913 года видно, что Горький и Тихонов с готовностью берутся за беллетристический отдел в «Правде», что писатель осуждает махизм и богостроительство:

«...Вчера пришло архидружное письмо Горького, которого приход впередовцев в „*Правду*“ окончательно, по-видимому, „очаровал“.

Пишет, что он и Тихонов возьмут беллетристику в „Правде“,... что-де „махизм и богостроительство и все эти штуки увязли навсегда“. Великолепно!

---

[4] В. И. Ленин и А. М. Горький. Письма, воспоминания, документы. Изд. АН СССР, М., 1958, 431 стр.

[5] В. И. Ленин и А. М. Горький. Письма, воспоминания, документы. Изд. 2-е, доп., Изд. АН СССР, М., 1961, 476 стр.

[6] А. Караганов. Ленин и Горький. «Вопросы литературы», 1959, № 4; С. В. Касторский. Ленин и Горький. «Русская литература», 1959, № 1; Б. С. Мейлах. История великой дружбы. «Знамя», 1959, № 4; М. Николаев. Новое об отношениях Ленина и Горького. «Вопросы литературы», 1959, № 4; В. Панков. Драгоценное наследство. «Правда», 1958, № 183, 2 июля; В. Р. Щербина. Нержавеющее наше оружие. «Известия», 1958, № 289, 4 декабря.

lib.pushkinskijdom.ru

...Дела в общем, видимо, *в гору*. Финансы в „Правде“ швах, но теперь надежда на Горького» (стр. 101).

Первый раздел сборника существенно дополнен материалами, относящимися к 1919—1921 годам. Здесь помещен ряд писем Ленина, впервые включенных в его «Полное собрание сочинений», следовательно, ставших достоянием читателя недавно. Среди них особенно важно письмо Ленина к Горькому от 15 сентября 1919 года.[7] Приведены в сборнике новые горьковские документы, причем некоторые из них публикуются впервые.

В результате полнее раскрываются взаимоотношения Ленина и Горького, подчеркивается внимание Ленина к интеллигенции, к формированию социалистической, народной культуры, к судьбе Горького как крупнейшего представителя пролетарского искусства.

Письма Ленина и Горького этих лет показывают, что Горький активно участвовал в строительстве новой культуры, и в этом он и Ленин были единомышленниками: потому-то Горький обращается непосредственно к Ленину по издательским вопросам, в связи с судьбой, условиями работы, быта ученых, потому-то и Ленин прислушивается к мнению, просьбам Горького, поддерживает его начинания.

Например, письмо Горького от 1920 года содержит конкретные деловые предложения, касающиеся квартирного кризиса в Москве, покупки государством у населения антикварных вещей и т. д. Ленинская резолюция на письме и его записка в Малый Совнарком (стр. 205) — один из примеров того, как внимательно относился В. И. Ленин к предложениям Горького, способствовал их внедрению в жизнь.

О деловом общении Горького с Лениным, действенной заботе писателя о кадрах ученых свидетельствуют впервые опубликованное в сборнике письмо Горького М. Пешкову, отражающее связь Горького со студентами Петроградского технологического института (стр. 279), его письмо И. Г. Рудакову, где речь идет о мобилизации красноармейцев для доставки топлива ученым (стр. 284; перепечатано из «Ученых записок Тартуского университета» (1968, вып. 217)). Тревогой за судьбу Художественного театра, «прекрасного факела российского искусства», пронизано письмо Горького В. И. Немировичу-Данченко (стр. 285; опубликовано впервые). Горький обещает В. И. Немировичу-Данченко обратиться за помощью к Ленину.

Впервые в настоящем издании сборника напечатаны отрывки из двух писем Горького Эль Мадани, написанных вскоре после смерти В. И. Ленина и посвященных оценке его личности. Эти письма (вместе с ранее публиковавшимся третьим) выражают горячую убежденность Горького в том, что Ленин — «великий человек мира сего и действительный вождь трудового народа» (стр. 337). Касаясь здесь вопроса о «вождях и массах», Горький подчеркивает свое абсолютное неприятие анархических тенденций.

В этих письмах звучит голос Горького-интернационалиста, ненавидящего национализм, осознавшего всемирно-историческую миссию революционной России. «Россия теперь, — писал Горький Эль Мадани 15 марта 1924 года, — является страной, которая работает на весь мир в целях новой организации человечества. Силу к этой работе в ней разбудил Ленин» (стр. 338).

Мысли Горького об интернациональном значении деятельности Ленина, выраженные в письме 1924 года, перекликаются с его высказываниями 1921 года. В сборнике приведен отрывок из интервью Горького корреспонденту лондонской газеты «Daily News»: «Я говорил раньше, продолжаю утверждать это и теперь, что Ленин является крупнейшей интернациональной фигурой» (стр. 527).

Письма Горького Эль Мадани ценны для изучения творческой истории очерка «В. И. Ленин», поскольку они писались Горьким во время работы над мемуарами о Ленине и после выхода в свет первой их редакции. Эти письма наталкивают на размышления, насколько справедливо утверждение, что «в изображении Горького (очерк «В. И. Ленин», — *П. Ж.*) черты Ленина-политика как бы вступали в противоречие, в борение с чертами Ленина-человека».[8]

Горький в 1924 году, как видно, в частности, из писем, в основном верно понимал пролетарский гуманизм, которым была проникнута деятельность Ленина. Объяснение же того обстоятельства, что тема «Ленин как политик» в первой редакции звучала приглушенно, а преимущественное внимание было отдано Ленину-человеку, следует искать в другом: волна скорбных чувств захлестнула писателя, потерявшего близкого друга. Движение писателя от первой ко второй редакции очерка отражает логическую зрелость Горького, его художественное мастерство в решении сложной, ответственной задачи — создании образа Ленина, показывает,

---

[7] См. о нем статью В. Ф. Воробьева «К публикации письма В. И. Ленина А. М. Горькому от 15 сентября 1919 года» («Русская литература», 1968, № 2, стр. 134—138).

[8] Б. Бялик. Судьба Максима Горького. Изд. «Художественная литература», М., 1968, стр. 253.

lib.pushkinskijdom.ru

какую роль играет сознание, мировоззрение писателя в организации эмоционального восприятия действительности.

Признавая высокую актуальность, важное идейно-познавательное значение книги «В. И. Ленин и А. М. Горький», понимая, что собирание материала по этой теме — процесс незаконченный, хотелось бы высказать некоторые пожелания: принципы комментирования и охвата материала именным указателем должны соблюдаться по отношению ко всем разделам книги. В настоящем сборнике прокомментированы и отражены в указателе имен лишь первые три раздела. Возможно, целесообразно расширить круг авторов мемуаров о Ленине и Горьком, например дополнив «Приложения» воспоминаниями В. А. Десницкого («В. И. Ленин и М. Горький») и В. И. Качалова, а раздел «А. М. Горький о В. И. Ленине» — телеграммой Е. П. Пешковой от 23 января 1924 года и письмом П. П. Крючкову от 22—26 января 1924 года (Летопись жизни и творчества А. М. Горького, вып. 3. М., 1959, стр. 359).

Издание сборника «В И. Ленин и А. М. Горький» — значительное событие современной идеологической жизни, так как взаимоотношения Ленина и Горького — пример истинной человеческой дружбы и самоотверженного служения делу коммунизма, пример активного включения литературы, деятельности художника в движение, революционно преобразующее мир, пример действенного партийного руководства.

В. А. КОВАЛЕВ

ВЕРНОСТЬ ЖИЗНЕННОЙ ПРАВДЕ, ЯСНОСТЬ ИДЕОЛОГИИ *

Недавно вышел приуроченный к 20-летию Германской Демократической Республики сборник статей немецких литературоведов и критиков. Его составитель В. Н. Девекин отобрал из выступлений немецких литераторов около двух десятков, относящихся к различным этапам существования ГДР — от конца 40-х и до середины 60-х годов. Книга дает представление о главных идейно-эстетических проблемах, занимающих литературную и театральную общественность ГДР. Советские читатели получают возможность познакомиться с рядом виднейших представителей передовой немецкой эстетической мысли.

Правда, сборник невелик по объему, и это, очевидно, ограничило выбор составителя В книге вовсе не представлены немецкие русисты, составляющие важную часть современного немецкого литературоведения; в их работах не только оригинально исследуются явления русской и советской литературы, но и связывается с опытом советской литературы опыт литературы ГДР. Кстати заметим, что в сборнике отразилась увлеченность составителя театральной темой: статьи о драматургии и театре занимают половину сборника. Возможно, это отчасти связано с тем, что в культурной жизни немецкого государства рабочих и крестьян театр играет особенно большую роль, а также с тем обстоятельством, отмечаемым в сборнике, что в республике наблюдается «относительно высокая потребность в чтении пьес» (стр. 106). Во всяком случае, хотелось бы больше, чем это дает сборник, узнать о современной немецкой прозе и поэзии в истолковании критики ГДР.

Авторы статей, включенных в сборник, — люди разных поколений. Есть среди них и представители новой генерации, и старшего поколения. К старшему поколению ученых принадлежат Александр Абуш, Герберт Иринг, Пауль Рилла.

Разнообразна тематика сборника. В статьях Г. Иринга, Вернера Миттенцвая, Вальтера Полячека, Фрица Эрпенбека речь идет о театре и драматургии; в статьях Вильгельма Гирнуса и А. Абуша говорится о поэзии (Брехт, Бехер), Ганса Коха, Вернера Нойберта — о прозе. Вопросам классического наследия (Гете) посвящена статья П. Риллы. Характеристика современного абсурдного театра и деятельности западногерманской «Группы 47» дается в статьях В. Миттенцвая и Гюнтера Цвойдрака. В статье А. Абуша, открывающей сборник, читатель найдет краткий очерк развития культуры в ГДР и освещение ряда главных теоретических проблем современной немецкой литературы. Многие из них представляют живой интерес для советских литературоведов.

Интересны не только конкретные анализы и оценки немецкой литературы, предлагаемые литературоведами ГДР, но и проблемное содержание сборника, теоретические вопросы, которые поднимает литературная критика братской социалистической страны.

---

* Верность правде жизни. Литературоведы и критики ГДР о художественном творчестве. Сборник статей. Перевод с немецкого. Составление В. Н. Девекина. Послесловие Р. М. Самарина. «Прогресс», М., 1969, 240 стр.

lib.pushkinskijdom.ru

Прежде всего отметим боевую партийную направленность статей, включенных в сборник. Их авторы выступают за ясность идеологии, за наступательный дух политической борьбы в литературе, отстаивают принципы социалистического реализма в искусстве, остро полемизируют с концепциями буржуазной литературы, с взглядами ряда писателей и критиков ФРГ. Это — активно действующая марксистская эстетика, основанная на принципе партийности, непримиримая к ревизионистским отклонениям и извращениям. И притом — отвергающая всякое вульгаризаторство и упрощенность в науке о литературе, смело рассматривающая самые сложные и трудные вопросы современного искусства.

В поле зрения критики — становление новой, социалистической немецкой литературы, познание закономерностей ее формирования, определение ее перспектив. Немецкие писатели избрали «Биттерфельдский путь» — путь включения литературы в новую жизнь рабочих и крестьян, путь развития литературы о народе и для народа. В статьях Г. Коха «Образ человека в социалистической литературе» и В. Нойберта «Комическое и сатирическое в романе Германа Канта „Актовый зал“» особенно глубоко и доказательно освещается своеобразие решения проблемы «литература и жизнь».

Г. Кох исходит из того, что в литературе ГДР постепенно «обновляется содержание классовых позиций»: антифашистская и демократическая направленность первоначального этапа обогащается «современной социалистической точкой зрения» рабочего класса, ставшего во главе нации, определяющего все ее развитие в социалистическом направлении (стр. 89—90). Важнейшее значение в жизни общества приобретают техническая революция и плановое руководство, что находит соответствующее отражение в процессах художественного творчества: оно нацелено на раскрытие идейно-нравственного смысла происходящих перемен и научное овладение закономерностями общественного движения. Писатели стремятся показать становление социалистического человека, причем особенно плодотворным является путь изображения роста людей в испытаниях, «потрясающих сокровеннейшие глубины их существа» (стр. 95), в конфликтах внутри господствующих социалистических отношений — проявлениях живых противоречий движения общества вперед. Отсюда — значение темы *выбора, решения.*

В. Нойберт сосредоточивает внимание на роли критического элемента в социалистической литературе. Если в условиях буржуазного строя общество является объектом отрицания в целом, то в социалистическом государстве литература стоит на позиции утверждения общества и его основ. Новая для искусства ситуация рождает понятие *новой сатиры*, которая соединяет в себе сатиру и утверждение, что выражается в «диалектике дистанцирования и идентификации» (стр. 148), т. е. в многообразном применении в сатирическом произведении художественных форм утверждения действительности (изображение «элемента движения, содержащегося во всех фигурах» произведения; социальная, моральная, интеллектуальная дифференциация персонажей; размышления героев относительно моральной стороны дела и т. д.).

А. Абуш в статье «Познание и воплощение», говоря о творческом процессе, характеризует сложную диалектику познания и воплощения. Анализируя творчество Бехера, Брехта и других революционных художников, автор подчеркивает, что писатель приходит к новому познанию не только в процессе изучения жизни, накопления фактов, но и в процессе воплощения идеи и плана произведения; творческий процесс на каждом этапе — это процесс мышления, этап углубления выводов, открытия новых аспектов и соотношений в изображаемой действительности. Одной из важных сторон творческого процесса является взаимодействие художника с творческим коллективом, членом которого он становится (а в случае с Бехером и Брехтом — способность сколачивать вокруг себя такие коллективы и творчески развиваться в них). И самое главное — это осознание писателем духа «всеобщего содружества», составляющего суть социалистической демократии, определяющего его высокую обязанность соответствовать требованиям общественного прогресса. Так общее положение о роли художника в социалистическом обществе А. Абуш связывает с целым рядом специфических эстетических проблем и закономерностей.

Социалистическая литература — литература активного действия. А. Абуш предостерегает против механистического применения к области искусства марксистско-ленинской теории отражения, сведения его задач к отображению сущего. Литература не является лишь передатчиком информации, она преображает действительность, *творит* новую действительность. Г. Кох напоминает об обязанности художника не только воплощать человека, но и *создавать* его (стр. 88—89). Эта функция социалистической литературы гармонически включает ее в общие созидательные процессы социалистического общества, придавая искусству новую роль и новое значение в жизни людей.

Немецкая критика отстаивает принципы реализма, выступает против нигилизма модернистов в отношении традиций классической литературы. А. Абуш, в частности, высказывается против абсолютизации так называемой «новой манеры повествования», противопоставляемой «повествовательной манере XIX века»

lib.pushkinskijdom.ru

(стр. 28). В статье П. Риллы характеризуются «гений деятельного разума» Гете, его гуманистическое наследие, его творческий дух. П. Рилла останавливает внимание на активной позиции великого писателя: «Думать и делать в его (Гете, — *В. К.*) понимании — не две раздельные сферы (здесь — пытливый ум, там — грубые эгоистические проявления материальной жизни), жизненная практика и практическая мысль должны сливаться в стремлении к высшей гуманности» (стр. 197—198).

Качество современности искусства, его истинной модерновости состоит не во внешнем, формальном новаторстве, а в подлинно передовых общественных позициях, в соответствии искусства потребностям современного прогресса, в творческом развитии им лучших национальных художественных традиций — об этом говорят в своих статьях В. Миттенцвай, В. Полячек, А. Абуш.

Мысль критиков ГДР останавливается на понятии «национальное сознание». Особенно подробно говорится об этом в статье В. Гирнуса «Национальное сознание в лирике Брехта». В 30-е годы пафос лирики Брехта — это «пафос национальной ответственности, звучавший как самая резкая антитеза национализму, порабощавшему немецкий народ» (стр. 33). Уже тогда перед Брехтом возникает «проблема руководства нацией» (стр. 40): «...кто в будущем имеет законное основание, опираясь на свое моральное чувство ответственности, возглавить немецкую нацию» (стр. 41). Для Брехта ответ ясен: возглавит революционное рабочее движение Поэзия — это «неотъемлемое орудие нравственного самоутверждения нации, в будущее которой Брехт верит, несмотря на все ее самоунижение, и не стесняется свою веру признать. В этом пафос его поэзии. Это — лирическая исповедь революционера и коммуниста, любящего свой народ, любящего жизнь и верящего в то, что его нация найдет путь к великому содружеству народов» (стр. 41). Что касается исторического развития последнего периода, то основное противоречие эпохи нашло свое непосредственное и прямое выражение в борьбе двух общественных систем, в образовании двух германских государств с двумя в корне различными социальными системами, что оказывает, как отмечает А. Абуш, особое влияние на дальнейшее развитие социалистической литературы и искусства в ГДР, «определяя их боевой идейно-наступательный характер» (стр. 12).

Так многосторонне обосновывают литературоведы и критики ГДР начала и принципы развивающейся немецкой социалистической литературы. Теоретические аспекты статей, включенных в рецензируемый сборник, имеют широкое значение и могут быть применены, с соответствующей конкретизацией и видоизменениями, и к анализу развития литератур в других странах социалистического лагеря. В настоящей краткой рецензии отмечены лишь отдельные стороны интересной книги. Ознакомление читателей с нею позволит им соприкоснуться более полно с богатым и разносторонним содержанием сборника статей наших немецких друзей.

Л. Ф. ЕРШОВ

ПРОБЛЕМЫ РУССКОЙ ЛИТЕРАТУРЫ В ЖУРНАЛЕ «PRZEGLĄD HUMANISTYCZNY»

В семье польских литературоведческих журналов почетное место принадлежит двухмесячному изданию «Przegląd humanistyczny».[1] Это журнал широкого филологического профиля, посвященный изучению как западноевропейских, так и восточнославянских литератур.

Многообразно понимает журнал свои задачи в области русской классической и советской литературы. Отсюда жанровое разнообразие печатаемых материалов. Читатель найдет на страницах «Przegląda humanistycznego» не только теоретические и историко-литературные статьи, но обзоры и рецензии, а также регулярно помещаемую хронику. Всего за пять последних лет, с 1965 по 1969 год, опубликовано свыше тридцати материалов такого рода.

В кругу проблем русской классической литературы на первом месте стоит изучение польско-русских литературно-общественных связей. Этой теме посвящено значительное число материалов, среди которых немало содержательных, построенных на новых разысканиях статей и публикаций.

Б. Бялокозович в статье «Генрик Сенкевич и русская литература» (1967, № 3) верно отмечает, что роль Г. Сенкевича в истории польско-русских литературных связей велика и не может быть охарактеризована в одной какой-либо ра-

[1] Главный редактор журнала — крупный польский ученый Ян Зыгмунт Якубовский; члены редколлегии — видные литературоведы Базили Бялокозович, Юлиан Кшижановский, Казимир Куманецкий, Максимилиан Рышард Ланг, Анджей Лам, Мачей Журовский.

lib.pushkinskijdom.ru

боте. Обширный очерк исследователя, отлично ориентирующегося не только в польских, но и русских источниках, — начало большого и нужного разговора.

Ни один из ученых, специализирующихся в области изучения творчества Льва Толстого, не пройдет мимо цикла статей Б. Бялокозовича, посвященных многообразным связям великого русского писателя с польской литературно-общественной мыслью. Особенно интересны материалы «Лев Толстой и Иоаким Лелевель» (1966, № 3), «Лев Толстой о Генрике Сенкевиче» (1966, № 1), «Из писем Мариана Здзеховского к Льву Толстому» (1965, № 2). Заслуга автора статьи «Польша и поляки в жизни и творчестве молодого Льва Толстого» (1966, № 2) не только в том, что он собрал и систематизировал обширный (в основном новый) материал, но и сумел решить проблему с учетом становления и эволюции мировоззрения писателя.

Исследование С. Ступкевича «Очаг польской культурной жизни в середине XIX века в Житомире» (1966, № 3) представляет фрагмент большой работы автора, посвященной деятельности И. Крашевского в Житомире. Статья дает хотя и не исчерпывающий, но довольно обстоятельный анализ общественной и культурной жизни Житомира 1850-х годов, на фоне которой раскрылось многостороннее дарование большого польского писателя. Широко привлекаются материалы польской прессы (преимущественно варшавской). Безусловно, картина была бы полнее, если бы автор воспользовался русскими газетами (житомирскими и киевскими), в которых содержится целый ряд новых сведений, касающихся деятельности И. Крашевского в театре и гимназии. На очереди также разыскания архивных данных, могущих обогатить наши представления об облике писателя и просветителя.

Интересна работа Ф. Селицкого «Горький в переводах и на сцене междувоенной Польши» (1968, № 5). Ученый проделал огромную работу по собиранию и систематизации многочисленных материалов, связанных с распространением, толкованием и изучением произведений М. Горького в Польше 1918—1939 годов.

Надо заметить, что судьба творческого наследия великого русского писателя в условиях буржуазной Польши складывалась довольно сложно, порою драматически. Официальный государственный аппарат особенно яростно противодействовал проникновению на польские земли произведений классика социалистического реализма. Однако демократические круги Польши делали многое, чтобы голос буревестника революции был услышан.

В статье Ф. Селицкого мы впервые читаем сообщения о том, что в рабочих библиотеках середины 20-х годов автор «Детства» по количеству читателей шел сразу же за Львом Толстым, писателем, чье влияние в Польше традиционно было необычайно велико. Однако первый польский перевод «Матери» был опубликован лишь в 1929 году, — и тотчас после своего появления этот роман стал настольной книгой польских коммунистов. Читатель узнает также много нового о восприятии Горького-драматурга в Польше, о постановках его пьес на польской сцене.

Известны достижения сравнительного литературоведения в сфере изучения западноевропейских литератур. Несколько скромнее они на славянской почве. Вот почему работа авторов польского журнала в этой области заслуживает всяческого внимания и поддержки.

За счет периодически публикуемых обзоров существенно расширяется круг обсуждаемых на страницах журнала вопросов русской классической литературы. Несомненно принесет пользу обзор Р. Срочиньского «Новые исследования и материалы о Л. Толстом и И. Тургеневе» (1968, № 4), подробный отчет Б. Бялокозовича о научной сессии, состоявшейся в Государственном музее Л. Н. Толстого в Москве 20—23 ноября 1967 года (там же).

Привлекает внимание также обстоятельная рецензия Р. Срочиньского на книгу Е. Н. Купреяновой «Эстетика Толстого» (М.—Л., 1966). Справедливо отмечено, что это «пионерская работа», первое развернутое и глубокое исследование эстетической системы Л. Толстого. Однако можно пожалеть, что в течение всего пятилетнего периода работы русских советских литературоведов рецензировались на страницах журнала весьма случайно и редко.

По сравнению с русской классикой XIX—начала XX века материалы по советской литературе представлены несравненно разнообразнее и богаче. Почти в каждом номере журнала читатель найдет на эту тему обзор или рецензию, теоретическую или историко-литературную статью. Приятно отметить, что проблемы современного состояния и истории русской советской литературы в центре внимания группы сотрудников «Przegląda humanistycznego».

Большой интерес представляют систематически печатаемые материалы Анджея Дравича под названием «Советское обозрение». Всего за истекшее пятилетие было помещено пять таких обозрений, не считая статьи того же автора «Советские литературно-исторические публикации» (1965, № 4).

Заслугой А. Дравича является то, что он весьма оперативно знакомил своего читателя с нашими литературоведческими и критическими новинками. Так, например, почти сразу же после выхода в свет семидесятого тома «Литературного наследства» — «Горький и советские писатели» — польский читатель получил развернутую информацию об этом издании. То же самое можно сказать о ряде дру-

lib.pushkinskijdom.ru

гих капитальных работ: «История русской советской литературы» в двух томах (изд. Московского государственного университета, 1958—1963), двухтомная «История русского советского романа» (изд. «Наука», М.—Л., 1965), «Из истории строительства советской культуры. Москва. 1917—1918. Документы и воспоминания» (изд. «Искусство», М., 1964) и некоторые другие.

К сожалению, подобного рода труды попадают в поле зрения обозревателя время от времени, спорадически. Из нескольких десятков литературно-художественных и научно-критических изданий, выходящих в Российской Федерации и союзных республиках, предпочтение почему-то отдано лишь двум журналам — «Вопросы литературы» и «Новый мир». Результатом такой странной избирательности неизбежно становятся субъективизм и произвольность суждений. Вот несколько примеров.

В центре одного из «Советских обозрений» (1966, № 2) оказалась статья В. Каверина «За рабочим столом» («Новый мир», 1965, № 9). Подробно излагая содержание этого эссе, обозреватель основной упор сделал на материалах, связанных с ролью Л. Лунца в кружке «Серапионовы братья», никак не корректируя апологетического тона автора мемуарных записок. А ведь ранее или одновременно со статьей В. Каверина появились книги (К. Муратовой, В. Иванова и других), в которых давалась научно обоснованная объективная оценка и группировке «Серапионовы братья» и ее главному теоретику. Но поскольку эти работы были опубликованы не на страницах двух вышепоименованных изданий, они, естественно, не привлекли внимания А. Дравича.

Основой другого обозрения (1966, № 3) стала книжка постоянного автора «Нового мира» и «Вопросов литературы» Льва Аннинского «Ядро ореха» (1965). А. Дравич не ограничивается тем, что излагает весьма сочувственно главные положения этой очень спорной работы. Он стремится вылепить монументальный портрет критика. С этой целью припоминаются все предшествующие выступления Л. Аннинского и получают только лестную аттестацию.

Как известно, Л. Аннинский и другие критики «Нового мира», конструируя историю развития так называемой молодой прозы, на первый план выставляли имена А. Гладилина, Ю. Семенова, В. Аксенова и др. Аксенов, например, под пером А. Аннинского явился крупнейшим представителем «исповедальной прозы». Вот эту-то более чем дискуссионную концепцию некритически воспринял и польский автор.

Можно только приветствовать, что А. Дравич почти в каждом из своих обозрений ведет речь не только о собственно критических и литературно-исторических работах, но и привлекает труды мемуарного характера, книги воспоминаний, принадлежащие писателям старшего поколения (А. Караваева, Вл. Лидин, И. Эренбург, В. Каверин). Жаль, что при этом нередко отсутствуют четкие научные критерии в оценках работ подобного жанра. Большая или меньшая (но всегда неизбежная) степень субъективности, печать личных страстей и пристрастий, лежащая на всех мемуарных свидетельствах, не дает основания отождествлять их с научными трудами. Однако обозреватель не придает этому серьезного значения, принимая на веру любое суждение, зафиксированное в мемуарной литературе.

Историко-литературные и проблемно-теоретические статьи, посвященные вопросам советской литературы, появляются на страницах журнала несколько реже. Среди них обращает на себя внимание цикл статей Ежи Тасарского, где речь идет о литературно-общественных группировках первых лет советской власти.

В последние годы за рубежом обострился интерес к тем направлениям в литературе и искусстве, которые нередко именуются собирательным и весьма условным понятием русского авангарда. Все, что в той или иной мере связано с буржуазным декадансом и модернизмом, поспешно перекрашивается в «революционное» и «новаторское», снабжается прогрессистскими ярлыками и в таком прикрашенном виде выпускается в свет. Делались и делаются попытки пересмотреть давно установившиеся в нашей науке оценки таких литературных течений, как футуризм, имажинизм, конструктивизм и прочее. В ряду этих устремлений находится и статья Е. Тасарского «Комфуты. Идеологический комплекс авангарда периода военного коммунизма» (1968, № 4).

Автор изучил источники, опирается в своих построениях на фактический материал. Но поскольку продукция так называемых «коммунистических» футуристов рассматривается под углом зрения надуманной концепции «революционного авангарда», содержание деятельности и направление эволюции этой группировки предстали в неверном освещении.

Е. Тасарский открывает свои рассуждения о комфутах таким тезисом: «Начали с обычного богохульства, а кончили важной художественной деятельностью» (стр. 43). Автор статьи не может не видеть формалистских кривляний у комфутов, называет их «вывертами» и тем не менее, вопреки элементарной логике, вступая в непосильную тяжбу с историей, считает, что «„wywrotowe“ (т. е. шиворот-навыворотные) результаты были вестниками новых норм общежития и творчества» (стр. 42).

Как же все обстоятельно на самом деле?

lib.pushkinskijdom.ru

«Коммунистические» футуристы не просто покушались на искусство. Предметом уничтожения были явления, ставшие национальными святынями, на которые и замахиваться-то кощунственно. Это было уже не озорство, не эпатаж, как у футуристов в дореволюционные годы, но нечто более тревожное и опасное. Вместо отбора традиций, опоры на народные и прогрессивные начала в культуре минувших эпох комфуты предложили нечто несуразно-нигилистическое. «Взрыв», «ломка», «надлом», «разрыв», «сожжение мостов», «абсолютный разрыв» — вот самые модные словечки и понятия из арсенала комфутуризма.

Хотя комфуты присвоили себе титул «художников-новаторов» пролетариата, на самом деле их «открытия» совершались в границах самого заурядного буржуазного декаданса. В частности, проповедь Н. Пуниным «разорванного сознания» и прославление его как мерила «подлинно революционного искусства» разве не шла в русле модных модернистских исканий начала XX века?

Комфутовские воззрения были потому особенно вредны и опасны, что их адепты под покровом марксистской фразы старались разрушить истоки общедемократической культуры, оторвать славное настоящее от великого прошлого, лишить народ исторического самосознания и национальной гордости. Б. Арватов в статье с характерным заглавием «Маркс о художественной реставрации» так и писал: «Прошлое хорошо только в прошлом, только как использованный опыт, — живя в настоящем, прошлое становится „суеверием“».[2]

Видимо, не случайно В. И. Ленин, терпимый ко многому в искусстве, резко отзывался о деятельности футуристических и пролеткультовских организаций. Ленинская концепция исходных моментов развития социалистической культуры была диаметрально противоположна построениям теоретиков и практике культурного псевдооктябризма. Футуризм как направление в искусстве вызывал у Ленина негодование.

Все это, разумеется, не может не быть известным Е. Тасарскому. Однако автор статьи старается обелить комфутов и, значит, как-то дезавуировать совершенно недвусмысленные ленинские оценки. С этой целью прямые высказывания Ленина о футуризме не сообщаются польскому читателю, но зато неоднократно подчеркивается то обстоятельство, что Ленин, дескать, вообще не очень дружелюбно относился к новаторству в области искусства.

Е. Тасарский облыжно судит о Ленине как о человеке, «отрицательное отношение» которого к «художественному новаторству» (стр. 43) якобы хорошо известно. Более того, оказывается и советское правительство в целом действовало по диктату одного лица. «Со временем, — говорится в статье, — отношение советских властей к новаторскому творчеству становится все более недоброжелательным. Подтверждает это инспирированное Лениным письмо о Пролеткультах от 1 декабря 1920 года, в котором клеймятся „футуристы“ заодно с „декадентами“» (стр. 43—44).

Чем далее, тем более автор вступает в противоборство с правдой истории, утверждая, например, что только недавно у нас во многих областях творчества «возвращена собственная стоимость новейшему искусству и реабилитирована деятельность новаторов 20-х годов» (стр. 44). Получается, что Ленин ошибался, был несправедливо суров, и только по прошествии десятилетий истина оказалась восстановленной.

Чтобы как-то обелить и выгородить героев своей статьи, Е. Тасарский ставит знак полного равенства между В. Маяковским и комфутами, хотя в нашем литературоведении обстоятельно охарактеризовано коренное отличие творческих поисков великого поэта революции от установок теоретиков футуризма. С этой же целью лозунги комфутов, призывавших отправить в крематорий всю культуру прошлого, трактуются лишь как невинные эстетические забавы, имевшие «исключительно метафорический характер» (стр. 46). Далее автор пространно толкует о «метафорах простых» и «метафорах сложных», т. е. учеными формулами затемняет простой и ясный смысл враждебной народу деятельности комфутовских апостолов разрушения. В своих суждениях он заходит так далеко, что даже считает футуристические псевдоновшества «творческим ферментом» (стр. 48).

Бездоказательно оспорив ленинские высказывания, Е. Тасарский избирает проводником по начальной поре истории советской литературы автора мемуарной книги «Люди, годы, жизнь». Именно на И. Эренбурга ссылается он, когда желает подкрепить свою точку зрения. В частности, в качестве неотразимого аргумента используется следующий факт. Автор мемуаров вспоминает через 40 лет, как он видел в разных странах киоски и выставочные павильоны, построенные в духе кубистических опытов лефовского художника А. Родченко. Возможно, так оно и было, но ведь тут речь идет не о сущности комфутовской теории, а о неких прикладных вещах. В этой сфере отдельные находки безусловно могли найти применение в жизни.

Однако, когда мы касаемся главного — отношения к классическим традициям, реализму и принципам народности творчества, — то тут ленинские крайне отрица-

[2] «Леф», 1923, № 3, стр. 95.

lib.pushkinskijdom.ru

тельные оценки футуристических мэтров остаются краеугольным камнем и нынешних наших суждений.

Автор статьи порицает лишь одно в деятельности комфутов — их диктаторские поползновения на монопольную роль в пролетарском искусстве. Во всем остальном он не видит никаких недостатков. Е. Тасарскому даже представляется, что может быть найдена платформа, объединяющая «авангард» и «социализм» (стр. 52).

Во второй статье Е. Тасарского «Дороги и бездорожья Пролеткультуры» (1969, № 5) господствует другая тональность, заданная уже самим ее заглавием. Если в работе о комфутах царил дух великодушия и всепрощения, то здесь все овеяно ледяной прокурорской непреклонностью. Автор бывает порою чрезмерно суров, отказывая даже талантливым певцам пролеткультовского движения в каком-либо положительном вкладе в наше искусство.

Резко возросший за последние годы интерес к малоизученным, порой спорным, порой нерешенным проблемам русской советской литературы объясняется не просто желанием стереть еще несколько белых пятен с карты минувшего. Постижение внутренних закономерностей литературного процесса подразумевает пристальное внимание не только к заглавным фигурам, но и к вкладу тех писателей, наследие которых по тем или иным причинам не стало пока еще предметом монографических исследований или широких синтетических работ.

М. Булгаков, И. Катаев, Ю Олеша, А. Платонов — это художники большой и часто сложной творческой судьбы. Многим из них выпала трудная участь писателей, не получивших при жизни необходимого признания критики, хотя неизменно привлекавших читательское внимание.

Статья Анджея Дравича «Школа „Зависти“» (1967, № 5) содержит немало свежих наблюдений над творчеством Юрия Олеши. Особенно интересны замечания о природе конфликтов в «Зависти», о сюжете и композиции романа. Однако, восстанавливая доброе имя того или иного литератора, необходимо учитывать весь комплекс явлений и, борясь с волюнтаристскими тенденциями, не впадать в односторонность и субъективизм.

Работа А. Дравича начинается сенсационно и интригующе: «Вторую половину жизни Юрия Олеши обременило проклятие великолепного дебюта» (стр 67). Тяжесть классической «Зависти» давила потом всю жизнь на Олешу и не позволила ему раскрыть свой талант.

Допущение это, по меньшей мере, спорно. Ведь классическими стали «Барсуки» молодого Леонида Леонова, «Города и годы» Константина Федина, «Разгром» Александра Фадеева и две книги «Тихого Дона» Михаила Шолохова. Но бремя славы после публикации этих произведений отнюдь не обескровило их могучие таланты.

Схема, видимо, искусственна. Во всяком случае она не выдерживает соприкосновения с многочисленными фактами истории советской литературы.

Итак, в чем же кроется истинная причина того, что Ю. Олеша в 30—50-е годы так и не превзошел созданного ранее? А. Дравич утверждает, что писателем овладел «комплекс совершенствования» (стр. 61), что «острый самокритизм сковывал его перо» (стр. 62), наконец, «окружила его трагическая атмосфера предначертанных, но не исполненных предназначений» (там же).

Вместе с тем философскую базу Ю. Олеши автор статьи отождествляет с интуитивизмом А. Бергсона. «Все это сближает Олешу, — пишет он, — с основами таких направлений, как футуризм и имажинизм» (стр. 71). Далее А. Дравич сопоставляет автора «Зависти» с Замятиным, Ремизовым и А. Белым. Сам Олеша с энтузиазмом писал о прозе В. Хлебникова, называя ее «академией для прозаиков». Ясно, что, опираясь на такие традиции и отвергая реалистические, Олеша и не мог рассчитывать на то, чтобы его талант получил нужные соки.

Не случайно Ю. Олеша впоследствии так и не мог выйти за пределы проблематики «Зависти», трансформируя на разные лады идеи и образы прежнего романа. «Выдумать концепцию», конгениальную живой творящей мощи народа, пребывая в тесных стенах писательской лаборатории, было не так-то просто. Этот путь неизбежно толкал на самоповторения, а талант лишал необходимой питательной почвы Следовательно, суть дела не только и не столько в повышенной взыскательности художника, сколько в своеобразном направлении его дарования, самоизоляции Олеши от бурных социальных процессов эпохи 30—50-х годов.

Несомненно принесут пользу регулярно публикуемые обзоры таких советских научных изданий, как «Вопросы языкознания», «Научные доклады высшей школы. Филологические науки», «Вестник Московского университета», «Вестник Ленинградского университета», принадлежащие перу Зыгмунта Салони. Здесь скрупулезно фиксируются все основные статьи и рецензии, в необходимых случаях даются соответствующие комментарии.

Как видим, журнал «Przegląd humanistyczny» оперативно откликается в своих статьях и обзорах на назревшие проблемы литературоведения. Пожелаем авторам его еще шире вовлекать в поле зрения актуальные вопросы филологической науки, глубже и многограннее изучать историю и теорию русской классической и советской литературы.

lib.pushkinskijdom.ru

Э. С. ЛИТВИН

«БРЮСОВСКИЕ ЧТЕНИЯ» *

В ряде областей и республик за последнее десятилетие сложились своего рода научные центры, связанные с изучением жизни и творчества замечательных русских и советских писателей. Тартуский университет явился организатором всесоюзных конференций, посвященных творчеству Александра Блока. Музей Леонида Андреева в Орле подготовил первую научную биографию писателя, написанную директором этого музея Л. И. Афониным. Начиная с 1962 года всесоюзным центром, где изучается художественное и культурное наследие Брюсова, стал Ереван, столица республики признавшей Брюсова своим народным поэтом.

Материалы трех всесоюзных научных конференций, получивших название «Брюсовских чтений», опубликованы в трех сборниках, безусловно заслуживающих внимательной и объективной критической оценки.

Первый и неоспоримый положительный результат этой многолетней работы — объединение сил представителей нескольких поколений литературоведов в освоении брюсовского наследия, тот принцип коллективного изучения, который уже давно сложился по отношению к другим выдающимся писателям и культурным деятелям далекого и недавнего прошлого.

Как уже не раз указывалось в нашей печати и как напоминают редактор «Брюсовских чтений» К. В. Айвазян и их постоянный участник П. Н. Берков, на изучении жизни и творчества Брюсова крайне неблагоприятно отзывались пережитки и рецидивы вульгарного социологизма. Долгие годы рукописями поэта, его изданиями, его биографией, кроме неизменно верной спутницы и сотрудницы Брюсова Иоанны Матвеевны, постоянно занимались только отдельные энтузиасты — ученые старшего поколения: Н. С. Ашукин, А. А. Ильинский, П. С. Поступальский.

Вполне справедлив сделанный П. Н. Берковым в докладе на вторых Брюсовских чтениях упрек по адресу нашего литературоведения, до сих пор не имеющего ни научной биографии поэта, ни сколько-нибудь полного собрания его сочинений [1]

В статье П. Н. Беркова, написанной на основе этого доклада, подведены итоги освоения наследия Брюсова. П. Н. Берков выдвинул целый ряд задач которые могут быть разрешены лишь коллективными усилиями: разработка прочной текстологической базы для новых изданий; создание «Летописи жизни и творчества», без которой невозможно говорить о сколько-нибудь полной биографии поэта; изучение таких слабо освещенных или совсем не освещенных проблем как «Ленин в жизни и творчестве Брюсова», «Брюсов и Октябрьская революция», «Современники и соратники Брюсова», «Язык и стиль поэзии и прозы Брюсова» и т. д

Именно в связи с решением этих общих задач следует рассматривать содержание «Брюсовских чтений» и вклад в них того или иного из участников.

При первом знакомстве привлекает внимание продуманность, с которой построен каждый том, стремление редакции объединить и сгруппировать выступления ученых, работающих над одинаковыми или близкими проблемами. Так, в первом томе выделяется цикл статей «сопоставительного» характера: Брюсов и Лермонтов, Брюсов и Горький, Брюсов и Бунин. Во втором — помещен ряд работ о переводческой деятельности Брюсова. Основной раздел в этих двух томах озаглавлен «Поэт — ученый — переводчик». Это заглавие подчеркивает индивидуальность Брюсова, поэта-мыслителя, знатока всемирной истории и литературы, и вместе с тем выражает установку редакции на широкий охват наследия поэта, на изучение различных сторон его личности и деятельности.

Третий том построен иначе. Посвященный 50-летию антологии «Поэзия Армении», он освещает одну основную проблему: интерес Брюсова к национальным культурам разных народов и свойственное ему понимание специфики этих культур В разработку поставленной темы внесено немало нового. Во вступительной статье П. Н. Беркова «Проблема национальной культуры в понимании В. Я. Брюсова» (12—50) широко привлекается творчество поэта, и его концепция национальной культуры раскрывается в ее эстетическом преломлении, а не только в теоретическом плане.

При различии состава все три тома объединены одной общей тенденцией. Авторы «Чтений» хотят показать, в какой степени современно наследие Брю-

---

* Брюсовские чтения 1962 года. Ереван, 1963; Брюсовские чтения 1963 года. Ереван, 1964; Брюсовские чтения 1966 года. Ереван, 1968.

[1] П. Н. Берков. Итоги, современное состояние и ближайшие задачи изучения жизни и творчества Брюсова. В кн.: Брюсовские чтения 1963 года, стр. 17—56 (далее ссылки на «Брюсовские чтения» приводятся в тексте: римскими цифрами обозначается том, арабскими — страница).

lib.pushkinskijdom.ru

сова — это касается как его научных воззрений, так и основных эстетических принципов. П. Н. Берков рассматривает возрождение брюсовской гипотезы о существовании и гибели Атлантиды в дискуссиях наших дней (I, 45). К. С. Герасимов говорит о космических образах научной поэзии Брюсова в связи с художественными поисками наступившей эры покорения космоса (I, 119). С. Л. Гольдин рассказывает о незаслуженно забытом, плодотворном и для высшей школы нашего времени опыте Брюсова-педагога, отразившемся в программах и учебных планах ВЛХИ (II, 282). И. С. Поступальский полемизирует с историками советской белорусской литературы, до сих пор недооценивающими влияние Брюсова на М. Багдановича (III, 430).

Речь идет вовсе не о каком-то нарочитом «подтягивании» Брюсова к научной и литературной атмосфере середины XX века, а о том, что многие его замыслы и гипотезы действительно опередили свое время и могут быть оценены лишь теперь. В связи с этим авторы и редакция «Брюсовских чтений» в ряде случаев полемизируют с зарубежными исследователями и издателями, все еще повторяющими лживую легенду о «преодоленной бездарности» Брюсова

Проблема русского символизма очень охотно затрагивается зарубежным литературоведением, причем часто с тенденциозными целями: для того чтобы приписать всей советской науке вульгаризаторские взгляды или чтобы поставить под сомнение закономерность перехода Брюсова и Блока в лагерь революции.

Редактор второго тома «Чтений» К. В. Айвазян приводит факты, опровергающие заявления эмигрантской прессы о том, что Брюсов-поэт забыт и непопулярен в Советском Союзе (II, 3—4). П. Н. Берков продолжает эту полемику, вспоминая доклад американского профессора В. Эрлиха на V Международном съезде славистов в Софии (II, 43—44). На материале чешской литературы и критики привлеченном И. Гонзиком и Л. Лазаревым (III, 473, 539), отчетливо видно, какое воздействие на зарубежную интеллигенцию оказал пример Брюсова, решительно разорвавшего с прошлым, ставшего поэтом-коммунистом, певцом социалистической революции

Каждый из трех томов «Чтений» вводит в научный обиход новые, прежде неизвестные документы. Архив Брюсова в главной своей части, сохраненной И. М Брюсовой ныне находится в Государственной библиотеке им. Ленина. Наличие полного каталога рукописей и переписки облегчает его публикацию и этой возможностью более или менее успешно пользуются участники «Чтений»

Чрезвычайно интересны разыскания К. С. Герасимова, в работах которого «Научная поэзия Брюсова» (I, 89—126) и «„Штурм неба“ в поэзии Валерия Брюсова» (II, 130—153) использованы черновые варианты, неизвестные письма, незаконченные произведения Брюсова-фантаста о межпланетных перелетах: рассказ «Экспедиция на Марс», пьеса «Пироент».

Обширную переписку Брюсова с Рене Гилем, тоже связанную с проблемой «научной поэзии», опубликовала А. Е. Маргарян (III, 511—539). Комментируя этот материал, автор показывает развитие личных взаимоотношений корреспондентов и выявляет общие стороны их взглядов на единение поэзии и науки. Творческая же перекличка между редактором «Весов» Брюсовым и французским корреспондентом этого журнала Гилем раскрыта значительно слабее, лишь в самой общей форме. К сожалению, исследовательницей не соблюдены строгие правила научной публикации архивных документов: не сообщается, кому принадлежат переводы с французского языка, на котором велась переписка. Неизвестно, почему подлинники писем Брюсова сохранились в его архиве, а не у адресата. Если А. Е. Маргарян пользовалась копиями писем Брюсова или если подлинники писем Брюсова были получены в обмен на высланные в 1925 году вдове Гиля оригиналы писем последнего — все это надо было обязательно оговорить в примечаниях.

Существенные уточнения вносит статья А. П. Макинцян «Из истории создания „Поэзии Армении“» (III, 148—209), посвященная, казалось бы, хорошо изученному вопросу. В статье впервые привлекаются неизданные письма П. Макинцяна к Брюсову. А. П. Макинцян по-новому освещает обстановку, сложившуюся в самой армянской литературе 10-х годов, отношения между членами Армянского комитета в Москве, темпы и характер работы Брюсова над подстрочниками, причины, определившие отбор авторов и произведений в антологии.

Архивные материалы использованы и другими исследователями, как правило, удачно и с пользой для дела (статьи Е. П. Тиханчевой о Брюсове — биографе Тютчева; И. С. Поступальского — о неосуществленном замысле сборника славянской поэзии, следы которого сохранились в рукописях Брюсова; И. С. Газер — о переписке Брюсова с Буниным).

Тем досаднее, когда встречается небрежность в обращении с источниками. Зачем, например, Ю. М. Папиян ссылается на архив Брюсова, когда литературные обозрения, писавшиеся им ежегодно, были опубликованы в английском журнале «The Athenaeum» (II, 278)?

Есть и некоторые другие, редакторские, просчеты. Увлечение публикацией новых материалов подчас мешает критической оценке их содержания. Так, если первые два письма Брюсова в Социалистическую Академию общественных наук

lib.pushkinskijdom.ru

(публикация Н. Н. Винокуровой, I, 401—411) представляют большой интерес, поскольку к ним приложены составленные Брюсовым учебные планы курсов истории древнего Рима и пушкинского периода русской литературы, то последние два письма касаются лишь составления удобного для Брюсова расписания лекций.

Незначительны публикации дарственных надписей Брюсова на своих книгах (автор А. А. Кайев, I, 412, III, 601). Комментарий к первой из них не раскрывает подлинных взаимоотношений Брюсова с сотрудником «Весов» поэтом-символистом Эллисом. Комментарий ко второй (надпись сделана на книге «Поэзия Армении», подаренной П. Макинцяну) повторяет сведения. которые несравненно полнее и точнее представлены в том же сборнике в исследовании А. П. Макинцян.

Одни и те же факты в сходном освещении повторяются в обзорах И. И. Гонзика «Брюсов и чешская литература» (III, 473—488) и В. А. Лазарева «В. Я. Брюсов в чешской печати 1900—1917 гг.» (III, 539—568).

Сами по себе эти обзоры очень важны и нужны. Если вспомнить напечатанные во втором томе работы С. С. Русакиева «Брюсов и болгарская литература» (385—396) и В. А. Лазарева «Брюсов и чехословацкая литературная жизнь 20—30-х годов» (397—419), можно утверждать, что «Чтения» открыли перспективу целого цикла плодотворных исследований на тему «Наследие Брюсова и культуры зарубежных стран социализма».

«Брюсовские чтения» открыли и другую, не менее плодотворную и необходимую тему — «Брюсов и культуры народов СССР». До сих пор эта тема поднималась лишь по отношению к Армении, с которой поэт был связан особенно тесными узами. Напечатанные в третьем томе работы Б. М. Сивоволова «Брюсов — редактор и переводчик украинской литературы» (415—429) и И. С. Поступальского «В Брюсов и М. Багданович» (430—451) доказывают, что влияние Брюсова на национальные литературы и его интерес к ним были гораздо глубже и шире, нежели принято считать.

Новые или малоисследованные стороны литературной деятельности Брюсова освещаются и на других страницах «Брюсовских чтений». Серьезно оценивается Б. М. Сивоволовым вклад Брюсова в советскую поэтическую Ленинниану (II, 57—71).

О почти забытых ныне соратниках и спутниках Брюсова напоминают насыщенные большим фактическим материалом работы М. Л. Мирзы-Авакян «Брюсов и литературная среда (1893—1904 гг.)» (II, 85—100) и К. В. Айвазяна «О некоторых русских поэтах — переводчиках антологии „Поэзия Армении“» (III, 229—299). Эти работы несомненно будут полезны всем изучающим литературу начала XX века, хотя выполнены они в различной манере. У К. В. Айвазяна преобладает материал справочного характера: даты, биографии, оценки современников, названия поэтических сборников. М. Л. Мирза-Авакян анализирует образно-эстетическую систему Брюсова и близких к нему в 90-е годы поэтов — Коневского, Добролюбова, — устанавливает особые взаимоотношения этой группы с другими течениями русского декадентства и символизма. Поставленная авторами этих работ проблема ближайшего литературного окружения Брюсова на разных этапах его творческой биографии. на наш взгляд, должна найти свое продолжение в следующих томах «Чтений».

Надо продолжать также возрожденное «Чтениями» после долголетнего перерыва исследование прозы Брюсова. Известно, что сам поэт придавал ей очень большое значение. В своих исторических романах и фантастических новеллах он выразил собственные размышления и предвидения, в судьбах героев — постоянно преследовавшие его предчувствия близкого крушения одряхлевшего мира насилия и несправедливости. Непонятые современниками, исторические романы Брюсова продолжают недооцениваться и в наше время, о чем наглядно свидетельствует хотя бы «История русского романа», где для них вовсе не нашлось места.[2]

Мастерски выполненное исследование Б. И. Пуришева «Брюсов и немецкая культура XVI века» (III, 452—472) разрешает вопрос, неизменно смущавший всех ученых и критиков, писавших об «Огненном ангеле», — вопрос о роли образов доктора Фауста и Агриппы из Неттесгейма в произведении Брюсова. Даже такой тонкий и эрудированный исследователь, как А. И. Белецкий, считал эти страницы эпизодическими, художественно слабо мотивированными.[3] Б. И. Пуришев доказал, что легенда о Фаусте усиливает местный колорит, ибо она сложилась именно в Германии XVI века. Кроме того, «фаустовская тема» в романе звучала как напоминание о могуществе разума, о возможности человеческого дерзания

«Огненному ангелу» посвящена также работа З. И. Ясинской (II, 101—129). З. И. Ясинская справедливо указала, что метод изображения прошлого, сложив-

---

[2] История русского романа в двух томах, т. 2. Изд. «Наука», М.—Л., 1964, стр. 25.

[3] А. И. Белецкий. Первый исторический роман В. Я. Брюсова. «Ученые записки Харьковского государственного педагогического института», III, Харьков, 1940, стр 5—32.

lib.pushkinskijdom.ru

шийся в исторической прозе Брюсова, нашел свое продолжение лишь в советском историческом романе (129). В статье содержатся интересные наблюдения над характерами действующих лиц, раскрыто своеобразие сцены ведьмовского шабаша, показано, с какой художественной силой и страстностью написаны Брюсовым суд инквизиции и фигура монаха — брата Фомы.

Тем не менее отдельные доводы и положения, выдвинутые З. И. Ясинской, остаются весьма спорными. Отказавшись от исследования творческой истории «Огненного ангела», замысел которого, по свидетельству самого Брюсова, возник еще в 1897 году, автор работы приходит к одностороннему истолкованию романа как художественного преодоления Брюсовым мистической атмосферы Московского кружка и собственного модернистского прошлого. Отказ этот мотивирован недоступностью первоначальных вариантов — мотивировка странная, поскольку еще в работе А. И. Белецкого подробно описывались замыслы 1903—1905 годов, привлекались они и в сборнике «Революция 1905 года и русская литература».[4]

Второй, автобиографический, план сюжета не стал для З. И. Ясинской предметом обстоятельного анализа. Между тем при характеристике персонажей и их взаимоотношений нельзя не учитывать, что для образов Рупрехта, Ренаты, графа Генриха имелись живые прототипы, о которых рассказано и биографом Брюсова — Иоанной Матвеевной, и в мемуарах современников, в частности Андрея Белого. При всей субъективности его книги «Начало века» страницы, посвященные Брюсову и Петровской, не заслуживают такой пренебрежительной оценки, какую дает им З. И. Ясинская (запоздалое «сведение личных счетов» — стр. 125).

Преувеличивая реалистичность произведения (на стр. 127 прямо говорится о «замысле реалистического романа»), автор статьи односторонне освещает также образ Ренаты.

Думается, что бесполезно отрицать очевидный факт влияния декадентства на трактовку Брюсовым темы женщины и любви. В его прозе, как и в его поэзии, это влияние постоянно вступает в противоборство с гуманистическими настроениями автора «Habet illa in Alvo». «Битву против самого себя и против буржуазного общества» (127) Брюсов действительно вел упорно и настойчиво, но и после «Огненного ангела» не только одерживал в ней победы, но терпел и поражения, о чем свидетельствуют хотя бы рассказы из сборника «Ночи и дни».

Стремление доказать полную реалистичность романа приводит З. И. Ясинскую к мало убедительной полемике с А. И. Белецким. Нельзя опровергнуть его вывод об оттенке модернизма в языке и стиле романа сравнениями, взятыми лишь из одной главы. Неверно, что А. И. Белецкий «не приводит ни одного примера» (127). Заметим хотя бы, что он целиком цитирует литанию Ренаты, подчеркивая ее рафинированное изящество и ритмическую изысканность.

Тенденция несколько «подправить» Брюсова, смягчить свойственные ему противоречия в методе и в мировоззрении порой ощущается у других участников «Чтений». Так, темпераментно написанные, привлекающие живыми портретами писателей и хорошим литературным вкусом статьи М. С. Ахумяна «Горький и Брюсов» (I, 127—137) и «О характере символизма Брюсова и о реализме в его ранней лирике» (II, 72—84) грешат явной односторонностью. В первой из них взаимоотношения Горького и Брюсова рассматриваются в искусственно ограниченных рамках: игнорируются многочисленные отзывы Брюсова о творчестве и «школе» Горького, печатавшиеся в «Весах», часто очень резкие и предвзятые.

Во второй — преувеличивается значение отдельных реалистических деталей в образной системе ранней символистской лирики Брюсова и на их основании делается вывод о «глубинном реализме» его художественного мышления (83). Даже ярко импрессионистический пейзаж в стихотворении «Закат» оказывается сочетанием реализма и фантастики «в стиле волшебной русской сказки, реализм которой не подлежит сомнению» (84). На самом деле волшебная сказка включает в себя бытовые, жизненно правдивые картины, но в целом ее художественный метод не является реалистическим. Так и в поэзии Брюсова 90-х годов отдельные конкретные и точные сравнения, пейзажи, эпитеты не опровергают господства принципов художественной условности и абстрагирования, дополненных декоративной экзотикой.

Совсем уж наглядно выступает «выпрямление» эстетических взглядов Брюсова в статье П. П. Лазовского «Валерий Брюсов о поэзии и мастерстве поэта» (II, 189—201). Автор привлекает неизданные письма Брюсова к Бальмонту, Гиппиус, Петровской, свидетельствующие об исключительной преданности Брюсова своему поэтическому призванию, об его требовательности к себе и к другим. Но ни в тексте, ни в примечаниях даже не упоминаются статьи Брюсова о роли искусства и месте поэта в обществе, относящиеся к 1905—1906 годам: «Свобода слова» — отклик в журнале «Весы» на статью В. И. Ленина «Партийная организация и пар-

[4] См.: Э. С. Литвин. Революция 1905 года и творчество Брюсова. В кн.: Революция 1905 года и русская литература. Изд. АН СССР, М.—Л., 1956, стр. 225—226.

lib.pushkinskijdom.ru

тийная литература» (1905, № 11, стр. 61—66), «Современные соображения» (журнал «Искусство», 1905, № 8, стр. 55—56), «В защиту от одной похвалы. Открытое письмо Андрею Белому» («Весы», 1905, № 5, стр. 37—39).

От рецензий 1903—1904 годов П. П. Лазовский переходит непосредственно к Брюсову — критику «Русской мысли» 1911—1913 годов. Важнейший для всей судьбы поэта период первой русской революции полностью обойден. Не потому ли что во всех перечисленных выше выступлениях Брюсова сильно сказывалось воздействие теории чистого искусства? Подобный пробел приводит к тому, что в упрощенном, приглаженном виде выступает эволюция эстетической программы художника, в 1896 году писавшего: «Поэзия должна быть как можно более чуждой жизни», а в 1918 году провозгласившего: «Грани и чекани слова, переливая в них свои мечты, поэт всегда связан с народом. Ему нет жизни вне народа» (см. стр. 192, 200).

Возвращаясь к тематике «Брюсовских чтений», необходимо назвать первые работы о Брюсове-историке — А. А. Галустова и М. В. Арзуманяна. А. А. Галустов (I, 246—259) раскрывает влияние культурно-исторической школы на Брюсова, показывает оригинальность, самобытность его воззрений на древний Восток. М. В. Арзуманян (III, 53—81) скорее излагает, чем анализирует, понимание Брюсовым исторических судеб Армении. Но обе эти работы являются первыми подступами к изучению деятельности Брюсова — «ученого-историка по призванию», как называет его А. А. Галустов (246).

Большое место во всех трех томах «Чтений» занимает тема Брюсова-переводчика. Переводы Брюсова в отличие от его прозы, научной поэзии, исторических работ постоянно привлекали внимание, с одной стороны, писателей и ученых Армении, а с другой, — создателей советской теории художественного перевода. К сожалению, далеко не во всех работах участников «Брюсовских чтений» опыт работы Брюсова над армянской поэзией рассматривается в связи с вопросами истории и теории художественного перевода, как это сделано в статьях К. Н. Григорьяна «В. Я. Брюсов и проблема поэтического перевода» (II, 311—322) и «Брюсовский метод и проблема перевода поэм Ов. Туманяна» (III, 300—326). К. Н. Григорьян раскрывает основные принципы брюсовских переводов с учетом последних русских и зарубежных исследований, прослеживает дальнейшую судьбу лучших работ Брюсова, сопоставляет их с практикой поэтов нашего времени — Вс. Рождественского, П. Антокольского.

В статье С. К. Дароняна «Проблема литературных связей в работах В. Я. Брюсова по армянской литературе» (III, 82—115) едва ли не впервые ставится вопрос о методологической школе, пройденной Брюсовым-литературоведом, о значении для него традиций Тэна, Веселовского, Корша. С современных позиций рассматривается точка зрения Брюсова на культурные влияния и на типологическое сходство культур.

Очень актуальной ныне проблеме, успешно разрешенной в свое время Брюсовым в его антологии армянской поэзии, посвящена статья Г. А. Татосяна «О передаче национального своеобразия подлинника в переводах В. Я. Брюсова» (II, 332—349).

Широты обобщения, отличающей перечисленные работы К. Григорьяна, С. Дароняна, Г. Татосяна, недостает другим статьям, хотя конкретные наблюдения, примеры, сопоставления с подстрочниками в большинстве случаев убедительны и свежи (см.: Л. М. Мкртчян. Поэма Исаакяна «Абул Ала Маари» в переводе В. Брюсова; О. Т. Ганалапян. Поэты Армении и Валерий Брюсов; Е. П. Тиханчева. Брюсов — переводчик Р. Патканяна).

Г. А. Татосяну не удалось, на наш взгляд, раскрыть особенности метода Брюсова-переводчика в другой его статье «В. Брюсов — переводчик армянской поэзии» (II, 185—194). Подзаголовок «О некоторых переводческих принципах В. Брюсова» обязывал автора охарактеризовать какие-то индивидуально-неповторимые черты программы, манеры, стиля Брюсова-переводчика. Знание же языка и национальной культуры, максимальная близость к подлиннику, творческое решение вопросов ритмики и метрики свойственны любому переводчику, если он действительно художник, а не просто ремесленник. Индивидуальность Брюсова, пожалуй, лучше выявляется в статьях, авторы которых останавливались на других, менее известных переводах Брюсова.

Интересны в этом смысле работы Т. Я. Гринфельд «Брюсов — переводчик Я. Райниса» (I, 199—215) и «Латышские дайны в переводе Брюсова» (II, 448—462), где опыт Брюсова оценивается критически — автор показывает, как поэт в лучших своих переводах блестяще преодолел трудности, связанные со спецификой латышского стихосложения и особенностями латышского фольклора, и объясняет причины его отдельных неудач.

Полнотой и объективностью анализа отличается статья И. С. Поступальского «Валерий Брюсов и Леконт де Лиль» (II, 420—447). Материал, собранный самым тщательным образом, раскрывает отношение Брюсова к французской поэтической традиции в целом и освещает проблему «парнасизма» Брюсова во всей ее сложности.

lib.pushkinskijdom.ru

Этой конкретности анализа и тщательности в подборе фактов не чувствуется в статье В. В. Рогова «Брюсов-переводчик» (II, 301—310), содержащей ряд поверхностных бездоказательных утверждений. В чем своеобразие вольного перевода «Федры» Расина (302)? Хорошо или плохо, что перевод «Энеиды» является буквалистическим (там же)? Почему перевод «Лилюли» Роллана — «прародитель целой линии в советском переводе» (307)? Все это ничем и никак не обосновывается. Нельзя согласиться и с утверждением, что успеху Брюсова способствовала «почти постоянная демократическая направленность его творчества» (302). Эта направленность им завоевывалась в борьбе с антинародностью декадентского искусства, а не присутствовала изначально. Нельзя принять и странный вывод, будто бы неудачи Брюсова-переводчика объясняются торопливостью, тем, что «ему попросту некогда было отделывать каждую деталь» (303). Брюсов отличался быстротой темпа своей работы, исключительной трудоспособностью, а небрежности, неряшливости, недоделок никогда и никому не прощал.

При всей неравноценности работы, посвященные брюсовским переводам, содержат немало новых фактов и свежих наблюдений, обогащают сложившееся в науке представление об этой весьма значительной части замечательного своей многогранностью наследия «самого культурного писателя на Руси», по известному определению М. Горького.

Однако одна из граней этого наследия все-таки наиболее близка и дорога нам. Разумеется, на первом плане должен быть Брюсов-художник, мастер русского стиха, учитель целого поколения поэтов, с благодарностью помянутый Блоком и Есениным. Изучение художественного мастерства Брюсова недостаточно продвинулось после выхода монографии Д. Е. Максимова, т. е. почти за тридцать лет. В «Брюсовских чтениях» есть ряд интересных попыток проверить общепринятые воззрения на язык и стиль лирики поэта методами современного лингвистического анализа.

В статье Д. А. Гарибян «Некоторые стилистические наблюдения над текстами „Египетских ночей“ Пушкина и Брюсова» (I, 232—245) произведен сравнительный анализ эпитетов и синтаксических конструкций поэмы Пушкина и ее окончания, принадлежащего Брюсову. Таким путем получен следующий любопытный результат: «Именно синтаксические построения Брюсова удачнее всего и более всего воспроизводят особенности пушкинского стиля». Но окончательные итоги сопоставления выражены в слишком общей, осторожной форме и не случайно автор уклонился от четкого определения своей позиции по сравнению с неоднократно упомянутым в статье известным исследованием В. М. Жирмунского.[5]

Во втором томе эту линию современного лингвистического анализа продолжают работы А. О. Маркосянц «Поэтические словосочетания в стихотворных произведениях Брюсова» (154—174) и Р. С. Манучарян «О некоторых количественных характеристиках при изучении поэтического языка В. Брюсова» (175—188); в третьем — Л. Ф. Моталовой «Смысловое восприятие мира в поэме Ав. Исаакяна „Абул Ала Маари“ и его отражение в русском переводе В. Я. Брюсова» (327—335) и М. Л. Мирзы-Авакян «О работе Брюсова над переводом „Romances sans paroles“ Верлена» (489—510).

А. О. Маркосянц раскрывает изменения, происходившие в стилистике Брюсова-поэта, подчеркивает разнообразие цветовой гаммы в его произведениях, и все эти наблюдения достаточно убедительны. Но выводы сделаны мало приемлемые и к тому же противоречащие один другому. На стр. 172 сообщается, что «основная тенденция поэта в области словоупотребления — стремление к абстрактности. Метафоризация зачастую не имеет предела». На следующей странице говорится: «Поэзия Брюсова в области словосочетания дает прекрасные образцы образности, выразительности, что является отражением реализма в языке». Право, даже неловко доказывать, что поэтическое абстрагирование отнюдь не характерно для реализма и что не всякая образность и выразительность являются обязательно его признаками.

Р. С. Манучарян проверяет утверждения В. М. Жирмунского, Д. Е. Максимова и других историков литературы о характере эпитетов-прилагательных у Брюсова и подчас их опровергает, доказывая, например, что состав брюсовских эпитетов вовсе не так устойчив и однообразен, как считал В. М. Жирмунский (185). В заключении работы выдвигается задача исследования методом количественного анализа языка Брюсова в сравнении с языком других символистов, задача, решение которой действительно может дать прочную опору для историков литературы.

М. Л. Мирза-Авакян перебирает весь поэтический арсенал молодого Брюсова: рифмы, образы, словарь, послуживший ему для перевода «Romances sans paroles» Верлена. Работа не столько характеризует начало переводческой деятельности Брюсова, сколько его собственные эстетические поиски как поэта и те источники, помимо французской поэзии, из которых он почерпнул импрессионистические мо-

---

[5] В. М. Жирмунский. В. Брюсов и наследие Пушкина. «Эльзевир», Пб., 1922.

lib.pushkinskijdom.ru

тивы своих ранних стихов. Таким источником является, как доказывается в статье, несправедливо забытая советскими историками литературы русская поэзия 80—90-х годов. Имена Льдова, Андреевского, Бутурлина как предшественников раннего Брюсова вполне уместно упомянуты в исследовании. Следовало бы добавить еще Случевского, Фофанова, позднего Фета.

Но некоторые формулировки М. Л. Мирзы-Авакян вызывают недоумение. Например, молодой Брюсов определяется как «поэт-эстет, поэт-импрессионист, поэт классической русской школы 90-х годов» (493). О какой классической русской школе идет речь? Поэты, упомянутые в статье, такой школы не составляли. И как эта классическая школа сочеталась с эстетизмом и импрессионизмом, побудившими Брюсова обратиться к переводу Верлена? [6]

О стиле Брюсова и его мастерстве М. Л. Мирза-Авакян писала и в другой своей работе «Брюсов-художник» (I, 57—88), заглавие которой шире ее содержания. Выделив в творчестве Брюсова три этапа: ранний Брюсов, Брюсов в годы 1897—1903, поэзия Брюсова в 20-е годы, исследовательница подробнее всего остановилась на первом из них. Годы наибольших творческих свершений и поисков (1905—1907), годы, когда усиливалось «одиночество среди своих» (1907—1917), неправомерно выпали. Мастерство зрелого Брюсова выступило лишь некоторыми чертами, многие неповторимые особенности образной системы и стилистики «поэта мрамора и бронзы», как назвал его когда-то Андрей Белый, оказались вне поля зрения исследователя (например, столь специфический для зрелого Брюсова принцип образных аналогий, его пристрастие к выражению чувств и настроений современника через мифологические или культурно-исторические ассоциации, пристрастие, в котором он сам охотно признавался). В последней части работы верно и своевременно поставлен вопрос о необходимости изучения поэзии Брюсова 20-х годов на широком историческом фоне (87), но и этот фон, и главные мотивы творчества Брюсова советского периода освещены слишком бегло.

Таким образом, проблема художественного мастерства Брюсова в посвященных его памяти «Чтениях» пока лишь наметилась и настоятельно требует дальнейшей разработки, новых наблюдений и обобщений.

Подобно всем коллективным работам большого масштаба, «Брюсовские чтения» содержат материал далеко не равноценный и не избежали отдельных недостатков и редакторских промахов. Наиболее существенными и серьезными из них являются отсутствие обобщающих работ, посвященных художественному мастерству Брюсова, а также его влиянию на советских поэтов старшего поколения. В некоторых исследованиях заметно преувеличение реалистических элементов творчества Брюсова; свойственные ему противоречия подчас упрощаются за счет того, что в тени оставляются статьи и письма, свидетельствующие о рецидивах теории чистого искусства или об эстетских, ошибочных суждениях Брюсова-критика.

Тем не менее тот положительный отклик, который первые два тома получили в литературной критике Армении, вполне заслужен.[7] С. Мелик-Нубаров и С Даронян писали о них как о значительном вкладе в советскую литературную науку. Такие качества этого издания, как богатство впервые публикуемых фактов и документов, широта проблематики и заявка на ряд плодотворных направлений в изучении наследия Брюсова, наметившиеся связи с учеными социалистических стран, наконец, обилие новых стилистических наблюдений, заставляют присоединиться к выводам армянских критиков. В особенности же следует подчеркнуть роль, которую сыграли брюсовские конференции и «Брюсовские чтения» в подведении итогов, достигнутых разрозненными прежде усилиями издателей и исследователей Брюсова, и в постановке новых насущных задач советской истории литературы в данной области.

Поэтому чрезвычайно огорчает тот факт, что между первыми и вторыми чтениями прошел год, а между вторыми и третьими — уже три года. Подготовка очередной конференции, которая должна проходить в Москве, затянулась.

Союзу писателей и литературоведческим институтам АН СССР должна быть не безразлична дальнейшая судьба «Брюсовских чтений», положивших начало хорошей и полезной традиции.

---

[6] Попутно нельзя не подосадовать на неимоверное количество опечаток в текстах Верлена. К сожалению, их не меньше также в работе А. Е. Маргарян о Брюсове и Рене Гиле, да и русский текст III тома «чтений» пестрит грубыми опечатками (см. стр. 10, 120, 454, 461, 496, 503, 514 и т. д.), невыгодно отличаясь этим от предыдущих.

[7] С. Мелик-Нубаров. Брюсовские чтения. «Литературная Армения», 1964, № 7, стр. 88—93; С. Даронян. Второй том «Брюсовских чтений». Там же, 1965, № 3, стр. 64—68.

lib.pushkinskijdom.ru

Я. Л. ЛЕВКОВИЧ

ДВЕ РАБОТЫ О ДУЭЛИ ПУШКИНА

Трагический эпилог жизни Пушкина составляет одну из самых печальных страниц русской истории. Безвременная и насильственная смерть гения, настигшая его «во цвете лет», «в средине ... великого поприща»,[1] ошеломила в свое время современников и вот уже более сотни лет привлекает внимание исследователей и грамотного человечества.

Для многих современников гибель поэта была закономерным финалом драмы ревности, наиболее дальновидные сумели увидеть в этой смерти завершение трагического конфликта поэта и общества, некоторые намеки в переписке друзей Пушкина позволяют думать, что роль Николая I в событиях, предшествующих дуэли, не была для них тайной. Но именно причастность царя, равно как и настороженное отношение правительства, отождествлявшего всякое упоминание об обстоятельствах смерти поэта с политической демонстрацией, приводило к тому, что в переписке и других документальных свидетельствах факты заменяются глухими намеками, изложение событий перемежается с недомолвками.

Только после революции работами П. Е. Щеголева, Б. В. Казанского, А. С. Полякова и других была раскрыта политическая подоплека гибели Пушкина. Однако в истории дуэли до сих пор еще много неясного и противоречивого.

Из-за отсутствия прямых документальных данных не всегда ясны мотивы поведения отдельных лиц и размещение событий во времени. Поэтому каждая новая документальная находка, связанная с обстоятельствами дуэли, встречается с особым интересом в самых широких читательских кругах. Следствием и свидетельством этого интереса является готовность, с какой «толстые» литературно-художественные журналы предоставляют свои страницы статьям на эту тему.

Две большие работы, посвященные истории дуэли Пушкина, напечатал в журналах «Звезда» и «Нева» Михаил Яшин.[2] Первая статья — «Хроника преддуэльных дней» — в значительной части основана на архивных разысканиях. Наиболее существенной находкой Яшина была запись в камер-фурьерском журнале о параде войск, назначенном на 2 февраля 1837 года. В этот день гроб с телом Пушкина еще стоял в Конюшенной церкви, но, в связи с парадом, подходы к церкви были заняты кавалерийским обозом — так правительство стремилось предотвратить возможность стихийной манифестации у гроба поэта.

Кроме того, Яшин, вслед за П. Е. Щеголевым, А. С. Поляковым и другими исследователями, вновь пересмотрел камер-фурьерские журналы и приказы по кавалергардскому полку, благодаря чему в хронологию связанных с дуэлью событий были внесены некоторые уточнения.[3] Им были привлечены дневники княжны М. Барятинской и установлено, что 23 октября, т. е. за 12 дней до предложения Екатерине Гончаровой, Дантес сватался к хорошенькой княжне. Дальше М. Яшин предположил, что Дантес женился на Екатерине по прямому приказу Николая I.

Предположение это основывалось на данных зыбких и допускающих иное толкование. Основным доводом были отмеченные в приказах по полку штрафные дежурства Дантеса, которые, по мнению Яшина, должны были ему «напоминать» о немилости царя и необходимости выполнять приказ. Датой, когда Николай I якобы повелел своему кавалергарду жениться, Яшин объявил 9 октября — на том основании, что в начале октября Николай после болезни вернулся в Петербург из Царского села, а 9 октября Дантес был назначен конным ординарцем при особе императора на общем разводе полков. Признавая, по-видимому, некоторые неудобства интимной беседы во время развода, Яшин делает оговорку: беседа могла состояться и «в другом месте», когда император, «перед самым отъездом из Аничкова дворца в Царское Село, зачем-то вдруг выехал на двадцатиминутную прогулку».[4] Яшину желание императора прогуляться кажется противоестественным, если оно не преследовало цели еще раз встретиться с Дантесом. К сожалению, камер-фурьерские журналы, фиксируя действия императора, не отмечали психологических мотивировок.

---

[1] [В. Ф. Одоевский. Некролог Пушкина]. «Литературные прибавления к Русскому инвалиду», 1837, № 5, стр. 48.

[2] М. Яшин. 1) Хроника преддуэльных дней. «Звезда», 1963, № 8, стр. 159—184; № 9, стр. 166—187; 2) История гибели Пушкина. «Нева», 1968, № 2, стр. 186—198; № 6, стр. 181—197; 1969, № 3, стр. 174—187; № 4, стр. 176—189; № 12, стр. 178—192.

[3] См. об этом в нашей статье «Новые материалы для биографии Пушкина, опубликованные в 1963—1966 годах» (в кн.: Пушкин и русская культура. (Пушкин. Исследования и материалы, т. V). Изд. «Наука», Л., 1967, стр. 372—376).

[4] «Звезда», 1963, № 8, стр. 170.

lib.pushkinskijdom.ru

В свое время Щеголев заметил, что Дантес вообще был нерадивым офицером и постоянно пренебрегал служебными обязанностями,[5] он подвергался взысканиям и до 9 октября и после 4 ноября, когда предложение Екатерине было сделано. Некоторое учащение штрафов могло быть связано с тем, что 5 мая 1836 года он был усыновлен Геккерном, положение его в обществе упрочилось и — соответственно — ослабло служебное рвение.

Штрафные дежурства и даже аресты офицеров за малейшие провинности были проявлением общего режима в николаевской армии после декабрьского восстания. Александр Карамзин, например, в письмах к брату постоянно жалуется на аресты и гауптвахту, то «за какой-то рапорт», то «за какой-то промах», то «за какую-то ошибку писарскую», то «сам не ведаю за что».[6]

Еще один довод Яшина — «Дантеса перестали приглашать на придворные балы и концерты»[7] — находит объяснение в дневниках Александры Федоровны и ее письмах к графине С. Бобринской.[8] Императрицу коробили развязные манеры Дантеса, и она опасалась его дурного влияния на своего фаворита Г. Я. Скарятина.

Архивные данные, добытые Яшиным, действительно свидетельствовали, что 9 октября царь и Дантес встречались, но не более того,[9] и гипотеза об «указании» оставалась бы только предположением, если бы не записки дочери Николая I Ольги, вышедшие в 1963 году в Париже в переводе на русский язык. Рассказывая о дуэли Пушкина, она передает в основном официальную версию. Новые данные касаются женитьбы Дантеса. «Папа... — читаем там, — поручил Бенкендорфу разоблачить автора анонимных писем, а Дантесу было приказано жениться на младшей сестре госпожи Пушкиной, довольно заурядной особе».[10] Ольга Николаевна связывает вмешательство Николая с анонимными письмами, т. е. приурочивает его к ноябрю, однако слово «приказано» в русском переводе фигурирует, поэтому, как ни казалось необоснованным предположение Яшина, с ним пришлось согласиться,[11] тем более, что оно позволяло объяснить некоторые, уже давно известные в пушкиноведении, но с трудом поддающиеся истолкованию факты. К таким фактам относятся: упомянутые в дневниках Жуковского «откровения» Геккерна (в период ноябрьского конфликта) и сообщение К. Россета, что письмо Дантеса с предложением Екатерине Гончаровой было получено Пушкиным в один день с анонимным пасквилем — 4 ноября 1836 года, через несколько часов после вызова.

Записки Ольги Николаевны написаны на французском языке и хранятся в Штутгартском архиве. В 1955 году в Германии вышел их немецкий перевод, а парижское издание 1963 года на русском языке является переводом не с подлинника, а с этого немецкого издания. От двойного перевода всегда можно ждать неожиданностей. И действительно, при проверке оказалось, что во французском подлиннике речь идет не о вмешательстве царя, а об активности друзей поэта, которые «нашли только одно средство, чтобы обезоружить подозрения», — принудить Дантеса жениться.[12] Таким образом, предположение Яшина о женитьбе по приказу царя снова превратилось в не подтвержденную документами гипотезу.

Вторая работа Яшина — «История гибели Пушкина» — это уже почти монография (75 страниц петитом в пяти номерах журнала), претендующая на новое освещение «трагической истории поэта» и устранение «противоречий в документальных

---

[5] П. Е. Щеголев. Дуэль и смерть Пушкина. Исследования и материалы Изд. 3-е, ГИЗ, М.—Л., 1928, стр. 32.

[6] Пушкин в письмах Карамзиных 1836—1837 годов. Изд. АН СССР, М.—Л., 1960, стр. 129, 153, 180.

[7] «Нева», 1968, № 2, стр. 186 (см. об этом же: «Звезда», 1963, № 9, стр. 172).

[8] «Звезда», 1963, № 9, стр. 171. Бо́льшая часть этих документов в несколько иных переводах впервые опубликована Э. Герштейн, см. ее «Вокруг гибели Пушкина. (По новым материалам)» («Новый мир», 1962, № 2, стр. 213). Переводы и комментарии Яшина во многом представляются нам более правильными.

[9] В другой своей работе Яшин пишет об «обстановке секретности», сопровождавшей «указание» царя («даже императрица узнала о нем далеко не сразу» — «Нева», 1968, № 2, стр. 188), но «секретность» противоречит «давлению по службе». Увлечение Николая женой Пушкина было известно в свете, поэтому распоряжение о «давлении» было бы равносильно признанию царя в желании ущемить соперника.

[10] Сон юности. Записки дочери Николая I великой княжны Ольги Николаевны, королевы Вюртембергской. Париж, 1963, стр. 67. Яшин приводит этот текст в своей второй статье («Нева», 1968, № 2, стр. 187).

[11] См.: Я. Л. Левкович. Новые материалы для биографии Пушкина, опубликованные в 1963—1966 годах, стр. 373—374; Ираклий Андроников. Я хочу рассказать вам... Изд. 2-е, дополненное, «Советский писатель», М., 1965, стр. 118—120.

[12] Подлинный французский текст записок сообщил нам из Парижа праправнук Пушкина Г. М. Воронцов-Вельяминов. Он будет опубликован в одном из пушкинских изданий.

lib.pushkinskijdom.ru

данных». «Новые факты, — пишет автор, — извлеченные из архивных документов, дали возможность найти недостающие звенья логической цепи».[13]

Убеждение М. Яшина в том, что ему удалось открыть истину, приводит к смешению и даже отождествлению понятий «факт» и «предположение». В «Хронике преддуэльных дней» была высказана гипотеза о вмешательстве царя в женитьбу Дантеса, установлена дата одной их встречи и сделано предположение, что именно в этот день, 9 октября, Николай распорядился судьбой кавалергарда. В новой работе предположение о содержании разговора 9 октября становится «фактом, извлеченным из архивных документов». «Прежде всего, — пишет Яшин, — необходимо отметить свидетельства о встрече Николая с Дантесом 9 октября 1836 года — в первый же день после выздоровления государя. Преднамеренность ее очевидна, а последствия многозначительны».[14] Веское слово «свидетельства» распространяется уже не только на дату встречи, а силою авторского убеждения подтверждает и ее «преднамеренность».

В дальнейшем изложении истории дуэли часто повторяется один и тот же прием: автор делает предположение, затем из суммы известных фактов выбирает только те, которые могут подкрепить это предположение, а затем предположение объявляет фактом.

Изоляция документа, осмысление его вне связи с другими данными, относящимися к одному и тому же событию или факту, часто приводит автора к неоправданным выводам. 1 июля 1836 года Пушкин не присутствует на Петергофском празднике. Яшин видит в этом браваду, вызванную обострением отношений с царем. Но мы знаем, что Пушкин всегда тяготился своими придворными обязанностями и всячески старался избегать их (см., например, записи в дневнике от 16 апреля и 28 ноября 1834 года),[15] а как раз в июле 1836 года у него был вполне благовидный предлог для отказа — траур в связи со смертью матери («...я в трауре и не езжу никуда...» (письмо к М. Л. Яковлеву от 9 июля 1836 года — XVI, 136)).

В июне 1836 года был издан указ о том, что впредь только статские советники и выше могут быть пожалованы в звание камергеров. Это — исторический факт, но его нельзя связывать с «попытками унизить достоинство и независимость»[16] Пушкина. Указ был вызван стремлением Николая ограничить проникновение нечиновной бюрократии в придворные круги. В 1850 году Пушкина давно уже не было в живых, а чиновный ценз был снова повышен.

В дневнике А. И. Тургенева от 10 декабря имеется запись: «Был в театре, в ложе Пушк. (у коих был накануне)».[17] Яшин комментирует эту запись так: «Несмотря на присутствие царской фамилии во французском театре 10 декабря 1836 года, Пушкин демонстративно пригласил Тургенева в свою ложу».[18] Однако никакой «демонстрации» со стороны Пушкина тут не было; из того же дневника Тургенева известно, что в 1836 году он был принят во дворце, а 6 декабря 1836 года представлялся императрице и великой княжне Марье Николаевне.[19]

Резкое ухудшение отношений Пушкина с царем вызвали события 1834—1835 годов (пожалование в камер-юнкеры, перлюстрация писем, отказы в отставке, цензурные запреты). Новое обострение было связано с анонимным пасквилем, метившим в Николая (Пушкин получил его в ноябре 1836 года), и факты, приводимые Яшиным, тут не при чем.

Стремление дать «новое» истолкование событий приводит к тому, что вместо анализа тех или иных данных автор предлагает читателю произвольные импровизации. Мы узнаем, например, что Пушкина до известной поры устраивало (?!) ухаживание Дантеса за его женой. «Увлечение монарха Наталией Николаевной, — пишет Яшин, — давно уже для всех не было секретом... И кто знает, не было ли у Пушкина намерения противопоставить увлечение Дантеса тайным желаниям царя?»[20]

Не меньшее удивление вызывает отношение Натальи Николаевны к светской жизни, в представлении Яшина. «Опубликованные нами письма сестер Натальи Николаевны, — утверждает он, — показывают, что ее заставляло выезжать в свет желание устроить судьбу сестер — без нее они не могли бы попасть в список приглашенных».[21] Действительно, в 1964 году Яшин опубликовал письма жены Пушкина и Александрины Гончаровой к брату Дмитрию.[22] В письмах Александрины

---

[13] «Нева», 1968, № 2, стр. 186.

[14] Там же, стр. 186.

[15] Пушкин, Полное собрание сочинений, т. XII, Изд. АН СССР, 1949, стр. 326, 332 (в дальнейшем ссылки на это издание даются в тексте).

[16] «Нева», 1968, № 2, стр. 188.

[17] П. Е. Щеголев. Дуэль и смерть Пушкина, стр. 277.

[18] «Нева», 1968, № 6, стр. 186.

[19] П. Е. Щеголев. Дуэль и смерть Пушкина, стр. 276.

[20] «Нева», 1968, № 6, стр. 189.

[21] Там же, № 3, стр. 175.

[22] М. Яшин. Пушкин и Гончаровы. По неизвестным эпистолярным материалам. «Звезда», 1964, № 8, стр. 169—189.

lib.pushkinskijdom.ru

упоминаются наряды, балы и кавалькады; искренняя привязанность к поэту не мешала ей думать о замужестве — но все эти желания 24-летней девушки совсем не «показывают» аскетизма жены Пушкина. Наталья Николаевна тоже любила балы и наряды, это общеизвестно, и сам Пушкин считал это естественным.

Новая работа Яшина выходит за пределы дуэльных событий и преследует еще одну цель — внести ясность в дружеские, журнальные и литературные отношения Пушкина в последние годы жизни. Известно, что в последние месяцы близкие друзья не всегда понимали поэта. Его уязвимость и ранимость часто прятались за резкостями, выходившими за принятые нормы светского поведения. Известна фраза Софьи Карамзиной, написанная в период сильных душевных терзаний Пушкина: «...дядюшка Вяземский утверждает, что он закрывает свое лицо и отвращает его от дома Пушкиных».[23] Известно, что только после смерти поэта его друзья поняли всю глубину трагедии, свидетелями которой они были. Как большую не только общественную, но и личную драму пережил смерть поэта и Вяземский Яшину хочется, чтобы все было иначе — если не понимали, то умышленно, больше того, вредили, предавали на каждом шагу, а после смерти поэта лгали, стараясь обелить себя.

Из ближайшего окружения Пушкина его враг № 1 — Вяземский.

Пушкин и Вяземский расходились по некоторым вопросам современной политики и литературы; Яшин стремится доказать, что они расходились всегда и во всем. Это мнение внушается читателю эпитетами «так называемый друг», «не в меру усердные друзья-сотрудники» (среди них и Вяземский) и ироническими репликами об «умилительной стыдливости» Вяземского или о «непрошенном усердии», с которым Жуковский и Вяземский «бросились охранять честь покойного и его вдовы».[24] Словесные внушения окружаются псевдофактическим материалом, т. е. материалом, поданным и истолкованным заведомо предвзято.

С середины 20-х до 40-х годов литературная и общественная позиция Вяземского претерпела значительные изменения. Вначале это литературный единомышленник Пушкина, с подозрительной репутацией «либерала», находившийся, как и Пушкин, под тайным надзором полиции; к концу 30-х годов его либерализм тускнеет, а в 40-х он отрекается от идей своей молодости и постепенно примыкает к врагам демократии. Для Яшина характер и позиция Вяземского статичны. Высказывания 40-х годов используются для реконструкции его отношений с Пушкиным в 1826-м и в 1836 году, а «восстановленные» таким образом эмоции, в свою очередь, обретают силу документа, определяющего мнения 40-х годов. Яшин считает, что отношения Пушкина и Вяземского были замаскированной враждой, и пытается выявить эту вражду. Факты втискиваются в прокрустово ложе концепции.

В 1827 году Вяземский выступил с развернутой статьей о «Цыганах». Статья поднимала проблемы, связанные с романтической эстетикой и с особенностями романтизма Пушкина, и являлась одним из наиболее значительных суждений прижизненной критики о Пушкине. В общую высокую оценку поэмы как лучшего и наиболее зрелого из напечатанных произведений Пушкина вплеталось несколько критических фраз. Сам Вяземский считал, что они дали Пушкину повод для эпиграммы «Прозаик и поэт».[25] Игнорируя существо статьи Вяземского, Яшин видит только эти критические фразы и считает, что вся критика Вяземского — это ответ на «меткие и справедливые эпиграммы Пушкина».[26] Таких эпиграмм мы не знаем, но Яшин считает, что они должны быть, поэтому Вяземский объявляется адресатом эпиграмм «Дружба» и «Соловей и кукушка». Доказательством служат ссылки на интуицию («...изучая материалы последних месяцев жизни поэта, *невольно начинаешь ощущать*, что в отношениях между Пушкиным и Вяземским не все благополучно»),[27] а также эмоциональные внушения типа «нетрудно догадаться, кто обладал всеми этими превосходными качествами»[28] (по поводу «Дружбы») и наукообразные манипуляции с фактами и датами. Вяземский 18 октября 1825 года просит у Пушкина стихов для альманаха, который собирается издавать М. П. Погодин (XIII, 239). Пушкин с Погодиным еще не знаком (познакомились они только после возвращения поэта из ссылки 11 сентября 1826 года), но не считает возможным отказать Вяземскому. «Ты приказывал, моя радость, прислать тебе стихов для какого-то альманаха (чорт его побери), вот тебе несколько эпиграмм, у меня их пропасть, избираю невиннейших» (XIII, 245). Среди этих «невиннейших» — «Дружба» и «Соловей и кукушка». Правда, письмо с эпиграммами послано в конце ноября, а цензурное разрешение на альманах Погодина «Урания» подписано 26 ноября, но издатели имели право давать в цензуру отдельные статьи дополнительно (так и поступил, конечно, Погодин с эпиграммами Пушкина). Однако Яшин

[23] Пушкин в письмах Карамзиных 1836—1837 годов, стр. 165.

[24] «Нева», 1968, № 6, стр. 192, 181; 1969, № 3, стр. 179, 180.

[25] См: Н. Лернер. Распутанное недоразумение. «Русский библиофил», 1913, № 7, стр. 87—92.

[26] «Нева», 1968, № 6, стр. 182.

[27] Там же, стр. 181—182 (курсив мой, — *Я. Л.*).

[28] Там же, стр. 183.

lib.pushkinskijdom.ru

считает, что «эпиграммы должны были быть высланы Пушкиным самому Погодину не позднее конца октября, сразу же после получения просьбы Вяземского», т. е. что Пушкин каким-то образом навел справки о Погодине, добыл его адрес и сразу же, потихоньку от Вяземского, отправил ему эпиграммы, при этом, очевидно, просил Погодина держать получение эпиграмм в тайне, а потом вторично послал их самому Вяземскому для передачи тому же Погодину, чтобы князю было ясно, в кого они метят.

Метод исследования уже знакомый: высказывается предположение (о посылке эпиграмм самому Погодину), подкрепляется эмоциональной убежденностью автора и через несколько строк становится неоспоримым фактом, подтверждающим концепцию. «Так зачем же было высылать их Вяземскому вторично, если здесь у Пушкина не было нарочитой цели?» — риторически вопрошает Яшин. Еще примеры. Яшин пишет: «Это было то знаменитое пушкинское письмо (письмо от ноября 1825 года (XIII, 243—244). — *Я. Л.*), где он, защищая Байрона писал Вяземскому...»,[29] но Пушкин ни от кого Байрона не защищал. Вяземский жалел, что утеряны записки Байрона, а Пушкин отвечал, что жалеть не нужно, потому что «толпе» не обязательно знать подробности интимной жизни великого человека. Эту любопытствующую мещанскую публику Пушкин называет «подлецами». Яшин в этом снова видит «подтекст и параллели». «Подлецы» — значит сам Вяземский. В эпиграмме «Соловей и кукушка» Пушкин высмеивает модную унылую элегию. «Бестолковая кукушка», «элегические ку-ку», «накуковали нам тоску» — это, по Яшину, тоже о Вяземском, хотя жанр элегии не характерен для Вяземского. Баратынский, которого Пушкин считал первоклассным элегиком (XIII, 34), писал поэту об этой эпиграмме: «...как ты отделал элегиков в своей эпиграмме! Тут и мне достается — да и поделом...» (XIII, 254). Но, оказывается, эту мысль навеял Баратынскому тот же Вяземский «в целях маскировки». а в качестве основания для столь смелого предположения Яшин приводит слова Баратынского из этого же письма: «Я часто вижу Вяземского. На днях мы вместе читали твои мелкие стихотворения...»

Яшину «неведомо, почему» переписка Пушкина и Вяземского «вдруг оборвалась на полгода» (с декабря 1825 года до конца апреля—начала мая 1826 года), и он «пробует разобраться». Но стоит ли «разбираться», приводить такое количество ничего не доказывающих цитат и строить столько предположений! Переписка оборвалась не «вдруг», а после декабрьского восстания. Первая половина 1826 года прошла как для Пушкина, так и для Вяземского в ожидании правительственных репрессий; близость обоих ко многим участникам декабристского движения вызывала опасения, что они оба могут подвергнуться строгой опале. Остерегаясь перлюстрации, они прекратили переписку. В эти пять месяцев Пушкин переписывался открыто только с Плетневым (три письма), который вел его издательские дела, и с Жуковским (два письма), причем лойяльность обоих была вне сомнений. Были еще три письма к Дельвигу, но все три посланы с оказией, так же не по почте было послано и первое письмо к Вяземскому после перерыва (Дельвиг жил в Петербурге, а Вяземский — в Москве). В начале этого письма Пушкин прозрачно намекает и на причину молчания — осторожность: «Милый мой Вяземский, ты молчишь, и я молчу; и хорошо делаем — потолкуем когда-нибудь на досуге» (XIII, 274).

Вяземскому приписывается стремление очернить Пушкина после смерти. В своих воспоминаниях Вяземский пишет о сложном характере Пушкина, о том, что поэт не обладал даром всепрощения и что «царапины, нанесенные ему с умыслом или без умысла, не скоро заживали у него».[30] Яшин видит в этой фразе подтекст, свидетельствующий об «уязвленной гордыне»[31] Вяземского, но ведь именно таков и был характер поэта. Обиду на Ф. Толстого Пушкин пронес через все годы ссылки, а черновики многих его лирических стихов показывают, как постоянно мысль поэта возвращалась к нанесенным в юности «царапинам».

Отношение Вяземского к творчеству Пушкина в 40-х годах также определяется комплексом, состоящим из «уязвленной гордости», «зависти и тщеславия». Яшин цитирует письмо Плетнева к Я. К. Гроту от 28 января 1843 года: «Хотят напечатать все полемические статьи Пушкина. Одоевский на это настоит, а Вяземский против этого». И вслед за этим в качестве мотива приводится цитата из другого письма Плетнева о Вяземском: «Он все толкует со мной об издании своих сочинений».[32] Соседство двух цитат должно подтвердить, что мнением Вяземского руководят «тщеславие и зависть». В действительности первая цитата оборвана. Дальше следует: «Он (Вяземский, — *Я. Л.*) говорит, что эти беззубые господа (Краевский с братией) хотят кусать других зубами Пушкина. Остаток вечера я с Вяземским провел у Н. Пушкиной. Это был канун смерти ее мужа...»[33]

---

[29] Там же, стр. 182, 183.
[30] П. А. Вяземский, Полное собрание сочинений, т. I, СПб., 1878, стр. 159.
[31] «Нева», 1968, № 6, стр. 182.
[32] Там же, 1969, № 3, стр. 179.
[33] Переписка Я. К. Грота с П. А. Плетневым, т. II. СПб., 1896, стр. 4.

lib.pushkinskijdom.ru

Позиция Вяземского однозначна — он против использования имени и полемики Пушкина в современной литературной и политической борьбе. Метод усеченных цитат и произвольного монтажа, которым пользуется Яшин, не способствует установлению истины.

Еще один обвинительный акт составлен Яшиным против секунданта и друга Пушкина Данзаса. В основе его — стремление доказать, что дуэль велась не по правилам, поведение секундантов не соответствовало дуэльному кодексу, что д'Аршиак и Дантес вели себя бесчестно, а Данзас шел у них на поводу. Иначе говоря, дуэль Пушкина была убийством, организованным Геккернами, которое Данзас не смог разоблачить. Исходными данными является поведение Геккернов в ноябре, когда они всячески противились дуэли, и в январе, когда, по мнению Яшина, они «вдруг» решились на поединок.

Яшин называет вызов Геккерна «игрой ва-банк», к которой «был примешан и какой-то нечистый расчет, ибо была же на чем-то основана самоуверенность в благополучном для них исходе дуэли».[34] Свои подозрения он строит: 1) на письме Геккерна к Пушкину с вызовом, в котором он находит «решительный и отважный тон» и «угрозы» (например: «я найду средство научить вас уважению»), 2) на словах Дантеса, переданных В. Соллогубом: «Он говорил, что чувствует, что убьет Пушкина, а что с ним могут делать, что хотят: на Кавказ, в крепость — куда угодно», и 3) на разговоре Дантеса с женой утром в день дуэли, когда тот сказал, что «боится, что будет арестован».[35] При этом Яшин «забывает», что разговор с Соллогубом состоялся еще в период ноябрьского конфликта, когда, как пишет он сам, Геккерны «всеми способами отделывались от вызова Пушкина, прося отсрочки».[36] Тон письма Геккерна определялся его содержанием — это был картель, и оскорбленная сторона пыталась сохранить достоинство. Слова же Дантеса о возможном аресте скорей всего являлись непонятым Екатериной намеком, сделанным, может быть, с расчетом предотвратить дуэль. В январе, как и в ноябре, Геккерны не рвались в бой. Именно этим объясняется, почему Пушкин, приняв твердое решение о поединке, постарался сделать все, чтобы избежать возможных помех. Его решимостью драться вызван и оскорбительный тон письма к Геккерну, и выбор секундантом Данзаса, человека, который не принадлежал к его кругу и поэтому меньше, чем кто-либо другой, мог сделать для предотвращения дуэли.

Обвинения против Данзаса строятся на основе дуэльного кодекса. Яшин сообщает, что кодекс предписывал секундантам осмотреть одежду противника, пригласить врача на место дуэли, а непосредственно после нее составить подробный протокол поединка. Ни одно из этих правил не было выполнено.[37]

Чтобы соотнести поступки Данзаса с дуэльным кодексом, необходимо выяснить, как относился к дуэльному кодексу сам Пушкин. В день дуэли в 10 часов утра у Пушкина еще не было секунданта, и в ответ на настойчивые напоминания д'Аршиака поэт писал, что он «не согласен ни на какие переговоры между секундантами», потому что не хочет «посвящать петербургских зевак» в свои семейные дела, что своего секунданта он привезет лишь на место встречи и даже согласен заранее принять секунданта, которого выберет ему Геккерн, а также предоставляет противнику выбор часа и места. «По нашим, по русским обычаям, — заключает поэт, — этого достаточно» (XVI, 225—226). Это было демонстративное противопоставление дуэльного законодательства бытующей практике поединков в России, а Пушкин был опытным дуэлянтом.

Отказ Данзаса от осмотра одежды Дантеса Яшин называет «игрой в благородство».[38] Нам кажется, что слово «игра» следует вычеркнуть. Мы не знаем ни одной дуэли и ни одного литературного описания дуэли, когда бы секунданты осматривали одежду противников, — подобная проверка могла поставить проверяющего в смешное положение, вызвать пересуды, возмущение и даже новую дуэль. В качестве примера «неукоснительного выполнения» правил дуэли Яшин приводит поединок Шереметева с Завадовским, когда «Завадовский отдал своему секун-

[34] «Нева», 1969, № 12. стр. 178.

[35] Там же, стр. 179.

[36] Там же.

[37] Яшин называет три дуэльных кодекса, известных в пушкинское время («Нева», 1969, № 12, стр. 178). В одном из них (Chatauvillard. Essai sur le duel. Paris, 1836) присутствие врача предусматривается только в случае «поединка при одном заряженном пистолете» (стр. 79), «протоколом» поединка называются условия дуэли, составленные секундантами, а составление протокола после поединка не упоминается вовсе. Автор кодекса рекомендует противникам «не сходиться ближе 15-ти шагов». В случаях «исключительного поединка» расстояние может быть уменьшено вплоть до выстрела в упор, но автор советует «в целях человечности не сходиться ближе, чем на 10 шагов» (стр. 74) — именно таким было расстояние между барьерами на дуэли Пушкина и Дантеса. При «исключительных дуэлях» разрешаются также отступления от правил кодекса, и ход поединка определяется условиями, составленными секундантами.

[38] «Нева», 1969, № 12, стр. 192.

lib.pushkinskijdom.ru

данту Кавелину часы, чтобы ничем не быть защищенным».[39] Поведение Завадовского — скорее бравада, чем следование кодексу. Пушкин во время дуэли имел на себе часы,[40] а Лермонтов перед дуэлью взял у Е. Г. Быховец на счастье и положил в карман золотое бандо,[41] и, однако, мы не сомневаемся в их благородстве. Возможно, что протокол, составленный на месте, прибавил бы некоторые подробности к нашему знанию обстоятельств поединка, но вряд ли следует обвинять друга Пушкина в том, что он «даже не знал толком, куда ранен Дантес, следовательно, и не осматривал его, хотя должен был настоять на составлении протокола поединка».[42] У Данзаса была другая забота — скорей доставить раненого Пушкина домой.

Отсутствие врача причинило Пушкину лишние страдания, но нельзя писать, что это «сыграло трагическую роль», — поэт был ранен смертельно.

Рассуждения об осмотре одежды связаны в статье с проблемой панциря на Дантесе. О панцире писалось достаточно, и нет необходимости повторять снова всю легенду, детально изложенную Яшиным. Версия эта была решительно отвергнута криминалистами и пушкинистами.[43] В последней статье Яшин выдвигает новую версию: вместо кольчуги и панциря — появляется кираса. Для подкрепления версии проводится скрупулезное исследование со ссылками на архивные документы — исходящие журналы Кавалергардского полка с записями результатов испытания кирас как защитного средства от холодного и огнестрельного оружия. Мы узнаем, что кирасы испытывались в 1835—1836 годах в полку, где служил Дантес, что одно из испытаний было проведено 18 мая 1836 года, т. е. всего за восемь месяцев до дуэли, и еще много других подробностей (например: где можно было заказать кирасу, сколько она могла стоить, кто и по чьим заказам их изготовлял),[44] остается неясным только одно: каким образом можно было кирасу (а в 30-е годы они изготовлялись из кованого железа) запрятать под военный мундир или военный сюртук, не изменив своего внешнего вида? Сведения, которые приводит Яшин, интересны для истории военного костюма и военного дела, но не имеют и не могут иметь отношения к дуэли. Существует достаточное число свидетельств, что пуля Пушкина рикошетировала от пуговицы на одежде Дантеса.

Пуговица также служит материалом, подкрепляющим концепцию о нарушении дуэльного кодекса и вине Данзаса. О пуговице пишут многие современники (Жуковский, Вяземский, С. Н. Карамзина, Либерман, Люцероде), и Яшин вынужден признать, что это «в какой-то мере реальный факт».[45] Но одни (Карамзина) упоминают о сюртуке,[46] другие (Либерман) — о мундире, третьи (Жуковский) — о «пуговице, которою панталоны держались на подтяжке против ложки».[47] Яшин в этих противоречиях усматривает связь с нарушением дуэльного кодекса. Геккерн не упомянул о пуговице в донесении своему министру иностранных дел. Яшин видит в этом злой умысел. «Да выгодно ли было Дантесу и Геккерну распускать слухи о пуговице? — спрашивает он. — Ведь по кодексу дуэли одежда противников должна соответствовать правилам, т. е. на них не может быть крахмального белья и верхнего платья из плотной ткани, не говоря уже о предметах, способных задержать пулю».[48] По-видимому, к последним Яшин относит и пуговицы. Пуговица становится средством (для Вяземского и Жуковского) «отвести упреки от секунданта Пушкина Данзаса». «Версия о пуговице как-то уравновешивала шансы, не давала причины попенять Данзасу. Возможно, поэтому пуговица с мундира Дантеса (у Либермана) перекочевала на его панталоны (у Жуковского и Вяземского). В первом случае это было бы нарушением правил дуэли, во втором — случайность».[49] Все это рассуждение вызывает недоумение: как представляет себе Яшин одежду офицера Дантеса, если бы перед поединком ему пришлось спороть пуговицы?

---

[39] Там же, стр. 191.

[40] Об этом свидетельствует В. А. Нащокина (см.: «Новое время», 1898, № 8129, 14 октября).

[41] М. Ю. Лермонтов в воспоминаниях современников. Изд. «Художественная литература», М., 1964, стр. 354, 355.

[42] «Нева», 1969, № 12, стр. 192.

[43] Сводку данных см. в нашей статье «Новые материалы для биографии Пушкина, опубликованные в 1963—1966 годах» (стр. 380—381).

[44] В конце рассуждения о кирасах — вывод: «Все эти документы говорят, что сделать соответствующее надежное приспособление было не очень трудно. Но обращался ли Геккерн к услугам мастеров? У нас таких сведений нет» (стр. 189). Напомним М. И. Яшину, что его сомнения разрешаются на стр. 188 его же статьи, где он пишет, что Дантес на одном из портретов изображен в кирасе. Это вполне понятно, потому что кираса была одной из форм одежды Кавалергардского полка.

[45] «Нева», 1969, № 12, стр. 186.

[46] Пушкин в письмах Карамзиных 1836—1837 годов, стр. 168.

[47] П. Е. Щеголев. Дуэль и смерть Пушкина, стр. 178, 405.

[48] «Нева», 1969, № 12, стр. 186.

[49] Там же, стр. 187.

lib.pushkinskijdom.ru

Упоминавшийся уже дуэльный кодекс Шатовийара обязывал противников показать секундантам, «что никакое постороннее тело не может предохранить его от пули».[50] Этим «посторонним телом» не могли считаться пуговицы, так как при дуэли на пистолетах противники оставались в верхнем платье,[51] а верхнее платье офицера — это его форма (сюртук или мундир) с форменными пуговицами на ней. Различия в показаниях современников объясняются скорее всего тем, что они не придавали значения этой спасительной для противника Пушкина пуговице. В отдельных случаях противоречия появились вследствие неточности перевода. Либерман писал не о «пуговице мундира», а о «форменной пуговице» (un bouton d'uniforme). Также и Софья Карамзина упоминала не «пуговицу на сюртуке», а «пуговицу с его платья» («un bouton de son habit»).

Работа Яшина — это не столько история дуэли, сколько собрание концепций и точек зрения автора. Поэтому многие эпизоды повторяются, причем иногда в разных интерпретациях. Когда автор стремится датировать письмо Пушкина к Геккерну 25 января,[52] он говорит о трусости и растерянности Геккерна, когда же он выдвигает гипотезу о нарушениях дуэльного кодекса, — поведение Геккерна становится решительным и даже вызывающим. Столь же чудесные превращения происходят и с самим письмом Пушкина. В № 2 «Невы» Яшин приводит слова Пушкина, который называл свое письмо Геккерну «местью единственной в своем роде»,[53] в № 12 — забывает, как квалифицировал письмо Пушкин, и удивляется, почему Геккерны ответили на него вызовом. Он считает, что письмо поэта не могло быть основанием для вызова, потому что содержало только «точное определение гнусных и подлых происков Геккерна и Дантеса».[54] Действительно, Пушкин не клеветал, но его письмо было написано с расчетом оскорбить противника и вынудить его драться. Для Яшина письмо перестало быть «местью», а такие определения, как «плут и подлец», «подобно бесстыжей старухе», «трусость и пошлость», «отечески сводничали», стали недостаточно оскорбительными, потому что это противоречило новой концепции вызова. Основанием для вызова, по мнению Яшина, послужило не письмо Пушкина, а «приезд Геккерна» и «ссора на лестнице» 25 января, о которых упоминает Жуковский.[55] Яшин предполагает, что Геккерн, уже получив письмо Пушкина, «приезжал мириться», но встретил, «по-видимому, со стороны поэта такую непримиримость (и, весьма возможно, оскорбление действием)», что вынужден был «поставить на карту жизнь... Дантеса».[56] Любопытно, что в следующем номере журнала предположение об «оскорблении действием» уже становится неоспоримым фактом, однако в исследовательской запальчивости Яшин забывает, что оно послужило причиной вызова и пишет: «Даже оскорбление действием, о котором мы говорили выше, Геккерн спустил Пушкину».[57] Формальный вызов, полученный Пушкиным 26-го, объявляется запоздалым, а слово «спустил» возникает как следствие новой идеи Яшина — кирасы

Бедой автора является крайняя растянутость его работы — она печаталась в «Неве» на протяжении двух лет. За это время у автора возникали новые мысли и концепции, новые объяснения причин и следствий. Поэтому у читающего работу не от номера к номеру, а подряд возникает еще больше загадок и недоумений, чем их осталось в истории дуэли.

В краткой рецензии невозможно остановиться на всех противоречиях М. И. Яшина. Можно только пожалеть, что документальные находки, добытые в результате кропотливых и настойчивых архивных разысканий, действительно обогащающих наше знание жизни Пушкина, тонут среди необоснованных предположений, произвольных интерпретаций и неудачных попыток исследовать литературные и журнальные отношения Пушкина.

---

[50] Chatauvillard. Essai sur le duel, p. 46.

[51] Верхнее платье снималось только при дуэлях на саблях, при этом противникам разрешалось при желании оставлять подтяжки (Chatauvillard. Essai sur le duel, p. 67). В. Н. Карамзин, рассказывая брату о своей дуэли (на саблях) с К. К. Толем, писал: «Если бы помочи не послужили мне кирасой, удар, который я получил в грудь, думаю, разрубил бы меня надвое...» (Пушкин в письмах Карамзиных 1836—1837 годов, стр. 160). Запрещение иметь крахмальное белье, о котором пишет Яшин, также относилось только к дуэлям на саблях.

[52] В последнем издании писем Пушкина письмо датировано 26 января. Детальное обоснование датировки дано в комментариях В. Э. Вацуро и Н. В. Измайлова. См.: А. С. Пушкин. Письма последних лет. 1834—1837. Изд. «Наука», М.—Л., 1967, стр. 354—357.

[53] «Нева», 1968, № 2, стр. 190.

[54] Там же, 1969, № 4, стр. 177.

[55] Там же, стр. 181; ср.: И. Боричевский. Заметки Жуковского о гибели Пушкина. В кн.: Пушкин. Временник Пушкинской комиссии, 3. Изд. АН СССР, М.—Л., 1937, стр. 375.

[56] «Нева», 1969, № 4, стр. 181.

[57] Там же, № 12, стр. 178.

lib.pushkinskijdom.ru

Благородный пафос статьи Яшина — разоблачение врагов поэта, и выступать против него — задача неблагодарная. По крупицам, ради конечного торжества справедливости, восстанавливают исследователи истинную историческую картину последних месяцев жизни поэта. Интерес к деталям этой картины достаточно велик, и его не следует подстегивать сенсациями, в результате которых поэт и его друг «храбрый Данзас» выглядят простофилями, не сумевшими разглядеть кирасу под сюртуком противника.

История рассудила поэта и его врагов, и ее драматические страницы незачем превращать в эффектную мелодраму. В ходе поединка никакой тайны не было. Пушкин был отличный стрелок, но Дантес успел выстрелить долей секунды раньше.

Е. М. ДОБРУШКИН, Я. С. ЛУРЬЕ

ИСТОРИК-ПИСАТЕЛЬ ИЛИ ИЗДАТЕЛЬ ИСТОЧНИКОВ?

(К ВЫХОДУ В СВЕТ АКАДЕМИЧЕСКОГО ИЗДАНИЯ «ИСТОРИИ РОССИЙСКОЙ» В. Н. ТАТИЩЕВА) *

Вышел из печати последний, седьмой том «Истории Российской» Василия Никитича Татищева, изданный Институтом истории Академии наук. Завершение научного издания этого выдающегося памятника — важное событие и для историков и для филологов. Какой науке принадлежит труд Татищева — историографии или истории литературы и общественной мысли XVIII века? Сам Татищев в «Предъизвесчении» к своему труду не разграничивал понятий «историк» и «писатель», говоря: «Что же история в себе заключает, то кратко сказать не можно, ибо обстоятельства и намерения писателей разнствуют...» (I, 79). В этом отношении он не был оригинален, разделяя общепринятое в XVIII веке представление об истории и литературе как двух равноправных сферах словесных наук.

До сих пор филологи и историки не имели в своем распоряжении сколько-нибудь полного текста татищевского труда. Издание 1768—1784 годов, осуществленное Г. Ф. Миллером и А. В. Олсуфьевым в четырех книгах, включало три части «Истории Российской» и было доведено до середины XV века; издание это передавало (далеко не удовлетворительно даже с точки зрения научных требований того времени) последнюю версию труда В. Н. Татищева. В 1847—1848 годах в «Чтениях» Общества истории и древностей российских была опубликована по единственной, не имеющей имени автора, рукописи четвертая часть (пятая книга) «Истории», доведенная до конца XVI века.

Новое издание «Истории Российской», как справедливо отметил один из его редакторов С. Н. Валк (VII, 5), смогло появиться в свет прежде всего благодаря тому, что в государственных хранилищах после революции впервые оказались основные списки «Истории»; к началу издания 1962 года ученые располагали более чем 20 рукописями татищевского сочинения; это обстоятельство дало возможность издать «Историю Российскую» по-настоящему научно.

Том I нового издания содержит первую часть татищевского труда, посвященную древнейшей истории Руси (до 860 года). В этой части («Предъизвесчении») В. Н. Татищев дает определение предмета и задач исторической науки, характеризует использованные им источники, излагает историю славян. Первая часть имеет большое значение для изучения мировоззрения и научных взглядов первого русского историка. Тома II—III заключают в себе вторую часть труда Татищева (1—18-я и 19—37-я главы) до «нашествия Батыева» — в его второй, изданной в XVIII веке редакции (опубликованной теперь по 7 спискам). Том IV содержит первую, до сих пор не публиковавшуюся редакцию «Истории» и в основном соответствует предшествующим томам II—III (до «пришествия Батыева»); в начале его помещено «Предъизвесчение» в более ранней (и краткой) редакции, чем та, которая читается в томе I. Помещение текста этой редакции в том IV нового издания представляется нам не совсем удобным (уместнее было бы поместить ее перед томами II—III, поскольку она хронологически предшествовала 2-й редакции, изданной в этих томах); однако вопрос этот, конечно, не имеет принципиального значения. Тома V и VI включают соответственно третью и четвертую части «Истории» В. Н. Татищева (т. V — 38—56-я главы о княжении Ярослава Всеволодовича до Василия III; т. VI — остальные главы до избрания на престол Михаила Федоровича Романова). В седьмом томе опубликованы различные материалы В. Н. Татищева, относящиеся к его «Истории Российской»: переводы с немецкого

---

* В. Н. Татищев. История Российская в семи томах, тт. I—VII, Изд. «Наука», М.—Л., 1962—1968.

lib.pushkinskijdom.ru

языка ранней редакции «Предъизвесчения» и примечаний ко второй части «Истории», материалы к «Истории Российской» («Дела, до гистории политической Росискаго государства касающиеся», «Царство царя Михаила Федоровича», правка В. Н. Татищевым Степенной книги и второй части Львовской летописи и др.), «Собрание законов древних русских», замечания историка на книгу Страленберга и на другие работы. Бо́льшая часть этих материалов публикуется впервые и несомненно имеет большое значение для изучения творческой лаборатории В. Н. Татищева.

Издание «Истории Российской» — плод большого и самоотверженного труда его участников — ответственных редакторов А. И. Андреева, М. Н. Тихомирова и особенно С. Н. Валка (руководителя всей текстологической работы по изданию «Истории»), а также И. В. Валкиной, М. П. Ирошникова, Т. М. Новожиловой и З. Н. Савельевой, готовивших текст к печати. Заключая свою вводную статью к последнему тому «Истории», С. Н. Валк пишет: «Надо думать, что настоящее издание послужит новым толчком к должному усилению уже явно определившегося в наши дни роста интереса к деятельности В. Н. Татищева и поможет выяснить все значение его основополагающего для нашей научной историографии великого труда» (VII, 29). Какие же возможности для исследователей открывает новое издание «Истории Российской»?

До сих пор «проблема Татищева» занимала главным образом историков, подходивших к труду просветителя XVIII века с конкретно-практической точки зрения: как к источнику сведений по истории древней Руси. С этим и была связана проблема достоверности так называемых «татищевских известий», т. е. тех сведений «Истории Российской», которые встречаются только в татищевском труде и не известны по другим памятникам. При таком подходе «История Российская» воспринимается исследователями, в сущности, не как историческое произведение XVIII века, а скорее как издание (или, в худшем случае, пересказ) исчезнувших древних источников.

В какой мере фрагменты из источников, переданные Татищевым, заслуживают доверия и могут быть использованы? Достоверность «татищевских известий» не раз вызывала споры в историографии. Весьма скептически относился к ним Н. М. Карамзин — он не ставил вопроса об источниках этих известий, считая их просто «изобретениями» и «выдумками».[1] Такое отношение Карамзина к «Истории Российской» было связано с характерным для историографа недоверием к поздней традиции вообще и с его стремлением опираться на наиболее древние (по возможности «харатейные», пергаменные) памятники. Другой виднейший историк XIX века, С. М. Соловьев, в противовес Карамзину широко привлекал В. Н. Татищева, настаивая на том, что сведения из его труда, не противореча летописным данным, удовлетворительно объясняют некоторые факты.[2] Как и у Карамзина, отношение С. М. Соловьева к известиям Татищева было связано с общими источниковедческими воззрениями: главным принципом «высшей критики» источника историк считал сопоставление его показаний с общим ходом «народной жизни» и «духом народным». Соответствие с этим духом позволяет считать достоверным даже такое известие, «о котором знает только источник мутный и ничего не знает источник первостепенный».[3]

На новую почву вопрос о «татищевских известиях» был поставлен А. А. Шахматовым. А. А. Шахматов сопоставил вторую (печатную) редакцию «Истории» с ее первой, тогда еще не изданной редакцией и обнаружил ряд характерных добавлений, сделанных В. Н. Татищевым при обработке текста. «Сравнение второй редакции с первой подтверждает обвинение в том, что многое в этой второй (печатной) редакции „изобретено“ Татищевым...» — заключил А. А. Шахматов. Упомянув мнение Н. М. Карамзина о склонности Татищева «изобретать древние предания и рукописи», А. А. Шахматов писал, что от этого подозрения В. Н. Татищева «не могут спасти основывающиеся на вероятностях исследователи» (в примечании А. А. Шахматов называл С. М. Соловьева и К. Н. Бестужева-Рюмина).

---

[1] Н. М. Карамзин. История государства Российского, т. I. Изд. 2-е, СПб., 1818, стр. XXVII—XXIX, прим. 347, 385, 420, 455, 463, 486; т. II, прим. 9, 17, 65, 115, 121, 128, 131, 133, 145, 148, 156, 167, 170, 176, 179, 186, 189, 190, 208, 214, 222, 225, 229, 239, 247, 255, 256, 263, 264, 266, 269, 270, 278, 279, 296, 307, 308, 319, 331, 366, 373, 375, 399, 415, 424 и мн. др.

[2] С. М. Соловьев. История России с древнейших времен, кн. I (тт. 1—2). Госполитиздат, М., 1959, стр. 175, 318; кн. II (тт. 3—4), 1960, стр. 116. Ср.: С. Соловьев. Писатели русской истории XVIII века. «Архив историко-юридических сведений, относящихся до России, изд. Н. Калачевым», кн. II, половина первая, 1855, стр. 20—21, 25.

[3] С. М. Соловьев. История России с древнейших времен, кн. V (тт. 9—10), 1961, стр. 361—362 (конкретно С. М. Соловьев имел в виду в этом случае поздние источники по истории Украины XVII века). Ср.: С. М. Соловьев. Начала русской земли. В кн.: Сборник государственных знаний под ред. В. П. Безобразова, т. VII. СПб., 1879, стр. 7.

lib.pushkinskijdom.ru

Предполагая однако, что все «изобретения» Татищева свойственны только второй редакции его труда и что «ничего изобретенного самим Татищевым не найдется в первой его редакции», А. А. Шахматов видел главную и первоочередную задачу исторической науки в «критическом издании» труда Татищева — таком, которое отразило бы и первую и вторую редакцию.[4]

Теперь эта задача, поставленная А. А. Шахматовым, решена — критическое издание «Истории» Татищева вышло в свет. В какой же мере это издание помогает решить филологические и историографические проблемы, связанные с использованием известий Татищева?

Прежде всего новое издание делает широко доступной для читателей первую редакцию труда Татищева. Если раньше для определения того, на какой стадии построения татищевского труда появилось то или иное известие, историк должен был обращаться к архивам, то теперь задача эта облегчается — первая редакция основной части «Истории» (до «нашествия Батыева») опубликована в ее четвертом томе (хуже обстоит дело с дальнейшим текстом — он дошел только в одной, окончательной редакции). В связи с этим мы уже сейчас, по выходе нового издания, имеем возможность установить происхождение многих ярких и оригинальных мест труда В. Н. Татищева.

Проверка эта дает довольно любопытные результаты — «татищевские известия», наиболее охотно используемые историками, чаще всего оказываются именно известиями второй редакции его труда. Так, например, широко привлекавшееся в нашей историографии (А. Л. Монгайт, А. Г. Кузьмин и др.) известие о торговом договоре Владимира с волжскими болгарами в 1006 году[5] совершенно отсутствовало в первой редакции «Истории» (IV, 141—142). С рассказом о договоре 1006 года тесно связан другой, используемый теми же авторами рассказ — о жалобах «болгар торгуючих» русским князьям на разбойников в 1088 году.[6] А между тем и этот рассказ отсутствует в первой редакции (IV, 160 — здесь говорится только о нападении болгар на Муром без всякой мотивировки) и появляется во второй (II, 95—96). Нет в первой редакции и известия о том, будто рязанские князья, призванные Юрием Долгоруким на помощь против Изяслава Киевского. «по свойству немедленно о том Изяславу Давидовичу дали известие» (III, 40; ср. IV, 240),[7] ничего не говорится о вмешательстве рязанского князя Ярослава в церковные дела в 1198 году (III, 166; ср. IV, 326) [8] и т. д.

Ко второй редакции труда В. Н. Татищева восходят не только отдельные новые факты, но и большие разделы, очень важные для характеристики литературного стиля «Истории Российской». Именно здесь, например, появилась интереснейшая «портретная галерея» князей XII века. Б. А. Рыбаков, посвятивший этой «галерее» особый раздел своей книги «Древняя Русь», отвергал принадлежность ее творчеству Татищева, видя в ней фрагменты древнерусского памятника — сочинения «боярина-летописца» XII века Петра Бориславича, использованного историком XVIII века.[9] Следует заметить однако, что наиболее выразительные портреты этой «галереи» появляются лишь во второй редакции труда Татищева. Например, в первой редакции «Истории Российской» о Юрии Долгоруком сказано только: «Бысть муж воин и не миролюбив, во владение его междо всеми князи велие смятение и кровопролитие христианом бысть» (IV, 250). Вместо этого во второй редакции дается подробный портрет: «Сей великий князь был роста немалого, толстый, лицем белый, глаза не вельми великии, нос долгий и накривленный, брада малая, великий любитель жен, сладких писч и пития...» (III, 60). В первой редакции еще не было никакого портрета или характеристики Ростислава Мстиславича (III, 83; ср. IV, 271); отсутствовали появившиеся во второй редакции упреки князю Изяславу Мстиславичу за следование советам «молодых и неискусных в воинстве людей» (II, 192—193; ср. IV, 220). Любопытные дополнения были внесены и в характеристику Всеволода Ольговича: из-за несклонности этого князя к государственным «расправам» после его смерти, согласно второй редакции, «едва кто по нем, кроме баб любимых, заплакал, а более были ради» (II, 162; ср. IV, 201). «Портреты» второй редакции «Истории» не только существенно дополняют текст первой редакции — иногда они прямо противоречат характеристикам первой редакции, превращая положительных персонажей в отрицательных.[10]

---

[4] А. А. Шахматов. К вопросу о критическом издании Истории Российской В. Н. Татищева. «Дела и дни», 1920, кн. 1, стр. 94—95.

[5] А. Л. Монгайт. Рязанская земля. Изд. АН СССР, М., 1961, стр. 327; А. Г. Кузьмин. Рязанское летописание. Изд. «Наука», М., 1965, стр. 65.

[6] А. Л. Монгайт. Рязанская земля, стр. 339; А. Г. Кузьмин. Рязанское летописание, стр. 64—65.

[7] А. Г. Кузьмин. Рязанское летописание, стр. 95.

[8] Там же, стр. 127—129.

[9] Б. А. Рыбаков. Древняя Русь. Сказания, былины, летописи. Изд. АН СССР, [М., 1963], стр. 341—345.

[10] Ср., например, положительную характеристику Святополка Изяславича в 1-й редакции (IV, 179) и совсем иную, в основном отрицательную, — во 2-й

lib.pushkinskijdom.ru

Теперь исследователи имеют текст второй редакции по всем известным в настоящее время спискам, что очень часто дает возможность даже по изданию, не обращаясь к архивам, проследить сам процесс появления в труде Татищева тех или иных известий при написании второй редакции «Истории Российской». Как уже говорилось, в первой редакции «Истории» нет «договора» Владимира с волжскими болгарами 1006 года. В. Н. Татищев, как показал С. Л. Пештич, ввел сначала первый вариант рассказа о переговорах болгар с Владимиром, давшим им грамоты (это слово было потом переправлено историком на «печати») о торговле в русских городах (II, 282, прим. 229—229), потом этот вариант был значительно расширен (печатный текст — II, 69) и, наконец, в публицистическом сочинении Татищева «Представление о купечестве и ремеслах» появилась окончательная и более широкая версия рассказа о договоре Владимира с болгарами.[11] Точно так же видна работа В. Н. Татищева над созданием рассказа 2-й редакции о жалобах болгар на разбойников в 1088 году (историк сначала записал просто перевод этого места по 1-й редакции и даже перешел к следующему сообщению о походе Всеволода к Перемышлю, но потом зачеркнул это, а на вклейке уже записал тот текст, который мы читаем в печатном издании — II, 285, прим. 16—16; ср. II, 95—96). Постепенно расширялся (по сравнению с 1-й редакцией) и рассказ о Святополке Изяславиче. Сперва В. Н. Татищев начал переписывать соответствующий текст 1-й редакции, но на середине остановился, зачеркнул начатую фразу об отношениях князя с женой и сделал значительную вставку, впервые вносящую отрицательные черты в характеристику Святополка. Потом он все это перечеркнул, а на вклейке написал самый подробный вариант, в котором жена князя названа его бывшей «наложницей» и прибавлено, что Святополк, «много ее слушая», терпел от князей «поношение» (II, 287, прим. 171—171; ср. II, 128). Сходные изменения делались и в портрете Всеволода Ольговича (первый вариант соответствовал тексту 1-й редакции — очи «малые», вместо которого после зачеркивания появились «немалые» — II, 289, прим. 129; ср. II, 162) и т. д.

Сопоставление разных редакций «Истории» позволяет установить характер и направленность творческой работы В. Н. Татищева, эволюцию его писательской манеры. Результаты этого анализа не могут быть сведены только к проблеме достоверности или недостоверности конкретных «татищевских известий». Упомянутое выше мнение А. А. Шахматова о дополнениях 2-й редакции как о «татищевских изобретениях» и его догадка об отсутствии таких «изобретений» в 1-й редакции не бесспорны; в историографии последующих лет не раз высказывались иные мнения об обеих редакциях. С одной стороны, С. Л. Пештич — исследователь, особенно много сделавший для текстологического и источниковедческого изучения творчества В. Н. Татищева, пришел к выводу, что уже первая редакция «Истории» (которая, по его мнению, тоже не была самым первоначальным этапом татищевского труда) включала переделки и дополнения летописного текста, сделанные В. Н. Татищевым.[12] С другой стороны, историки, использующие данные второй редакции татищевского труда, предполагают, что Татищев в процессе составления второй редакции вновь обращался к летописным текстам и дополнял по ним свой текст.[13]

Основная задача, встающая перед историком, обращающимся к Татищеву как к источнику, и перед литературоведом, которого интересует творческое лицо самого Татищева и его место в истории общественной мысли и литературы XVIII века, — это задача текстологического исследования труда В. Н. Татищева. Рассмотрение текста любого памятника в целом, комплексность его изучения, обя-

---

(II, 128). Заметим кстати, что это различие в оценках князей, даваемых 1-й и 2-й редакцией, в значительной степени лишает силы аргумент, приведенный Б. А. Рыбаковым в доказательство древнего и летописного происхождения «портретной галереи»: Б. А. Рыбаков подчеркивал, что оценки князей в описаниях Татищева и в тексте Ипатьевской летописи (восходящей, по мнению исследователя, к тому же «летописцу Петру Бориславичу») совпадают (Б. А. Рыбаков. Древняя Русь, стр. 343). Но с Ипатьевской летописью может, естественно, совпадать лишь одна из двух противоположных оценок, данных Татищевым.

[11] С. Л. Пештич. 1) О «договоре» Владимира с волжскими болгарами 1006 года. «Исторические записки», т. 18, 1946, стр. 329 и сл.; 2) Русская историография XVIII века, ч. II. Изд. ЛГУ, 1965, стр. 159—161.

[12] С. Л. Пештич. Русская историография XVIII века, ч. I. Изд. ЛГУ, 1961, стр. 236—243

[13] И. И. Смирнов. Очерки социально-экономических отношений Руси XII—XIII веков. Изд. АН СССР, М.—Л., 1963, стр. 258. И. И. Смирнов отстаивал в данном случае достоверность рассказа о восстании 1113 года, дополненного во 2-й редакции (II, 129) множеством подробностей, отсутствовавших в 1-й редакции (IV, 180). О широте «круга источников» «Истории Российской», «как в первой редакции, так и во второй», писал и А. Г. Кузьмин (Об источниковедческой основе «Истории Российской» В. Н. Татищева. «Вопросы истории», 1963, № 9, стр. 218).

lib.pushkinskijdom.ru

зательная при исследовании древнерусских памятников,[14] столь же необходимы и при изучении такого своеобразного произведения историографии и литературы XVIII века, как «История Российская».

Какие же конкретные пути текстологического исследования труда В. Н. Татищева могут быть намечены в связи с новым изданием? Нам представляется, что они могут быть кратко сформулированы следующим образом.

1) Необходимо сопоставить все редакции и варианты «Истории» и прежде всего 1-ю редакцию с источниками. Круг этих источников может быть в настоящее время установлен со значительной полнотой; определены, в частности (особенно благодаря работам С. Л. Пештича), почти все летописи, которыми пользовался историк.[15] Известия, отсутствующие в этих источниках, должны быть расклассифицированы по их содержанию (известия о войнах, торговле, просвещении, характеристики и «речи» действующих лиц, большие рассказы, отдельные имена и другие сведения и т. д.) и формальным признакам (стилистический, лингвистический и структурный анализ «татищевских известий», их соотношение с окружающим летописным контекстом и т. д.).

2) Необходимо определить черты «творческой лаборатории» и методики В. Н. Татищева и на основе известий, отсутствующих в других источниках, и на основании тех мест, которые заимствованы из доступных нам летописей, — важно установить, какие из параллельных текстов разных летописей Татищев избирал для своего изложения (и по каким признакам) и как соединялись им сведения разных источников и т. п.

3) Необходимо полное, а не частичное, сопоставление различных версий «Истории». Важно выяснить, какие именно места первоначального текста вновь привлекали внимание историка и распространялись в последующих версиях, изменился ли их фактический смысл и в каком направлении. Те линии анализа, которые намечались выше, должны быть проведены и при таком сравнительном изучении.

4) После того как вся эта работа будет проведена (и станет более или менее осуществимым определение характера и формы не дошедших до нас татищевских источников), можно будет приступить к непосредственному решению вопроса о происхождении конкретных «татищевских известий». Для этого нужно будет систематически проверить соответствие каждого из этих известий (по их содержанию, идеологии, стилю и языку) летописным рассказам. Кроме того, необходимо будет сравнить те идеи и мысли, которые проводятся в известиях «Истории Российской», со взглядами самого В. Н. Татищева: соответствуют ли они друг другу или нет и т. п. Только тогда мы сможем определить источник (или источники), откуда В. Н. Татищев черпал свои уникальные сведения.

Проблема «татищевских известий» важна для литературоведа не менее, чем для источниковеда-историка. Исследование творческой лаборатории В. Н. Татищева дает материал не только для определения уровня исторической науки в первой половине XVIII века, но и для выяснения того, насколько в представлениях той эпохи разграничивались писание истории и литературное творчество. Тем более неправомерным представляется нам всякое «потребительское» решение этой проблемы (привлечение отдельных «татищевских известий» со ссылкой на их «вероятность») и перенесение ее, так сказать, в этическую плоскость. Вопрос о том, был ли автор «Истории Российской» издателем и интерпретатором источников или историком-писателем (или, в определенной степени, и тем и другим), иногда подменяется вопросом о субъективной «добросовестности» Татищева;[16] предположение о принадлежности тех или иных «татищевских известий» автору «Истории» отождествляется с обвинением его в «нечестности»; вместо анализа «Истории Российской» нам предлагают посмертную апологию первого русского историка.

Надо ли доказывать, что В. Н. Татищев вовсе не нуждается в такой «обороне чести»? Принципы научного изложения и этика историка меняются с веками. А. С. Пушкин ясно различал «мечты поэта» и требования «строгого историка», хотя и предпочитал «возвышающий обман» «тьмам низких истин». Но как решалась эта коллизия в первой половине XVIII века? Отвергая «баснословия», отнюдь не предназначая свое изложение «для увеселения читателей», В. Н. Татищев считал необходимым «изъяснять» для них «нуждные обстоятельства» (I, 86). Как именно он это делал, если в труде его (в отличие от «Истории» Карамзина) нет

---

[14] Ср.: Д. С. Лихачев. Текстология. На материале русской литературы X—XVII вв. Изд. АН СССР, М.—Л., 1962, стр. 360—365.

[15] С. Л. Пештич. Русская историография XVIII века, ч. I, стр. 251—261; ср.: М. Н. Тихомиров. О русских источниках «Истории Российской» (I, 39—53). Исследователи, использующие «татищевские известия», придают особое значение не определенной до сих пор Раскольничьей летописи (там же, стр. 47—49), но эта летопись была использована уже в 1-й редакции (IV, 47—48) и могла быть источником дополнений 2-й редакции только в случае вторичного обращения к ней.

[16] Ср., например: А. Г. Кузьмин. Об источниковедческой основе «Истории Российской» В. Н. Татищева, стр. 214—218.

lib.pushkinskijdom.ru

прямых авторских рассуждений? Как разграничивал факт и гипотезу, сообщение источников и свою реконструкцию событий? Даже если мы придем к выводу, что те или иные известия не заимствованы Татищевым из древних памятников, а принадлежат ему самому, это вовсе не будет равносильно обвинению историка в «недобросовестности» или «нечестности» и уж тем более никак не поставит под сомнение ценность «Истории Российской». Это обстоятельство справедливо отмечал С. Л. Пештич, исследователь, специально занимающийся вопросом о «татищевских известиях» и посвятивший этой теме несколько специальных работ. «Развенчивая „Историю Российскую" как источник, — писал он, — мы тем самым не преуменьшаем, а возвеличиваем заслуги Татищева как историка. Противоречивость формы и содержания его труда, написанного в виде летописного свода, но являющегося уже не летописью, а историческим произведением, только составленным в виде летописи, свидетельствует о самостоятельном истолковании источников Татищевым в духе его общественно-политических взглядов и в соответствии с общим уровнем развития исторической мысли в России».[17]

С узко источниковедческой точки зрения отнесение тех или иных «татищевских известий» не к древним памятникам, а к творчеству самого историка может казаться некой потерей, обеднением наших исторических знаний. Однако с точки зрения историка литературы такой вывод имел бы иное, едва ли не противоположное значение — потеряв фрагменты не дошедших древних памятников, мы открыли бы зато новые черты писателя-историка XVIII века (в этом случае можно было бы говорить, например, о стилизаторских приемах Татищева). Но как бы ни завершился этот спор, его никак нельзя предрешать a priori. Окончательное слово — за широким текстологическим, источниковедческим и литературоведческим исследованием. Неоценимую помощь в этом исследовании окажет новое, выполненное на самом высоком научном уровне издание «Истории Российской».

---

[17] С. Л. Пештич. Русская историография XVIII века, ч. I, стр. 261.

lib.pushkinskijdom.ru

ХРОНИКА

ОДИННАДЦАТАЯ ВСЕСОЮЗНАЯ ЛЕРМОНТОВСКАЯ КОНФЕРЕНЦИЯ

В середине октября 1969 года в городе Орджоникидзе на протяжении трех дней работала 11-я Всесоюзная научная лермонтовская конференция, приуроченная к 155-летию со дня рождения великого поэта. Для обсуждения проблем, связанных с творчеством и жизнью Михаила Юрьевича Лермонтова, собрались литературоведы Московского, Ленинградского, Киевского, Саратовского, Воронежского, Иркутского, Северо-Осетинского университетов и Ленинградского, Тбилисского, Чечено-Ингушского, Майкопского педагогических институтов, а также научные сотрудники Института русской литературы АН СССР (Ленинград), Института мировой литературы им. А. М. Горького (Москва), Института литературы и языка им. Абекиана (Ереван) и представители Государственного музея «Домик Лермонтова» (Пятигорск).

Конференция открылась вступительным словом ректора Северо-Осетинского государственного университета им. Коста Хетагурова проф. Х. Т. Чибирова.

После оглашения приветствий, поступивших в адрес конференции, с докладом «Некоторые итоги и перспективы дальнейшего изучения жизни и творчества Лермонтова», в котором внимание было сосредоточено главным образом на советском лермонтоведении, выступил профессор Ленинградского университета, руководитель Лермонтовской группы Института русской литературы АН СССР В. А. Мануйлов. Указав на основополагающее значение теоретического наследия революционных демократов и в первую очередь работ В. Г. Белинского, положившего начало изучению Лермонтова и осознанию его места в истории русской литературы, В. А. Мануйлов бо́льшую часть своего выступления посвятил принципам марксистско-ленинской методологии советского литературоведения и лермонтоведения в частности. Ленинская теория отражения, сказал докладчик, позволяет исследователям раскрыть связь творчества Лермонтова с действительностью его времени и является ключом к решению проблемы становления реализма в творчестве поэта. Далее В. А. Мануйлов остановился на громадном методологическом значении для лермонтоведения статьи В. И. Ленина о Л. Н. Толстом, а также ленинской периодизации освободительного движения, которая дает возможность определить место Лермонтова в истории русской литературы — между декабристами и Пушкиным, с одной стороны, и Герценом, с другой. Ленинское учение о двух культурах в каждой национальной культуре досоциалистического общества, подчеркнул докладчик, подсказывает нам необходимость внимательного, критического изучения не только прогрессивных, но и консервативных, даже реакционных явлений литературы лермонтовского времени (Булгарин, Бурачек и их официозные издания), против которых выступали Пушкин, Лермонтов, потом Белинский, Герцен. В настоящее время противники прогрессивной литературы остаются в тени, и мы не представляем себе в полной мере идейной борьбы, которую вели передовые русские литераторы и которую так ценил В. И. Ленин. Ко многому нас обязывает и ленинское учение о преемственности в области культуры и о критическом усвоении культурного наследия прошлого.

Советские лермонтоведы не только исследователи, но и пропагандисты наследия Лермонтова; они должны дать больше хороших научно-популярных книг о его творчестве и жизни. Вместе с тем необходимо в ближайшие годы изыскать возможности для издания «Лермонтовской энциклопедии» — первой советской персональной энциклопедии — и выпустить в свет второй и третий тома «Материалов для библиографии Лермонтова» (указатель переводов произведений Лермонтова и литературы о нем на языках народов мира), первый том которых вышел в издании АН СССР еще в 1936 году, в Ленинграде.

Наконец, надо позаботиться о том, чтобы традиция проведения лермонтовских конференций не прерывалась, а материалы их издавались (как это было сделано после 5-й конференции). Польза таких конференций заключается в том, что каждая из них вовлекает в творческое изучение наследия Лер-

lib.pushkinskijdom.ru

монтова все новых и новых молодых исследователей.

Содержательный, хотя и спорный доклад на тему «К вопросу о творческой эволюции Лермонтова» сделал канд. филолог. наук Б. Т. Удодов (Воронежский университет). Он был построен в основном на материале незавершенной повести «Штосс» и носил полемический характер. По мнению докладчика, «Штосс», как последнее прозаическое произведение писателя, является своего рода художественным завещанием и поэтому заслуживает особенно тщательного изучения. На основе разностороннего рассмотрения этой повести в «контексте» творчества Лермонтова и историко-литературного процесса 1830—1840-х годов Б. Т. Удодов приходит к выводу, что «Штосс» не является ни романтическим произведением, как это утверждали дореволюционные исследователи, ни антиромантическим и реалистическим, как полагают в большинстве своем современные советские лермонтоведы. В последней незавершенной повести, полагает докладчик, Лермонтов развивал свой особый «синтезирующий» художественный метод, который еще в «Герое нашего времени» привел писателя к органичному сплаву романтизма и реализма. В «Штоссе» Лермонтов делает в этом направлении еще более смелый эксперимент. Углубляя и совершенствуя свой реализм, что находит выражение в полном отказе от исповедальной формы повествования, в еще большей, по сравнению с «Героем нашего времени», объективизации главного героя, в отказе от демоничности в его обрисовке, в широком введении в повесть картин быта и описаний петербургских окраин в духе будущих «физиологий», Лермонтов вместе с тем предельно заостряет в «Штоссе» романтические элементы и тенденции. Он наделяет героя явно романтическими идеалами, относясь при этом к нему не иронично, вопреки утверждениям многих исследователей, а глубоко сочувственно, как к человеку, не способному на компромисс с «безыдейной» действительностью; прибегает к откровенной фантастике как средству отображения (отнюдь не пародийного!) этих идеалов; придает образам повести многозначный, символический характер и т. д. Все это находит, по убеждению Б. Т. Удодова, отражение в идейно-образной структуре повести, ее композиционно-сюжетной архитектонике, в жанрово-стилевом полифонизме. «Штосс» — это синтез «антимиров» реализма и романтизма, образующий единую динамическую художественную систему, удивительно гибко и глубоко отразившую противоречия русской действительности на грани 30-х и 40-х годов XIX столетия.

Другую точку зрения высказал В. К. Иванов (Ленинград), выступивший с докладом «Неоконченная повесть Лермонтова „Штосс“». Сопоставив «Штосс» с повестями Н. А. Полевого, В. Ф. Одоевского, К. С. Аксакова, Н. В. Гоголя, в которых они разрабатывали гофманскую тему «жизни в мечте», докладчик отметил, что здесь Лермонтов пародирует традиционные произведения о художнике и его романтическом идеале, намеренно перегружая свою повесть элементами фантастики и мистики. Привлекают внимание отдельные описания Петербурга и топографические детали у Лермонтова и Гоголя. Сходство некоторых из них трудно объяснить только тем, что они выполнены в одном романтическом ключе. Внимательно изучив маршрут Лугина, В. К. Иванов считает, что «дом Штосса» находился на углу Столярного переулка и Екатерининского канала, что это дом Зверкова, в который Гоголь приводит своего героя Поприщина и в котором, как известно, некоторое время жил сам автор «Записок сумасшедшего». Докладчик полагает, что последняя повесть Лермонтова, насыщенная намеками и иронией, носит явно полемический характер.

Роману Лермонтова «Герой нашего времени» был посвящен ряд докладов и выступлений. В докладе «О „Герое нашего времени“» канд. филолог. наук Б. С. Виноградов (Грозный) интересно сопоставил сюжетные ситуации и художественные образы романа с ситуациями и образами произведений Шекспира.

В докладе «„Герой нашего времени“ и „Евгений Онегин“ (к вопросу о соотношении жанровых структур)» студентка Г. Н. Гордеева (Московский университет) проследила принципиальное отличие жанровой структуры «Евгения Онегина» от жанровой структуры «Героя нашего времени». Далее на основе анализа так называемого «фантастического подтекста» новеллы «Тамань» Г. Н. Гордеева поставила вопрос о жанре искушения в романе и о возможной связи лермонтовского романа с трагедией Гете «Фауст», при этом к жанру искушения отнесены были «Тамань» и «Фаталист».

Пейзажу в романе «Герой нашего времени» был посвящен доклад студентки Е. А. Потаповой (Москва), которая взяла под сомнение попытку Е. Е. Соллертинского (в работе «Пейзаж в прозе Лермонтова») дать классификацию лермонтовских пейзажей. С точки зрения Е. А. Потаповой, лермонтовские пейзажи не поддаются расчлененной, точной классификации; определить функцию, назначение каждого пейзажа можно только в контексте, непременно соотнося отрывок с общим смыслом романа. Она предложила расширить изучение вопроса о сквозных образах-мотивах и образах-символах в творчестве Лермонтова. Особенно инте-

lib.pushkinskijdom.ru

ресно было бы проследить изменение характера пейзажа в новеллах «Героя нашего времени» в зависимости от того, кто ведет повествование: автор или Печорин.

Л. И. Прокопенко (Саратов) выступил с сообщением «Владикавказский знакомый Лермонтова — офицер Нестеров («полковник Н...» из «Героя нашего времени»)». Докладчик отметил, что впервые в печати об этом человеке упомянул П. А. Висковатый, высказавший мнение, что «в полковнике Н..., в рассказе „Максим Максимыч", изображен полковник Нестеров (то же по словам Шан-Гирея)». Осветив дальнейшую историю вопроса, Л. И. Прокопенко остановился на вполне обоснованном предположении В. Бязыровой (доклад на 8-й Лермонтовской конференции), что если Лермонтов и не останавливался ужинать и ночевать у «полковника Н...» (т. е. Нестерова), подобно Печорину, то во всяком случае был знаком с ним. Далее докладчик сообщил найденные им сведения об этом реальном лице. Петр Петрович Нестеров родился в 1801 году, принимал участие в Польской кампании 1831 года, был неоднократно награжден боевыми орденами. В свою бытность на Кавказе он являлся командиром Кавказского линейного батальона № 6 и был фактически хозяином Владикавказа и прилегающего района. За пять месяцев до встречи с Лермонтовым Нестеров был произведен в подполковники. Вместе с Нестеровым и под его начальством в разное время, начиная с 1835 по 1845 год, служили на Кавказе такие лица из лермонтовского окружения, как Сергей Кривцов, Гвоздев, Евреинов, Есаков, Вульферт, Филипсон, Войнич, Чарыков, Вревский. Умер П. П. Нестеров в Москве в 1854 году в чине генерал-лейтенанта.

Другим прозаическим произведениям поэта было посвящено четыре доклада. Канд. филолог. наук Э. А. Чамокова (Майкопский педагогический институт) в докладе «Романтический стиль романа Лермонтова „Вадим" и прозы А. А. Марлинского» отметила, что в романе «Вадим», наиболее близком по стилю «поэтической прозе» (термин Б. М. Эйхенбаума) Марлинского, можно проследить доминирующие факторы, свидетельствующие о своеобразии поэтической системы раннего Лермонтова. Так, например, метафора является основной стилевой единицей прозы обоих писателей. Но основной принцип создания метафоры у Марлинского — сведение несовместимых, противоположных и разноплоскостных понятий, явлений, предметов, действий, ситуаций, признаков и т. д. на основе игры прямыми и переносными значениями слов,— Лермонтовым применяется редко. У него сведение противоположных морально-типологических начал как изначально тождественных, взаимооборачиваемых, взаимопроницаемых является содержанием метафоры, а не принципом создания ее. У Лермонтова оба противоположных начала уподобляются чему-то третьему. Излюбленная мысль писателя оформляется в сентенцию, которая более обязательна, чем метафоричность выражения. Различно выражается у Лермонтова и Марлинского и свойственная им обоим поэтизация исключительности. Утверждение исключительности является содержанием метафор Марлинского, а не принципом создания их. У Лермонтова же частное, конкретное, чувственное уподобляется сверхчастному, сверхчувственному, всеобщему. Фактически такого рода стилистические единицы находятся где-то на грани прямого и переносного обозначения явления. У Марлинского исключительное остается в границах своего качества. У Лермонтова исключительное перерастает свое качество и превращается в нечто иное. Следовательно, уже в ранний романтический период своего творчества Лермонтов подходит вплотную не к переносному, а к прямому выражению своего мировосприятия.

В докладе «Тема Петербурга в прозе Лермонтова и в „Петербургских повестях" Гоголя» студентка Т. Н. Чернявская (Московский университет) отметила общие мотивы в произведениях обоих писателей: мысль о неестественности, порочности жизни Петербурга, сходство в изображении петербургского общества в «Княгине Лиговской» и «Штоссе» Лермонтова и «Петербургских повестях» Гоголя. Однако если у Гоголя Петербург — главный герой его петербургского цикла, то относительно прозы Лермонтова этого сказать нельзя. В «Княгине Лиговской» и «Штоссе» Петербург не является самостоятельным героем; в этих произведениях Лермонтова звучит лишь тема Петербурга.

Выступившая с докладом «Лермонтов о процессе и психологии художественного творчества» канд. филолог. наук А. Л. Рубанович (Иркутский университет), анализируя главным образом прозу поэта и привлекая его лирику, поставила малоизученные в советском лермонтоведении вопросы об отношении искусства к действительности, о роли рационального и эмпирического начала в творческом процессе.

На 11-й конференции продолжалось также изучение поэзии Лермонтова и прежде всего его поэм. Доклад на тему «Проблема личности в поэме Лермонтова „Демон"» сделала преподаватель Е. В. Логиновская (Румыния, Бухарестский университет), которая отметила, что композиционная сложность поэмы (три пласта: мифологический, организующий ее архитектонику, пси-

lib.pushkinskijdom.ru

хологический, лежащий в основе ее сюжета, и философский, определяющий ее символику) и вытекающая отсюда структурная сложность образа Демона предполагают необходимость анализа этого образа в различных планах и аспектах. Сопоставляя лермонтовского «Демона» с центральными произведениями Байрона и Гете, она раскрыла как бы три своеобразных решения проблемы личности, в свою очередь отражающих мировосприятие не только их авторов, но и целых эпох, которые они представляют. Оптимистическое звучание «Фауста» Гете, его широчайший взгляд, рассматривающий историю человечества в духе постоянного прогресса, объясняется тем, что, сформировавшийся под воздействием идей Просвещения и сам являющийся одним из его крупных представителей, немецкий поэт отражает мировоззрение передовых деятелей эпохи восходящего развития буржуазии. В этом смысле пронизывающая его произведение идея утверждения и творчества противостоит идее отрицания, господствующей в поэзии Байрона и отражающей страстный протест против пороков пореволюционной буржуазной действительности с характерным для романтизма пессимистическим взглядом на историю человечества. В отличие от них Лермонтов не может остановиться ни на байроническом отрицании, ни на гетевском утверждении. Бесперспективности Байрона в плане положительного идеала он противопоставляет гетевскую веру в этот идеал. Гетевскому разрешению противоречий — байроновское отрицание. Именно поэтому несколько позднее, когда в России начинается складываться новый идеал, новое, революционно-демократическое мировоззрение, открывающее перед личностью широкие возможности как в общественном, так и в личном плане, Белинский сможет трактовать шедевр Лермонтова и в духе Байрона — как «с небом гордая вражда», и в духе Гете — как стремление к идеалу. И обе эти трактовки будут глубоко справедливы: они раскроют и «сатанинское» и «фаустианское» в образе Демона, и философский и социальный аспект поэмы. И все же обе они будут недостаточны: ибо смысл, содержание образа Демона не исчерпывается этими двумя аспектами, ибо в образе Демона происходит не просто слияние, но и глубокий синтез этих начал, порождающий новое явление литературы. Это означает выдвижение на первый план этической стороны проблемы, означает глубокое погружение во внутренний мир человеческой личности и ее пристальный анализ. Результатом такого анализа будет не только своеобразное освещение проблем добра и зла в человеческом характере, но и особое, лермонтовское решение, целиком навеянное «отрицательной» эпохой и как бы в ином плане иллюстрирующее все тот же закон исторического развития: закон отрицания отрицания. В соответствии с этим законом современная мораль, современное общество отрицается героем Лермонтова как жестокое и антигуманное. Но и сам герой, несущий в себе бесчеловечное начало, отрицается автором ради нового, еще более высокого идеала цельной, гармоничной, подлинно человечной личности.

С докладом «Идейно-художественные функции пейзажа в ранних поэмах Лермонтова» выступила канд. филолог. наук З. В. Кириллюк (Киевский университет). Доклад «Некоторые особенности строфики поэм Лермонтова „Демон“ и „Мцыри“» прочел студент Л. М. Анисимов (Черновицкий университет). В основу его было положено определение строфы как интонационно-смыслового целого, заключенного в одной или нескольких синтаксических конструкциях, с определенной системой рифмовки. Докладчик проследил, как употребляются в поэмах отдельные стиховые формы: в «Мцыри» преобладают двустишные формы, что позволило Лермонтову применить исключительно мужскую каталектику при рифмовке, обогатить звукопись ассонансным сочетанием рифм, в «Демоне», в последней редакции, доминируют четверостишья с равномерно чередующимися мужскими и женскими клаузулами.

Интересный доклад «Проблема времени в лирике Лермонтова» сделала канд. филолог. наук И. Е. Усок (Институт мировой литературы АН СССР), попытавшаяся проследить типы времени, нашедшие преломление в лермонтовской лирике. И. Е. Усок выделила три типа времени: время личное — годы человеческой жизни, время историческое (хронологически) конкретное и время всемирно-историческое. В появлении всемирно-исторического времени, по мнению И. Е. Усок, получила отражение специфика философских исканий 30-х годов, в частности знакомство Лермонтова с гегельянской философией истории. В докладе была сделана попытка связать отдельные моменты содержания ряда лермонтовских стихотворений с распространенными в России 30-х годов гегельянскими концепциями. Особое внимание И. Е. Усок уделила творческому соприкосновению Лермонтова с В. Одоевским.

С докладом «Жанр элегии в лирике Лермонтова» выступил канд. филолог. наук Л. Г. Фризман (Харьков), который предпринял попытку связать элегию Лермонтова с судьбой этого жанра в предшествующую эпоху и показать, как в стихах Лермонтова синтезировались достижения обеих ведущих школ в элегической поэзии русского романтизма — школы Жуковского и

lib.pushkinskijdom.ru

школы Батюшкова. Докладчик проследил, как трансформировалась элегия на протяжении творческого пути поэта, охарактеризовал стилистическое и жанровое своеобразие некоторых стихов зрелого Лермонтова, особенности лермонтовского этапа в истории русской элегии, а также значение исканий и творческих открытий поэта для развития элегического жанра в демократической поэзии XIX века.

Сообщение «Кунак поэта (Галуб из «Валерика»)» сделал старший преподаватель Ю. Б. Верольский (Чечено-Ингушский педагогический институт). Считалось, сказал докладчик, что имя Галуб (у чеченцев нет такого имени) Лермонтов механически перенес в свое стихотворение из неоконченной поэмы Пушкина «Тазит», которая была опубликована после смерти автора в 1837 году. Галуб воспринимался как условная, вымышленная фигура, и вопрос о реальности и сложности его переживаний отпадал или решался неправильно. В апреле 1964 года докладчик услышал устный рассказ о том, что у отца одного из жителей селения Валерик был друг по имени Голлаб, уроженец гор, ставший абреком. Потом его видели в Гехинском лесу в форме царского солдата, и он дружил тогда с каким-то русским офицером. Основываясь на чеченской ономастике и тенденции, существующей при передаче собственных имен с чеченского языка на русский, докладчик высказал предположение, что лермонтовский Галуб — реальное лицо.

На 11-й конференции, как и на ряде предыдущих, продолжалось изучение влияния творчества Лермонтова на литературу других народов, а также прослеживались связи его с языками и литературами народов Кавказа. Так, доклад «Лермонтов и Коста Хетагуров» сделал канд. филолог. наук Г. И. Кравченко, а с докладом «Состав и семантико-стилистические функции лексики языков народов Кавказа в языке Лермонтова» выступил канд. филолог. наук И. Е. Гальченко (оба — доценты Северо-Осетинского университета).

О постановках «Маскарада» на армянской сцене рассказала в своем докладе канд. филолог. наук Д. П. Щетинина (Ереван). Первым из армянских актеров, обратившихся к драматургии Лермонтова, был великий армянский трагик Петрос Адамян, впервые выступивший в роли Арбенина в ноябре 1881 года. Через два года он снова возвратился к этой роли, а в начале 1884 года выступил в роли Арбенина на армянском языке в Петербурге. Затем в течение четверти века драма Лермонтова отсутствовала в репертуаре армянских театров. Лишь в начале 1917 года в бенефис другого армянского трагика, Ваграма Папазяна, лермонтовский «Маскарад» появился снова на сцене, причем впервые шел на армянском языке без цензурных сокращений. В этой постановке сильнее, чем когда-либо, прозвучали социальные мотивы. В 1927 году Ваграм Папазян снова возвращается к уже близкому для него образу, но на этот раз не только как актер, но и как режиссер-постановщик. Драма была решена в реалистическом плане, но образ Арбенина по-прежнему звучал как один из самых романтических. Постановка «Маскарада» была возобновлена в Армении только в послевоенные годы, в 1949 году, силами театра им. Габриела Сундукяна. Этот спектакль с полным правом считается одной из творческих удач режиссера Армена Гулакяна. Режиссерская трактовка выделяла не только личную драму Арбенина, роль которого исполнял артист широкого диапазона Вагарш Вагаршян, но и судьбы всех тех, кто жил в век «блестящий, но ничтожный». Именно в среде, окружающей героев пьесы, видел постановщик первопричину их несчастий и потому уделил особенное внимание массовым сценам, разработав их с большой тщательностью. Однако при этом режиссер позволил себе не только спорные, но недопустимые вольности: ввел Шприха в сцену бала, привел к гробу Нины не только князя Звездича и Неизвестного, но и Шприха и Казарина. В роли Неизвестного выступил выдающийся драматический актер Рачья Нерсесян, трактовкой этого образа вписавший одну из ярких страниц в историю армянского театра. В 1951 году в той же постановке снова выступил в роли Арбенина Ваграм Папазян.

Содержательное и во многом интересное сообщение «Из опыта работы над библиографическим указателем „Лермонтов и Украина“» сделал канд. филолог. наук И. Я. Заславский (Киевский университет). С докладом «Лермонтов в польском литературоведении последних лет» выступила студентка Т. Б. Александрова (Киевский университет).

В обсуждении докладов и сообщений приняли участие профессора В. А. Мануйлов и А. М. Докусов (Ленинград), доценты Д. А. Гиреев (Орджоникидзе), Б. Т. Удодов, А. Л. Рубанович (Иркутск), И. Я. Заславский (Киев), кандидаты филолог. наук И. Е. Усок, А. А. Жук (Саратов), Л. Г. Фризман, аспирантка Н. Б. Иванова (Москва), студентки Б. А. Китикова (Москва), Л. И. Решетова (Саратов) и ряд других участников конференции, в том числе осетинский поэт Георгий Кайтуков, который, кроме того, прочитал два своих стихотворения, посвященных Лермонтову.

Участники конференции ознакомились с выставкой акварелей и рисунков художника А. И. Титовского «Лермонтовские места на Кавказе», на

lib.pushkinskijdom.ru

которой было представлено около 130 работ из более чем 250, сделанных автором за семь лет путешествий с этюдником по тем местам, где бывал великий поэт.

Как и на прошлых конференциях, на 11-й лермонтовской работали на равных правах ученые старшего поколения, молодые исследователи и студенты. Совершенно новым явлением было присутствие на конференции учеников средней школы (Липецка и Грозного), которые заявили себя как активные лермонтоведы и пропагандисты творчества великого поэта.

Одиннадцатая всесоюзная научная лермонтовская конференция сделала заметный вклад в советское литературоведение

Л. И. ПРОКОПЕНКО

К 100-ЛЕТИЮ СО ДНЯ РОЖДЕНИЯ В. И. ЛЕНИНА

25—26 марта в Институте русской литературы (Пушкинский дом) АН СССР состоялась сессия ученого совета, посвященная 100-летию со дня рождения Владимира Ильича Ленина.

Во вступительном слове доктор филолог. наук В. А. Ковалев подчеркнул, что труды Ленина оказали решающее влияние на развитие советского литературоведения на всех его этапах. Сейчас особенно важно сосредоточить внимание на таких направлениях в работе литературоведов, как защита принципов реализма, этой постоянно обновляющейся прогрессивной традиции русской и мировой литературы, и критика реакционных модернистских эстетических концепций. Ленинский принцип конкретного историзма неразрывно связан с социально-классовым подходом к явлениям искусства, с партийной позицией исследователя. Ленинский завет непримиримости к враждебной идеологии обязывает нас вести решительную борьбу с многоликими проявлениями ревизионизма в науке, с идеологией антикоммунизма и сионизма, держать в поле зрения все направления и тенденции зарубежного литературоведения.

Далее ведущие ученые института выступили с докладами о значении ленинского наследия для развития науки о литературе (три из них опубликованы в нашем журнале: см. в первом номере статьи А. С. Бушмина — «Ленин и вопросы культуры» и В. В. Тимофеевой — «Образ Ленина в литературе 20-х годов и проблема нового героя», в настоящем номере — статью А. Ф. Бритикова «Ленин и Уэллс»).

В докладе доктора филолог. наук Б. С. Мейлаха «Ленинская концепция русского исторического процесса XIX века и наука о литературе» был затронут вопрос о закономерностях литературного развития прошлого века. Характеристика различных звеньев русской истории, периодизация освободительного движения в России, являясь обобщением ленинской концепции исторического процесса, имеют весьма важное значение и для изучения литературы. В ряде работ Ленина его анализ исторического процесса основан на понимании неразрывной связи истории и литературы. Когда он привлекал литературные образы при освещении тех или иных моментов истории России, то это были не просто иллюстрации к историческому материалу. Для Ленина литература являлась одним из ценнейших средств раскрытия процессов живой действительности. Ленинское требование полного учета всех фактов при оценке социальных явлений, для того чтобы не искажать исторической правды, в равной степени сохраняет значение и при подходе к явлениям литературы.

Как подчеркнул далее докладчик, другая центральная проблема в уяснении ленинского наследия в данной области — проблема взаимоотношения литературы и народа. Если рассматривать ленинскую периодизацию русского освободительного движения в контексте его взглядов на историческое развитие России, то можно заметить, что эволюцию участников отдельных этапов движения, непосредственных его идеологов он ставил в связь с эволюцией настроений и чаяний народных масс. Литература же, отражая эти настроения и чаяния, вместе с тем оказывала влияние на народ. Изучение этого взаимодействия и, в частности, изучение народного читателя в свете ленинского понимания развития в России революционной борьбы остается насущной задачей литературоведов.

Член-корр. АН СССР В. Г. Базанов посвятил свой доклад проблеме «Ленин и народная книга». Вождь пролетарской революции, Ленин понимал огромное значение, какое могла иметь для широких народных масс дешево изданная книга, рассчитанная специально на демократического читателя. В статье «Еще один поход на демократию», отвечая кадету-веховцу Щепетеву, Ленин подчеркнул в числе других показателей политической активности народных масс России в период революции 1905 года и такое свидетельство этой активности: «Миллионы дешевых изданий на политические темы читались народом, массой, толпой, „низами“ так жадно, как никогда еще дотоле не читали в Рос-

lib.pushkinskijdom.ru

сии».[1] Не все народные книги создавал сам народ, многие народные книги пришли в народ из литературы. Задача литературоведов изучать и исследовать эту массовую литературу, в которой, конечно, далеко не все было равноценно. Докладчик привел исторические факты, свидетельствующие о том значении, какое играла народная книга в пробуждении сознательности и политической активности лучших представителей трудящейся России на заре развития в ней рабочего революционного движения. Интерес Ленина к массовой демократической книге был не случаен; на него ссылался В. Д. Бонч-Бруевич.

Доклад доктора филолог. наук Л. Ф. Ершова был посвящен рассмотрению вопроса о единстве национального и интернационального в ленинской концепции социалистической культуры. К проблеме национальной культуры Ленин подходил конкретно-исторически, рассматривая ее в связи с характером развивающейся освободительной борьбы пролетариата. Так, выясняя соотношение историко-экономических и собственно национальных факторов и воссоздавая объективную картину движущих сил русской революции, Ленин расчленял такие понятия, как «социально-экономический прогресс» и «национальное развитие». В период нового революционного подъема, предшествовавший первой мировой войне, Ленин выступил против буржуазно-националистических концепций бундовцев и меньшевиков-ликвидаторов. Он подчеркивал значение демократических и социалистических элементов в каждой национальной культуре.

Таким образом, национальный аспект не устраняется из социальной борьбы пролетариата, но осмысляется в контексте конечных ее целей. Подлинные, правильно понятые национальные интересы совпадают с задачами социалистической революции, ибо борьба пролетариата направлена на устранение национальных перегородок, на упрочение связей между нациями. В этом смысле борьба пролетариата за свое освобождение интернациональна.

Докладчик показал, что на новом этапе, после победы революции, происходит углубление и уточнение ленинского учения о культурной преемственности. Поиски путей к духовному единству народов подразумевают не умаление, а расцвет каждой национальной культуры, не ликвидацию национальных различий и особенностей, а восхождение каждой нации к высотам общечеловеческих достижений.

В докладе «Ленин и вопросы реализма» кандидат филолог. наук А. Н. Иезуитов осветил некоторые стороны ленинского философско-эстетического наследия, имеющие принципиальное значение для разработки вопросов теории и практики реалистического искусства. В наши дни проблема реализма попрежнему находится в центре различных эстетических споров, ибо в ней особенно тесно переплетаются идеология, политика и эстетика. Ленин всегда рассматривал реализм в широком философско-гносеологическом и социологическом плане, что позволило ему глубоко раскрыть объективную сущность реализма в искусстве. В области гносеологии реализм означал для Ленина признание объективного существования реального мира вне и независимо от человеческого сознания, а в области социологии — зависимость сознания и поведения человека от окружающей его общественной среды. Докладчик показал, что для Ленина вопрос о реализме, взятый в широком философско-методологическом плане, был неотделим от проблемы обусловленности человека средой, характера — обстоятельствами. Усиленный интерес к личности как таковой — вовсе не реализм, ибо подлинный реализм предполагает раскрытие социально-исторической детерминированности личности. Вместе с тем Ленин отмечал выдающуюся роль высокой нравственности и социалистической сознательности в борьбе за коренное изменение враждебных истинно человеческой жизни обстоятельств. Эти ленинские идеи имеют первостепенное значение для успешного развития современного реалистического искусства.

Сессия ученого совета Пушкинского дома внесла свой вклад в разработку ленинского наследия по вопросам культуры и искусства.

Ю. В. СТЕННИК

[1] В. И. Ленин. Полное собрание сочинений, т. 22, стр. 83.

lib.pushkinskijdom.ru

НОВЫЕ КНИГИ

Артеменко Е. П. и Соколова Н. К. О некоторых приемах изучения языка художественных произведений. Изд. Воронежского унив., Воронеж, 1969, 106 с.

Баландин А. И. П. И. Якушкин. Из истории русской фольклористики. Изд. «Наука», М., 1969, 333 с. (АН СССР, Отд. лит-ры и яз.).

Белов П. Лев Толстой и Михаил Шолохов. Кн. изд., Ростов н/Д., 1969, 110 с.

Бялый Г. В. М. Гаршин. Изд. «Просвещение», Л., 1969, 128 с. (Б-ка словесника).

Вопросы литературы. [Сборник статей. Ред. коллегия: ...В. П. Медведев (ред.) и др.]. Л., 1969, 76 с. (Ленингр. пед. инст. им. А. И. Герцена).

Вопросы литературы и журналистики. [Сборник статей. Ред. коллегия: Э. Н. Алмадарова (отв. ред.) и др.]. Астрахань, 1969, 157 с. (Уч. зап. Астраханского пед. инст., т. 27).

Вопросы романтизма. [Сборник статей, вып. 5. Под научн. ред. Н. А. Гуляева]. Изд. Казанского унив., Казань, 1969, 268 с. (Уч. зап. Казанского унив., т. 128, кн. 4).

Громов В. А. Предания Бежина луга. Рассказ И. С. Тургенева «Бежин луг» в цикле «Записок охотника». Приокское кн. изд., Тула, 1969, 64 с.

Демидова Н. В. Писарев. Изд. «Мысль», М., 1969, 223 с. (Мыслители прошлого).

Иванов Г. К. Русская поэзия в отечественной музыке (до 1917 года). Справочник, вып. 2. Изд. «Советский композитор», 1962, 566 с.

К истории реализма и романтизма в русской и зарубежной литературе. [Сборник статей. Ред. коллегия: Н. П. Еланский и др.]. Саратов, 1969, 159 с. (Труды Саратовского пед. инст.).

Косенко П. Сердце остается одно. Достоевский в Казахстане. Изд. «Жазушы», Алма-Ата, 1969, 178 с.

Кравцов Н. И. Система жанров русского фольклора. Доклад на заседании научн. совета по фольклору (ноябрь 1969 года). М., 1969, 44 с. (АН СССР, Отд. лит-ры и яз.).

Литературное наследство Сибири, т. I. [Ред. коллегия: ...Н. Н. Яновский (главн. ред.)]. Западно-Сибирское кн. изд., Новосибирск, 1969, 395 с.

Научные доклады и сообщения литературоведов Поволжья. Материалы V зональной научной конференции литературоведческих кафедр пед. инст. и унив. [Ред. коллегия: П. С. Бейсов (отв. ред.) и др.]. Ульяновск, 1968 [вып. дан 1969], 380 с. (Ульяновский пед. инст. им. И. Н. Ульянова).

Проблема автора в художественной литературе. [Сборник статей. Ред. коллегия: Б. О. Корман (отв. ред.) и др.]. Воронеж, 1969, 92 с. (Известия Воронежского пед. инст., т. 93).

Проблема жанра в истории русской литературы. [Сборник статей. Ред. коллегия: Н. Н. Скатов (отв. ред.) и др.]. Л., 1969, 317 с. (Уч. зап. Ленингр. пед. инст. им. А. И. Герцена, т. 320).

Пушкин. Исследования и материалы, т. 6. Изд. «Наука», Л., 1960, 308 с.

Разумный В. А. Эстетическое воспитание. Сущность. Формы. Методы. Изд. «Мысль», М., 1969, 190 с. (Инст. философии АН СССР).

Рейнус Л. М. Достоевский в Старой Руссе. Лениздат, Л., 1969, 78 с.

Русская литература 1870—1890 годов. [Сборник статей, вып. 2. Отв. ред. И. А. Дергачев]. Свердловск, 1969, 174 с.

Симкин Я. Жизнь Дмитрия Писарева. Личность и публицистика. Изд. Ростовского унив., Ростов н/Д., 1969, 302 с.

Станько А. И. Русские газеты первой половины XIX века. Изд. Ростовского унив., Ростов н/Д., 1969, 202 с. (Ростовский унив.).

Трубецкой Б. А. «Овидиев венец». Пушкин в Молдавии. Изд. «Картя молдовеняскэ», 1969, 108 с.

Февчук Л. П. Личные вещи А. С. Пушкина. (Из собрания Всесоюзного музея А. С. Пушкина). Изд. «Советский художник», Л., 1968, 75 с.

Эйхенбаум Б. М. О прозе. Сборник статей. [Сост. и подгот. текста И. Ямпольского. Вступ. статья Г. Бялого]. Изд. «Художественная литература», 1969, 503 с.

Эстетические особенности фольклора. [Доклады конференции. 5—10 июля 1968 года. Ред. коллегия: Л. Е. Элиасов (отв. ред.) и др.]. Улан-Удэ, 1969, 272 с. (АН СССР, Сиб. отд., Бурятский филиал, Бурятский инст. обществ. наук).

Ярневский И. З. Устный рассказ как жанр фольклора. Бурятское книжное изд., Улан-Удэ, 1969, 231 с. (АН СССР, Сибирское отделение, Бурятский инст. обществ. наук).

Актуальные проблемы социалистического реализма. Сборник статей. [Ред. коллегия: Н. К. Гей и др.]. «Советский писатель», М., 1969, 552 с.

Банк Н. Л. В. Успенский. Критико-биографический очерк. Изд. «Детская литература», Л., 1969, 96 с. (Ленингр. дом детской книги).

lib.pushkinskijdom.ru

Бушмин А. С. Методологические вопросы литературоведческих исследований. Изд. «Наука», Л., 1969, 228 с. (Инст. русской лит-ры).

Верольский Ю. Наш край и литература. Очерки. Чечено-Ингушское кн. изд., Грозный, 1969, 128 с.

Волков А. А. Путь художника. М. Горький до Октября. Изд. «Художественная литература», М., 1969, 407 с.

Вопросы журналистики. [Сборник статей, вып. 1. Ред. коллегия: Б. В. Кривенко (отв. ред.)]. Изд. Воронежского унив., Воронеж, 1969, 172 с.

Вопросы теории познания и методологии научного исследования. [Сборник статей. Отв. ред. Л. О. Резников]. Изд. Ленингр. унив., Л., 1969, 122 с.

Грибачев Н. Выбор века. Публицистика. Изд. «Советская Россия», 1969, 302 с.

Далада Н. Бессонница мира... (О творчестве М. Алексеева). Изд. «Советская Россия», М., 1969, 104 с. (Писатели Советской России).

До последней строчки. Памяти журналистов Донбасса, погибших в Отечественную войну. [Очерки. Ред.-сост. Т. Б. Каган. Вступ. статья А. Гененко]. Изд. «Донбасс», Донецк, 1969, 199 с.

Жак Л. Жизнь, искусство, личность писателя. Статьи. Изд. «Советский писатель», М., 1969, 280 с.

Журавлева А. А. Проза периода Великой Отечественной войны. Изд. «Просвещение», 1969, 216 с. (Моск. обл. пед. инст. им. Н. К. Крупской).

Коржан В. В. Есенин и народная поэзия. Изд. «Наука», Л., 1969, 199 с. (Инст. русской лит-ры).

Литература Советского Дона. [Сборник статей. Ред. коллегия: Г. А. Червяченко (ред.) и др.]. Ростов н/Д., 1969, 323 с. (Ростовский н/Д. пед. инст.).

Максимов Д. Брюсов. Поэзия и позиция. «Советский писатель», Л., 1969, 240 с.

Машбиц-Веров И. Русский символизм и путь Александра Блока. Кн. изд., Куйбышев, 1969, 349 с.

Мотяшов И. Мастерская доброты. (Очерки современной детской литературы). Изд. «Детская литература», М., 1969, 318 с.

Очерк истории советской литературы Карелии. Карельское кн. изд., Петрозаводск, 1969, 375 с. (АН СССР, Инст. мировой лит-ры, Карельский филиал АН СССР, Инст. яз., лит-ры и истории).

Петелин В. Виталий Закруткин. Литературный портрет. Изд. «Советская Россия», М., 1969, 134 с. (Писатели Советской России).

Позывные сердца. Сборник литературно-критических статей. [Предисл. В. Рымашевского]. Верхне-Волжское кн. изд., Ярославль, 1969, 366 с.

Поэзия социализма. Художественные открытия поэзии социалистического реализма. [Сборник статей. Ред. коллегия: ...С. В. Тураев (отв. ред.)]. Изд. «Наука», М., 1969, 357 с. (Инст. мировой лит-ры).

Русская литература XX века. Советская литература. [Сборник статей]. Под ред. П. Д. Краевского. М., 1969, 358 с. (Уч. зап. Московского пед. инст. им. В. И. Ленина, № 328).

Рясинцев Б. Любите ли вы... [Статьи о литературе и театре. Предисл. Л. Баландина]. Западно-Сибирское кн. изд., Новосибирск, 1969, 503 с.

Савин О. По следам героев и событий. [О литературном поиске]. Приволжское кн. изд., Саратов, 1969, 165 с.

Сахновский-Панкеев В. Драма. Конфликт. Композиция. Сценическая жизнь. Изд. «Искусство», Л., 1969, 232 с. (Ленингр. инст. театра, музыки и кинематографии).

Сергеев-Ценский С. Н. Радость творчества. Статьи. Воспоминания. Письма. Изд. «Крым», Симферополь, 216 с.

Смирнова Г. Трилогия А. Н. Толстого «Хождение по мукам». Изд. «Художественная литература», Л., 1969, 120 с. (Массовая ист.-лит. б-ка).

Шварцман К. А. Теоретические проблемы этики. Изд. «Высшая школа», М., 1969, 94 с.

А. М. Горький в изобразительном искусстве. Описание изобразительных материалов музея А. М. Горького. [Вступ. статья С. Головиной]. Изд. «Наука», М., 1969, 578 с. (Инст. мировой лит-ры).

Григорьян К. Н. Армянская литература в русских переводах. (1786—1917). Изд. Ереванского унив., Ереван, 1969, 164 с. (Ереванский унив.).

Технический редактор *М. Н. Кондратьева*
Корректоры *М. А. Горилас, Н. И. Журавлева* и *Г. И. Яковлева*

Сдано в набор 5/III 1970 г. Подписано к печати 17/VI 1970 г. Формат бумаги 70 × 108¹/₁₆. Бум. л. 7¹/₄. Печ. л. 14¹/₂ = 20,30 усл. печ. л. Уч.-изд. л. 25,54. Тип. зак. № 825. М-31658. Тираж 14085.

Ленинградское отделение издательства «Наука». Ленинград, В-164. Менделеевская лин., д. 1

1-я тип. издательства «Наука». Ленинград, В-34, 9 линия, д. 12

lib.pushkinskijdom.ru